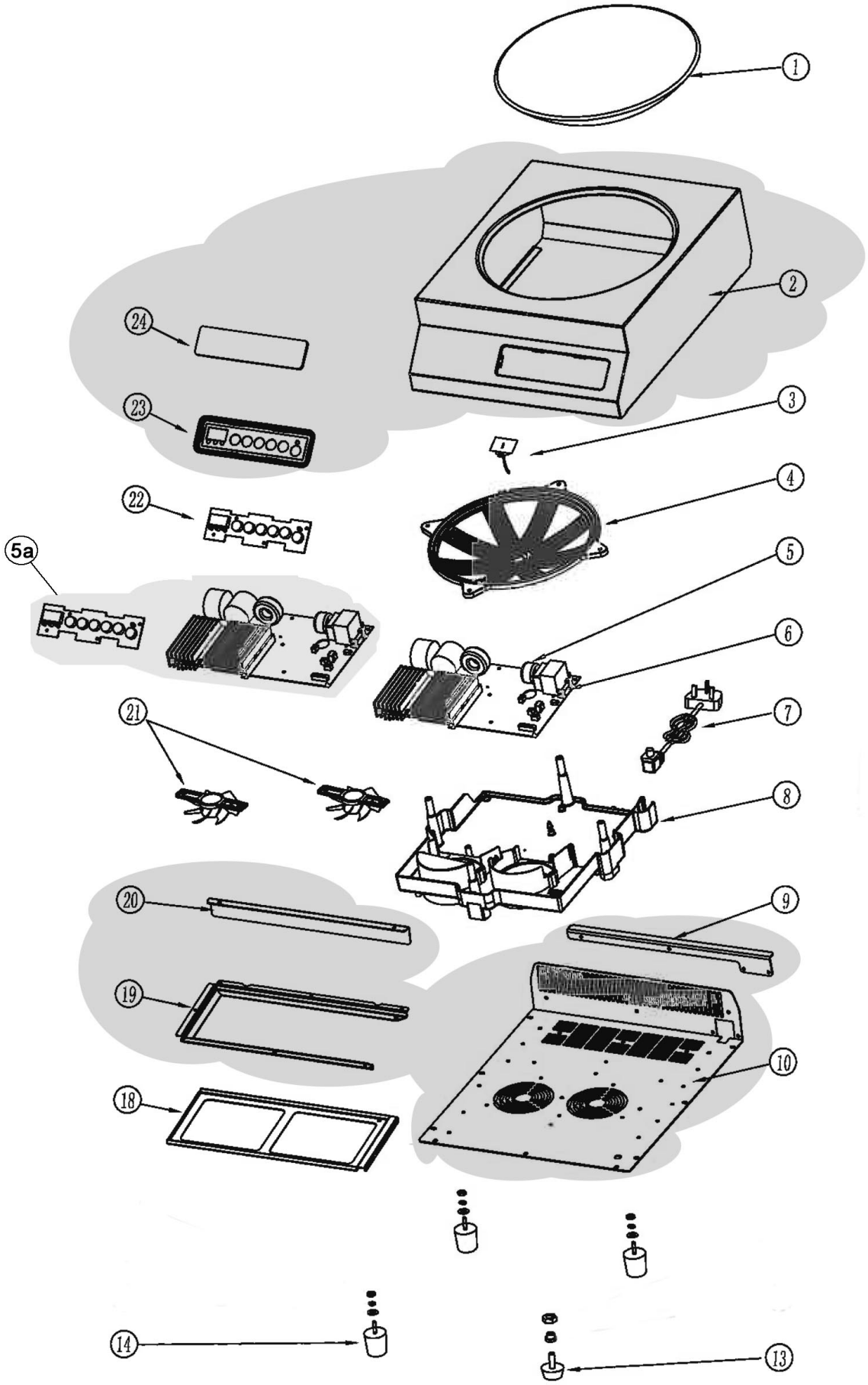

Bartscher	Induktionstischwok IW 35 PRO Artikel-Nr. 105832, 105833	Explosionszeichnung 21.02.2014	Seite 1/2

Pos.	Artikelbeschreibung	Description of item	Artikel Nr./Item No.
1	Kochmulde, Schott Ceran® Ø 300 mm	Cooking plate, schott cerane Ø 300 mm	010583201*
2+24+23	Gehäuse, Edelstahl, kpl.	Housing, stainless steel, cpl.	n.m.lieferbar/n.m.available
3	Fühler	Sensor	010583203*
4	Spule	Coil	n.m.lieferbar/n.m.available
5	Hauptplatine	Main board	n.m.lieferbar/n.m.available
5a	Hauptplatine m. Bedienpanel	Main board with control panel	E010583205*
6	Sicherung	Fuse	010583206*
7	Anschlusskabel	Power cord	n.m.lieferbar/n.m.available
8	Halterung, Kunststoff	Bracket, plastic	n.m.lieferbar/n.m.available
9+10+ 19+20	Boden, komplett	Complete bottom	n.m.lieferbar/n.m.available
13	Fuß, höhenverstellbar, Gummi	Adjustable base, rubber	010583213*
14	Fuß, Gummi	Base, rubber	010583214*
18	Luftfilter	Air filter	010583218*
21	Lüfter	Fan	010583221*
22	Bedienpanel	Control panel	010583222*

*nach Abverkauf nicht mehr lieferbar/no more available after stock sold out