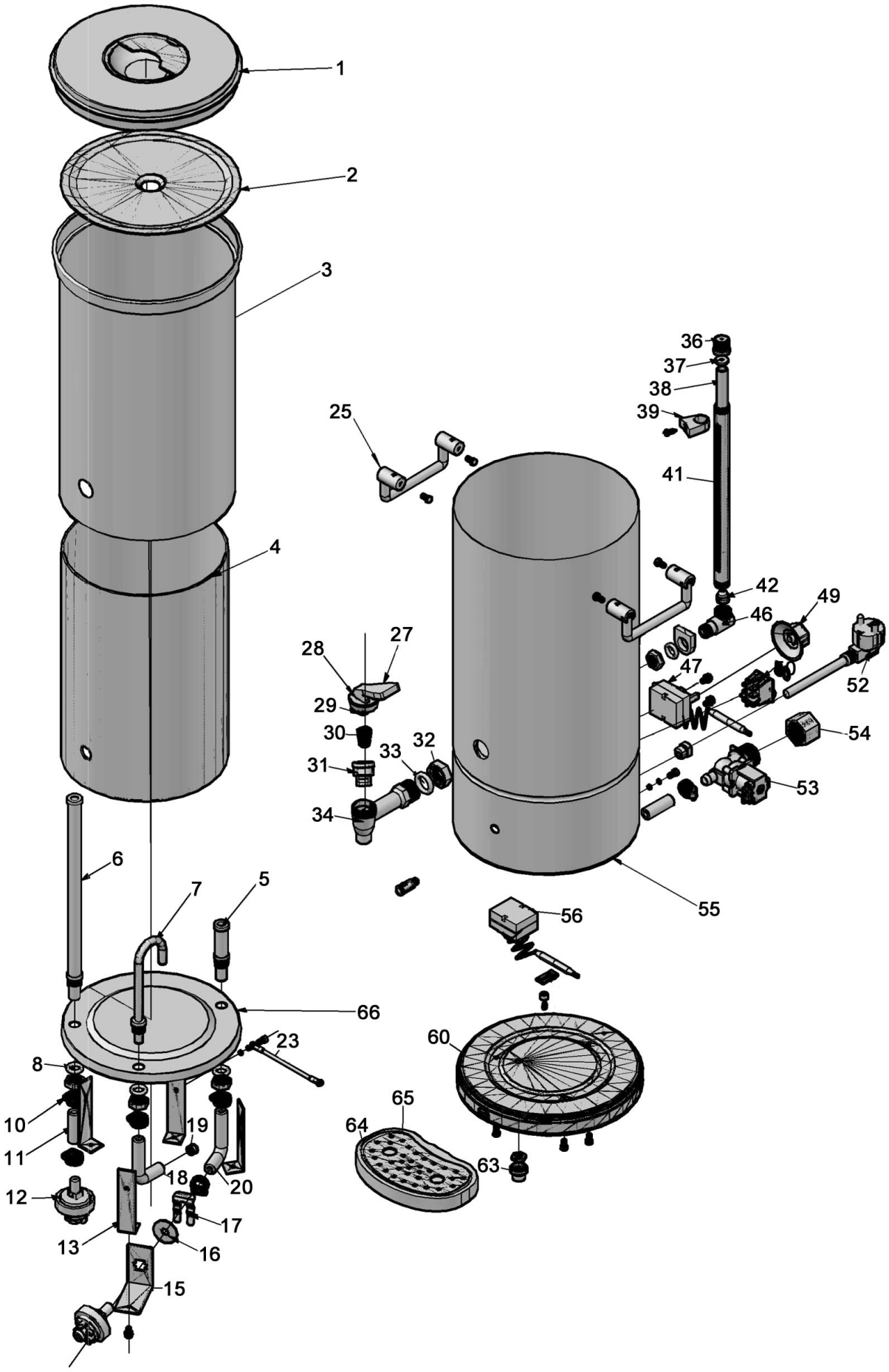

Bartscher	Heißwasser-Spender 9L-FWA Artikel-Nr.: 200086	Explosionszeichnung 17.01.2019	Seite 1/2

Pos.	Artikelbeschreibung	Description of item	Artikel Nr./Item No.
1	Deckel	Lid	E020007301
2	Kondensationsblech	Condensation plate	E020007302
3+13+66	Behälter, innen	Inner container	E020008603
4	Isolierung	Insulation	E020008604
5	Drucksensor	Pressure sensor	E020008605
6	Rohr	Pipe	E020008606
7	Einlaufrohr	Inlet pipe	E020008607
8	Dichtung, Silikon	Sealing, silicone	E020008608
10	Gelenk	Joint	E020008610
11	Rohr, Silikon	Pipe, silicone	E020008611
12	Pressostat	Pressure switch	E020008612
15	Winkel	Angle	E020008615
16	Dichtung, Silikon	Sealing, silicone	E020008616
17	Befestigung	Fixing	E020008617
18	Einlaufrohr	Inlet pipe	E020008618
19	Ventil	Valve	E020008619
20	Schlauch, Silikon	Hose, silicone	E020008620
23	Verkabelung	Cableing	E020008623
25	Griff	Handle	E020007310
27 - 33	Ablasshahn, komplett	Drain tap, complete	E020007312
35	Kontrolllampe, gelb	Indicator light, yellow	020006327
36 - 46	Füllstandanzeige, komplett	Fill level indicator, complete	E020007321
47 + 49	Thermostat n. Knebel	Thermostat w. knob	E020007332
50	Schalter Ein/Aus	Switch on/off	E020008650
52	Anschlusskabel	Power cord	E020007337
53	Ventil	Valve	E020008653
54	Kappe	Cap	E020008654
55	Gehäuse	Housing	E020008655
56 + 63	Trockengehschutz	Dry-walk protection	E020007340
60	Boden	Bottom	E020007344
64 + 65	Abtropfblech	Drip tray	E020007348