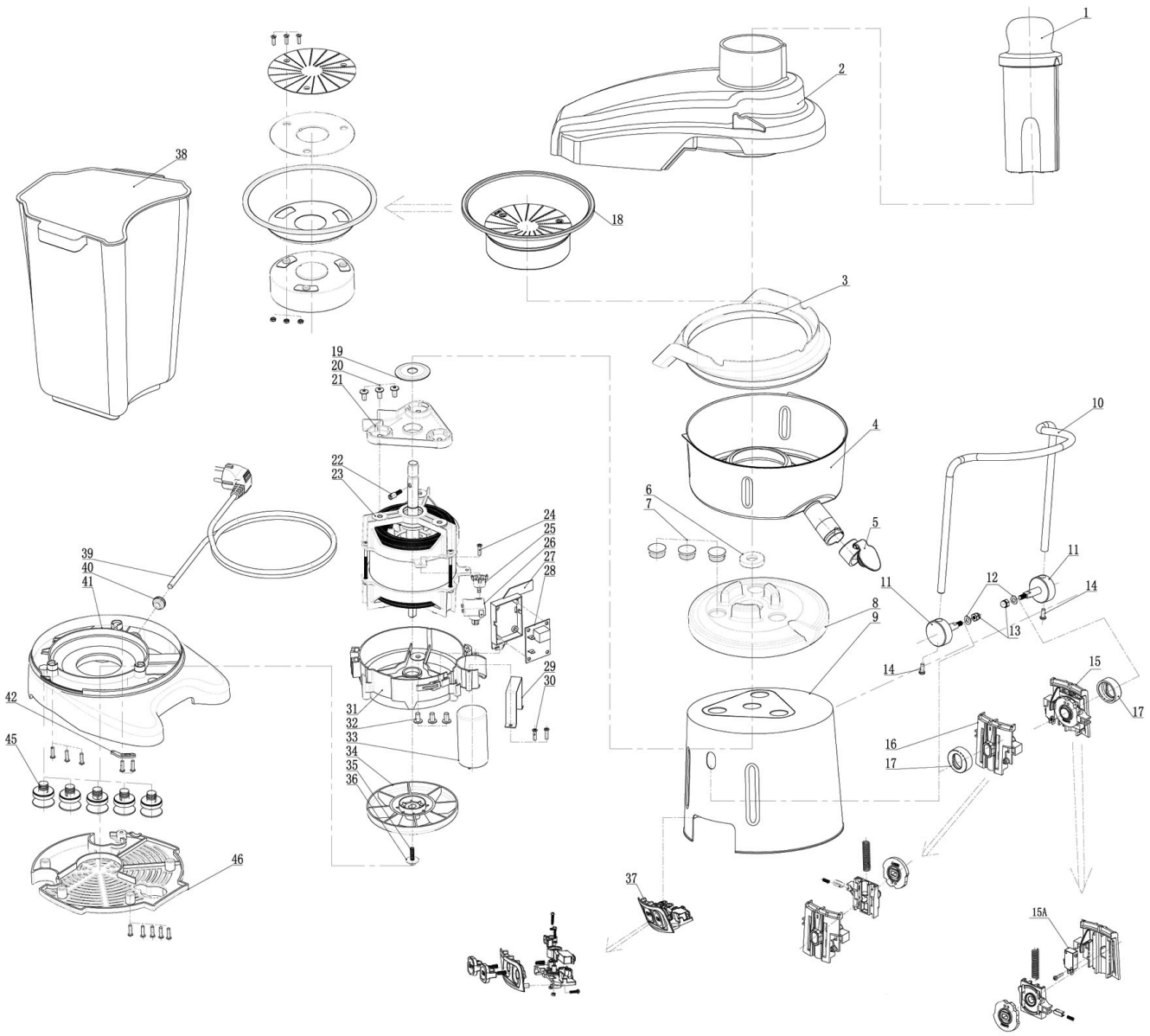

Bartscher	Entsafter Powerfresh Artikel-Nr.: 150197	Explosionszeichnung 19.10.2020	Seite 1/2

Pos.	Artikelbeschreibung	Description of item	Artikel Nr./Item No.
1	Stopfer	Stopper	E001120273
2	Abdeckung	Cover	E001120358
3	Zwischenring	Spacer ring	E001120036
4 + 5	Saftschale, komplett	Juice bowl, complete	E015019704
6	Dichtung	Gasket	E003200002
7	Stoßdämpfer	Buffer	E001121006
8	Abdeckung	Cover	E001120045
9	Gehäuse	Housing	E002600006
10 - 14	Klemmbügel	Clamping bracket	E015019710
15 + 16	Befestigung	Fixing	E015019715
15A	Mikroschalter	Microswitch	E005200004
17	Halterung	Holder	E001120361
18	Siebkorb	Sieve basket	E007080061
19 - 23 29 - 36	Motor, komplett	Motor, complete	E005102004
24-28	Steuerung, komplett	Control, complete	E001120050
37	Schalter, komplett	Switch, complete	E015013716
38	Tresterbehälter	Pulp container	E001120279
39	Anschlusskabel	Power cord	E004105035
40	Zugentlastung	Strain relief	E010107021
41	Abdeckung	Cover	E001120275
42	Kabelhalterung	Cable holder	E010111041
45	Fuß	Base	E001121023
46	Bodenplatte	Bottom plate	E001120040
o.Abb/n.pic	Reinigungsbürste	Cleaning brush	E015019747