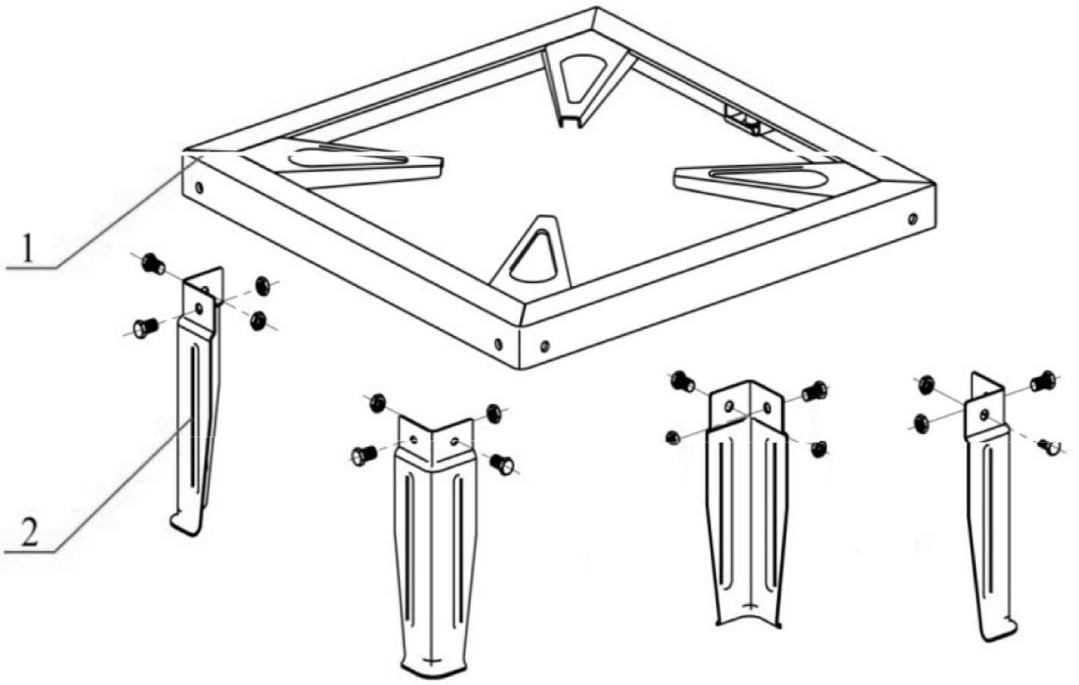
1
2

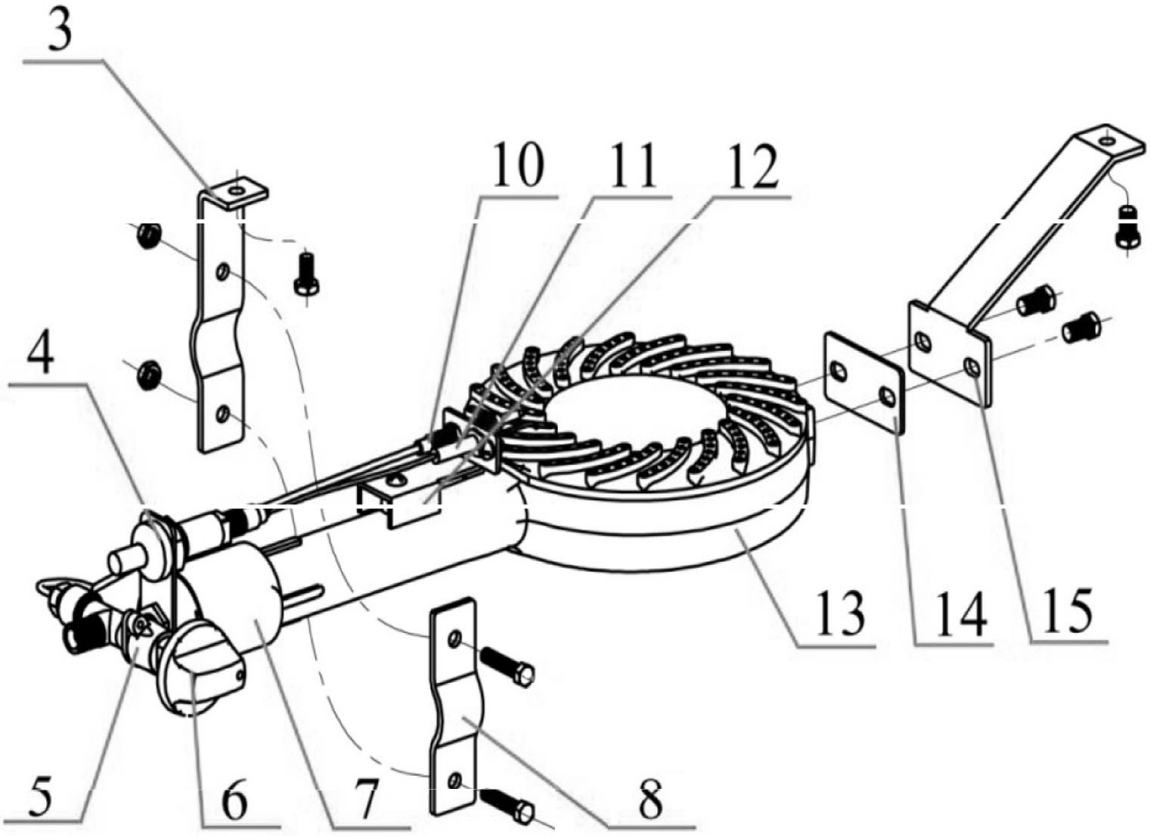
3
10
11
12
4
13
14
15
5
6
7
8

Pos.	Artikelbeschreibung	Description of item	Artikel Nr./Item No.
1	Rahmen	Frame	E0105460301
2	Fuß	Base	E0105460302
3	Befestigung	Fixing	E0105460303
4	Piezozünder D 18mm	Piezo igniter D 18 mm	049069
	Halterung z. Piezozünder	Holder f. piezo igniter	E01054603041
5	Gasventil	Gas valve	E0105460305
	Düse, Propan, D140	Nozzle, propane, D140	E01054603051
6	Knebel	Knob	E0105460306
7	Luftregulierung	Air regulation	E0105460307
8	Befestigung	Fixing	E0105460308
10	Thermoelement	Thermocouple	E0105460310
11	Zündkerze m. Kabel	Ignition plug w. cable	E0105460311
12	Halterung	Holder	E0105460312
13	Brenner	Burner	E0105460313
14	Abdeckung	Cover	E0105460314
15	Befestigung	Fixing	E0105460315
o.Abb/n.pic	Gas-Anschluss-Set	Connection kit, commercial	500180