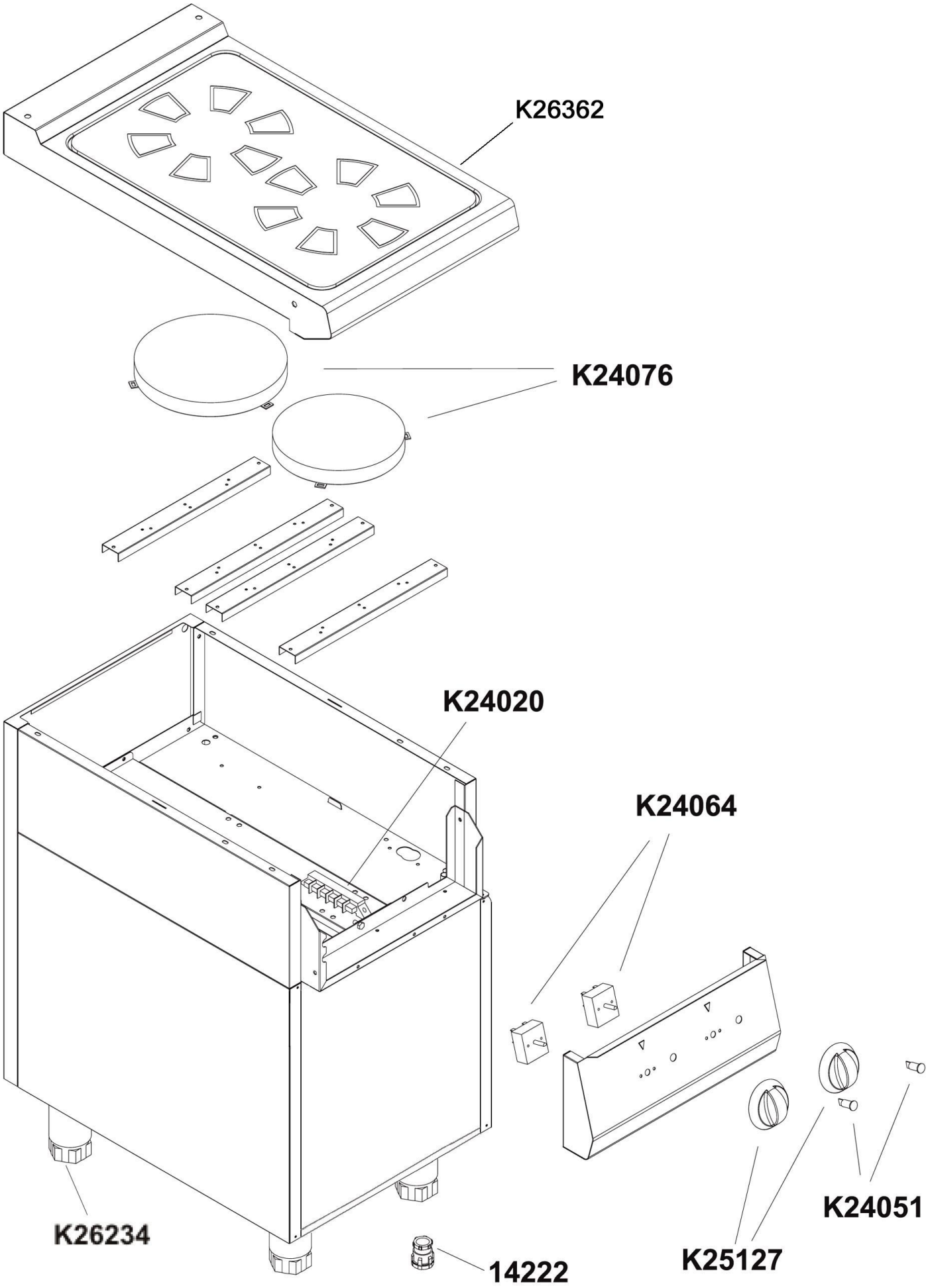

Bartscher	Elektroherd 700, 2 Felder, UO Artikel-Nr.: 287410	Explosionszeichnung 15.08.2017	Seite 1/2

Pos.	Artikelbeschreibung	Description of item	Artikel Nr./Item No.
14222	Zugentlastung PG21	Strain relief PG21	010578028
K24020	Anschlussklemme	Terminal clamp	06050577
K24051	Kontrolllampe orange	Orange indicator light	E0K00225
K24064	Energieregler 13A, 230V	Energy regulator 13A, 230V	05057021010
K24076	Heizkörper, 2300 W, 230 V	Heating element, 2300 W, 230 V	042387
K25127	Knebel 6 x 4,6	Knob 6 x 4,6	049172
K26234	Fuß komplett, H120/170	Complete base, H120/170	049034
	Fuß komplett, H150/200	Complete base, H150/200	049014
	Fuß H130/190, mit Gewinde	Foot H130/190, w. thread	E026437
K26362	Glasplatte, Ceran®	Glass plate, ceramic	056019
o.Abb./no pic.	Verbindungssatz	Connection set	049130