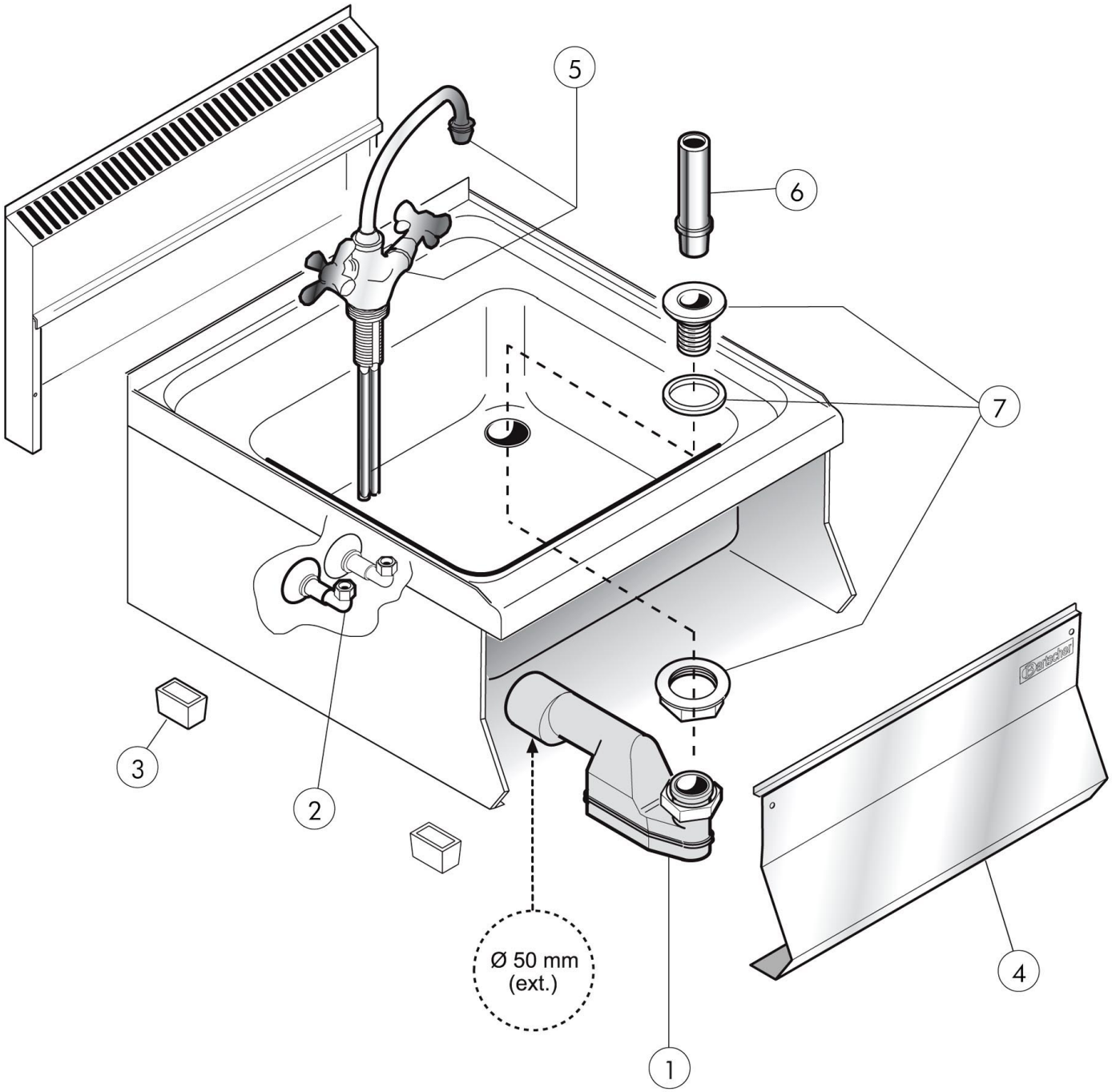

Bartscher	Spülbecken 650, B600, TG Artikel-Nr.: 115114	Explosionszeichnung 25.04.2016	Seite 1/2

Pos.	Artikelbeschreibung	Description of item	Artikel Nr./Item No.
1	Siphon	Siphone	01031402400
2	Eckventil	Angle valve	01031024400
3	Fuß	Base	01036021613
4	Frontblende	Front panel	0846230
5	Wasserhahn	Water tap	01031024200
6	Standrohr	Stand pipe	01031402300
7	Verschraubung	Screw connection	01031402200