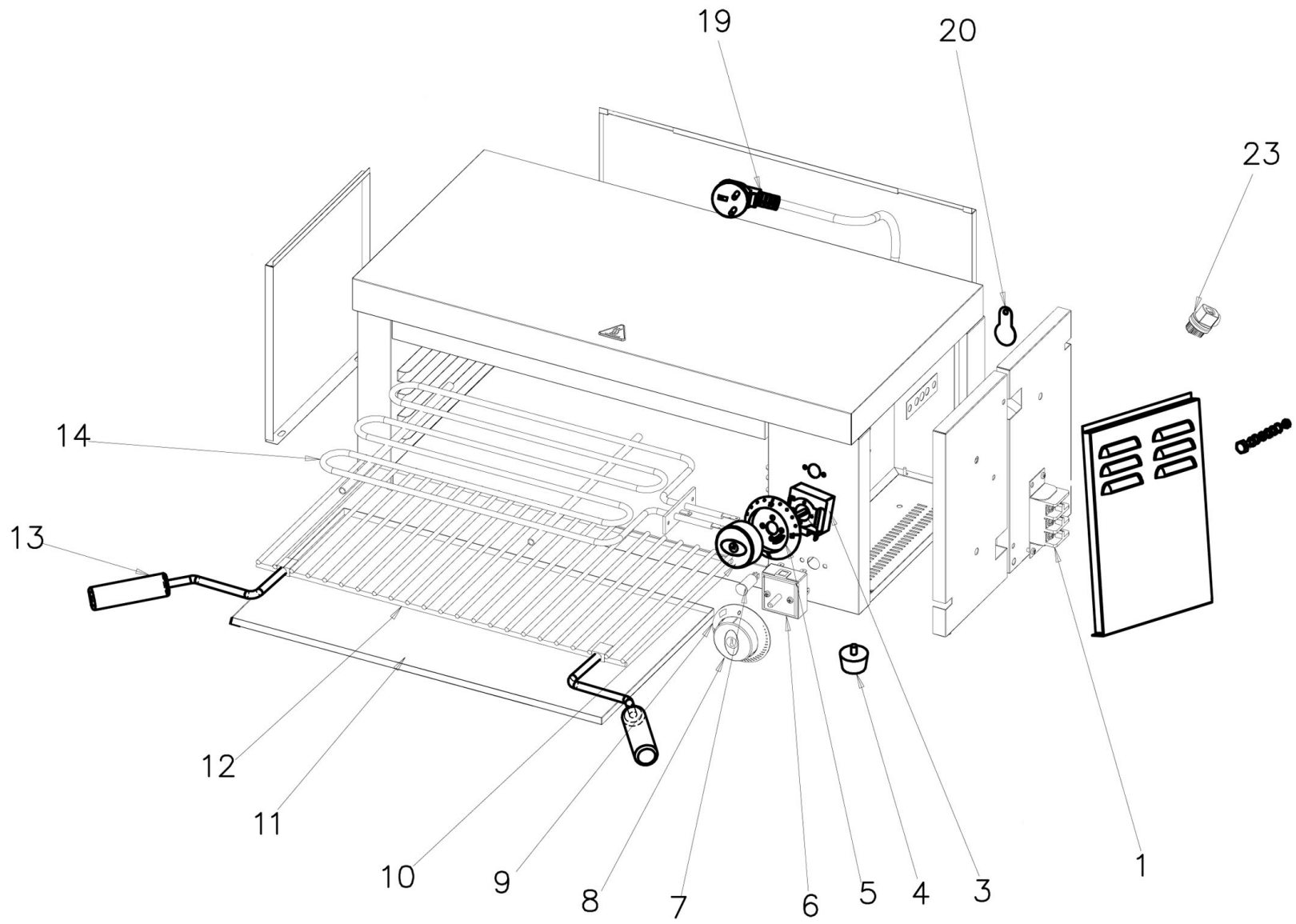

Bartscher	Salamander 401-1Z-W Artikel-Nr.: A1515002	Explosionszeichnung 02.11.2020	Seite 1/2

Pos.	Artikelbeschreibung	Description of item	Artikel Nr./Item No.
1	Anschlussklemme HS JX2, 30 A	Terminal clamp HS JX2, 30 A	A0AT93621
3	Timer DKJ-Y16A, 1-polig	Timer DKJ-Y16A, 1-polig	A0AT93623
4	Fuß, Gummi, schwarz, D 30 x 15	Base, rubber, black, D 30 x 15	A042567
5 + 10	Knebel m. Skalenring, Timer	Knob w. scale ring, Timer	A0AT936221
6	Energieregler 13 A, 230 V	Energy regulator 13 A, 230 V	05057021010
7	Kontrolllampe, gelb 250V, 14A	Indicator diode, yellow, 250 V,14 A	E0301130005
8 + 9	Knebel m. Skalenring, Thermostat	Knob w. scale ring, Thermostat	A0AT93617
11	Fettauffangschale	Grease drip pan	A0AT93605
12	Rost	Grid	E0302110702
13	Griff f. Rost	Handle f. grid	A015150011
14	Heizkörper, 2000 W, 230 V	Heating element, 2000 W, 230 V	A0AT93607
19	Anschlusskabel m. Stecker	Power cord with plug	E0301050006
20	Befestigung	Fixing	E020212006039
23	Zugentlastung	Strain relief	016240434