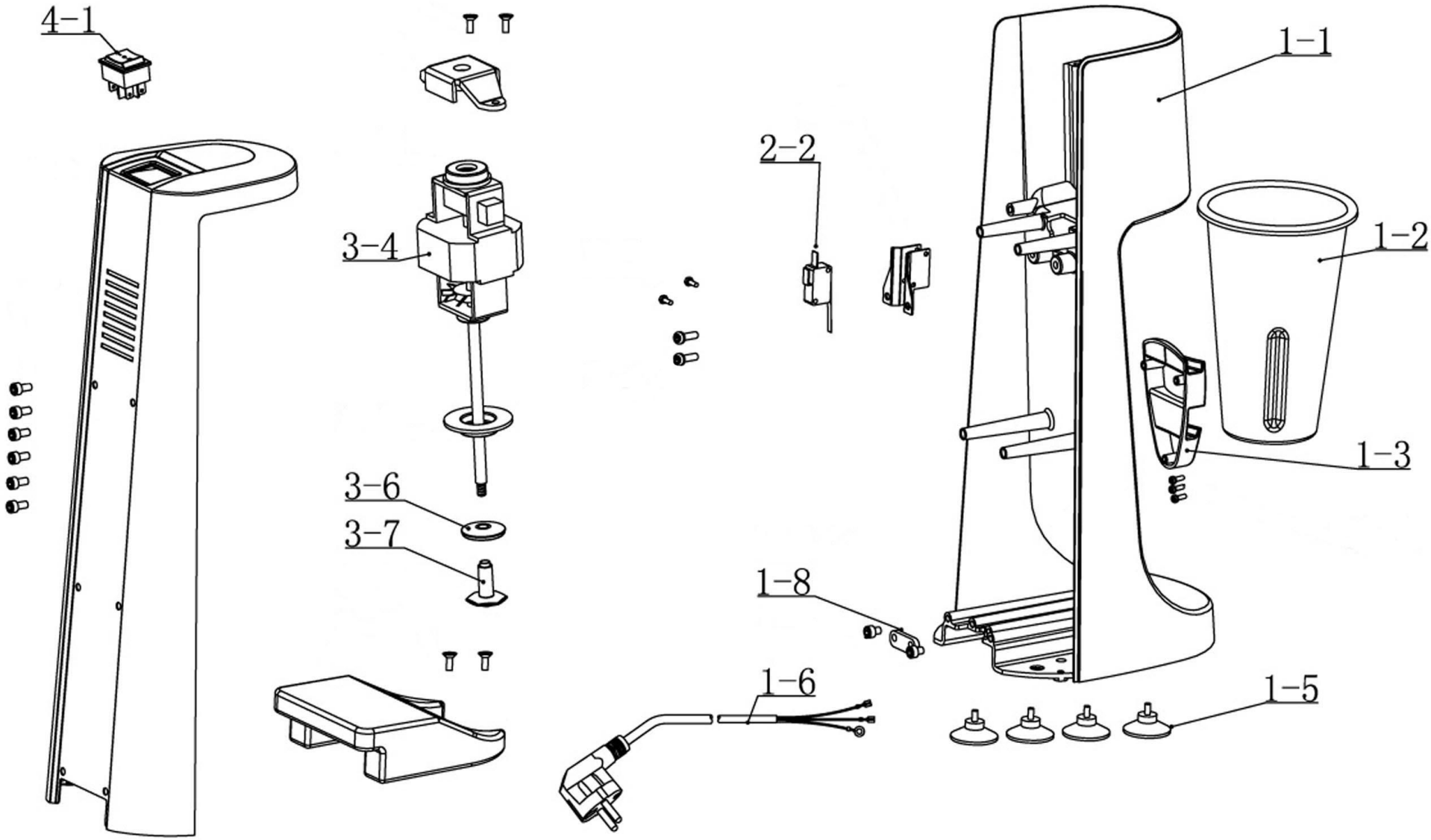


| | | | |
|---|---|---|---|
| Bartscher | Drink Mixer 650ml<br>Artikel-Nr. 135105 | Explosionszeichnung<br>21.10.2015 | Seite 1/2 |

| Pos. | Artikelbeschreibung | Description of item | Artikel Nr./Item No. |
|---|---|---|---|
| 1-1 | Gehäuse | Housing | 01351058 |
| 1-2 | Mixbecher | Shaker | 01351051 |
| 1-3 | Halterung z. Mixbecher | Halder f. shaker | 01351059 |
| 1-5 | Fuß - Set, 4 stück | Base - set, 4 pieces | 01351052 |
| 1-6 | Anschlusskabel | Power cord | 013510510 |
| 1-8 | Zugentlastung | Strain relief | 013510511 |
| 2-2 | Mikroschalter | Microswitch | 01351054 |
| 3-4 | Motor | Motor | 01351024 |
| 3-6 | Rührflügel m. Dichtung | Agitator w. gasket | 01351055 |
| 3-7 | | | |
| 4-1 | Schalter, Ein - Aus | Switch, on - off | 01351057 |