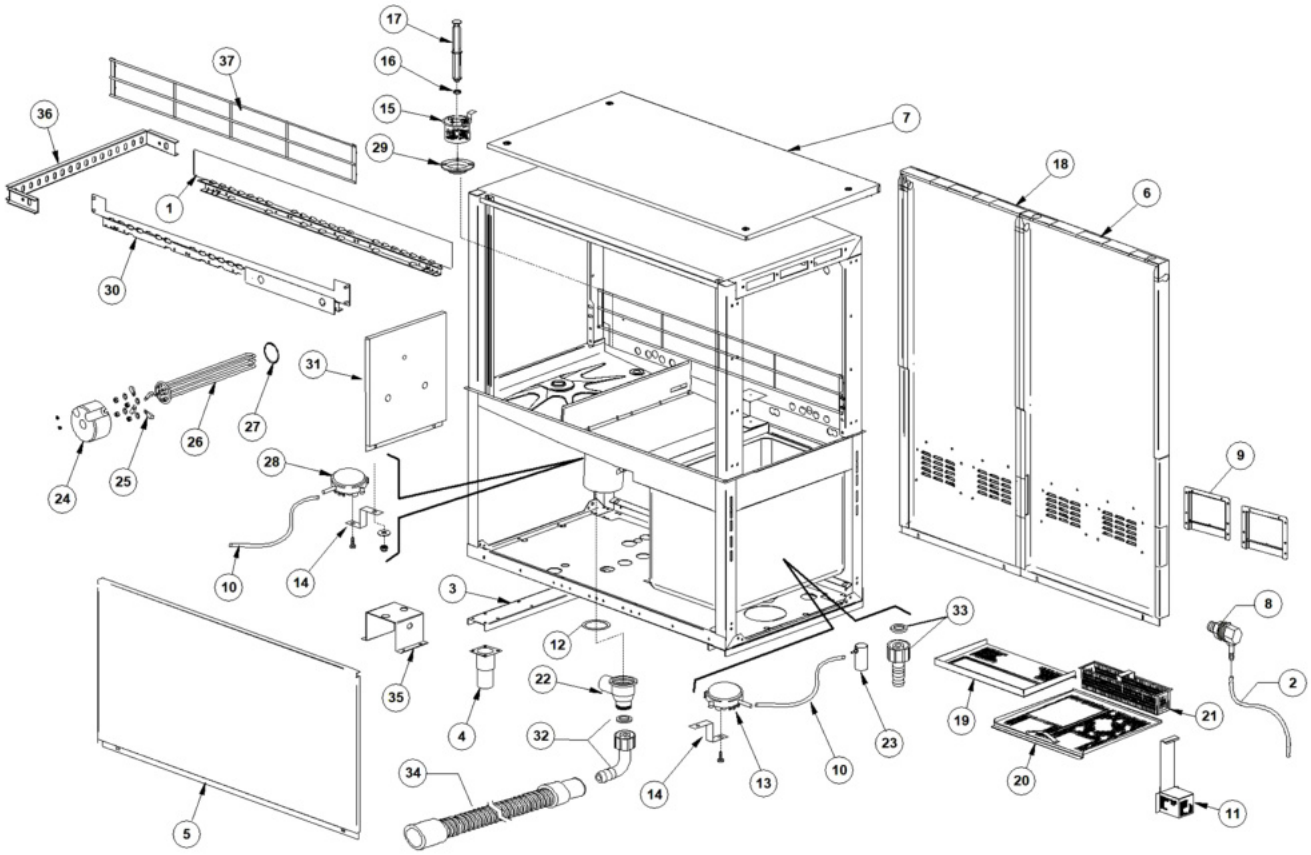
17
16
15
29
37
36
1
30
7
18
6
31
27
26
25
24
28
9
10
14
3
33
8
12
22
35
4
32
34
5
14
13
10
23
19
21
20
2
11

Pos.	Artikelbeschreibung	Description of item	Artikel Nr./Item No.
1	Schiene	Rail	E03070010
2	Schlauch, PVC	Hose, PVC	E014503
3	Rahmenversträrkung	Frame reinforcement	Auf Anfr./on requ.
4	Fuß, höhenverstellbar 2"	Base, height adjustable 2"	E080116
5	Blende	Panel	Auf Anfr./on requ.
6	Rückwand 700	Back panel 700	Auf Anfr./on requ.
7	Deckel	Lid	Auf Anfr./on requ.
8	Einspritzdüse, Edelstahl	Injection nozzle, stainless steel	015123
9	Abdeckung	Cover	E03071286
10	Schlauch, Gummi, 4,5 x 9 EPDM	Hose, rubber, 4,5 x 9 EPDM	014508
11	Saugfilter	Suction filter	E03019071
12	O-Ring 95 x 75 x 3 mm	O-ring 95 x 75 x 3 mm	080208
13	Pressosat	Pressure switch	E088110
14	Befestigung z. Pressostat	Fixing f. pressure switch	E03009363
15	Filter	Filter	E03071079
16	O-Ring z. Überlaufrohr	O-ring f. overflow pipe	043553
17	Überlaufrohr	Overflow pipe	E03003981
18	Rückwand 600	Back panel 600	Auf Anfr./on requ.
19	Filter	Filter	Auf Anfr./on requ.
20	Filter, Rückspülung	Filter, wash back	Auf Anfr./on requ.
21	Filter	Filter	Auf Anfr./on requ.
22	Abfallschacht	Refuse chute	E0500603
23	Luftfalle	Air trap	E080106
24	Abdeckkappe	Cover cap	E075311
25	Klemme klein	Small clamp	E016045
26	Heizkörper 9 kW	Heating element 9 kW	E030001011
27	O-Ring, 6225 OR 160 NBR	O-ring, 6225 OR 160 NBR	047005
28	Pressostat	Pressure switch	E090023
29	Verschraubung	Screw connection	E0500601
30	Schiene	Rail	E03070055
31	Spritschutz	Splash guard	E03070157
32	Winkel	Elbow	E015613
33	Verbindungsstück	Connection piece	E015613A
34	Schlauch	Pipe	010727
35	Halterung	Holder	E03009220

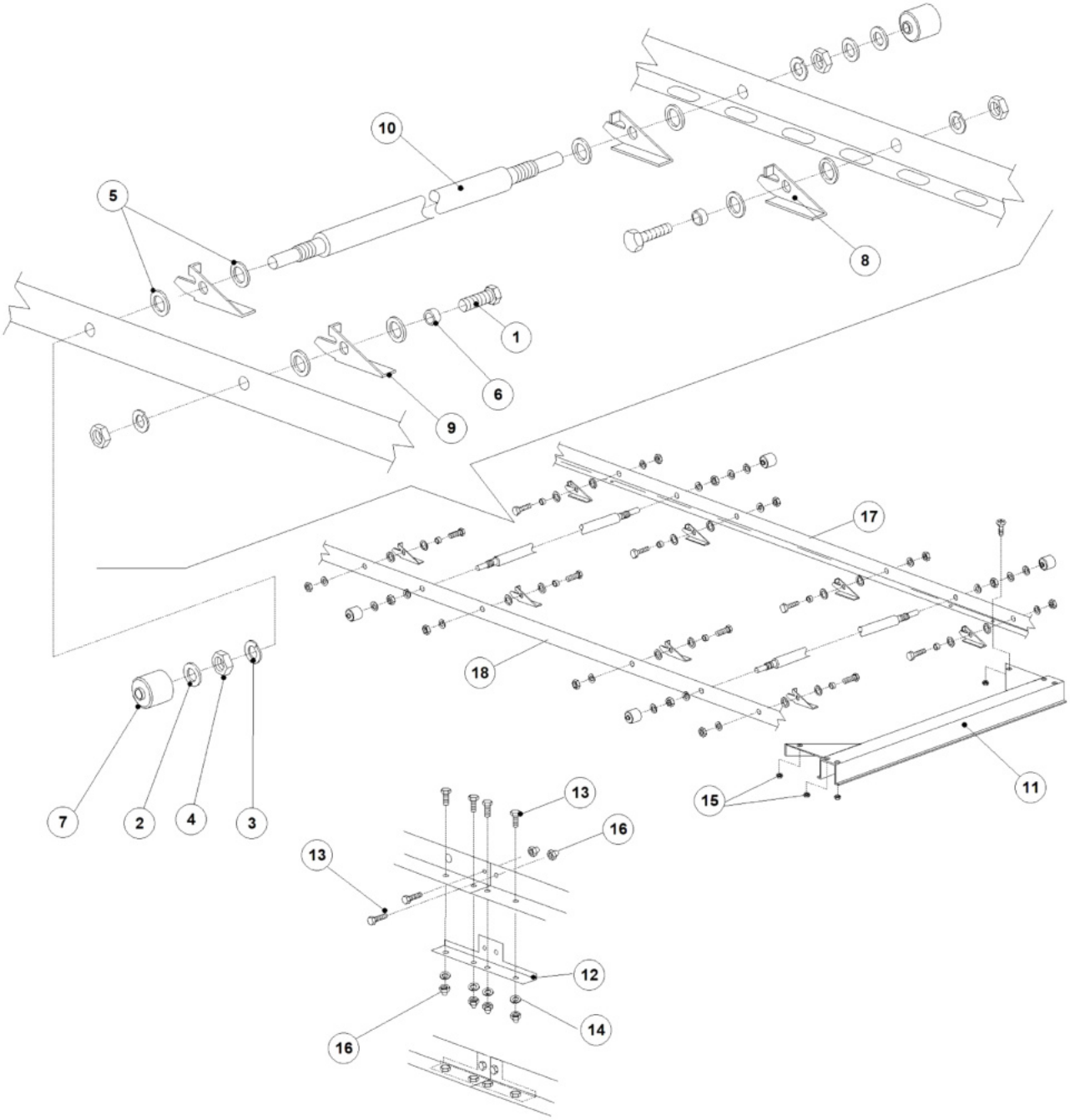
10
5
8
1
6
9
17
18
7
2
4
3
13
16
13
12
14
16
15
11

Pos.	Artikelbeschreibung	Description of item	Artikel Nr./Item No.
1	Schraube M10x20 DIN933 S/S	Screw M10x20 DIN933 S/S	Auf Anfr./on requ.
2	Unterlegscheibe 8x16 DIN125 S/S	Flat washer 8x16 DIN125 S/S	Auf Anfr./on requ.
3	Unterlegscheibe M10 DIN127B S/S	Flat washer M10 DIN 127B S/S	Auf Anfr./on requ.
4	Mutter M10 DIN934 S/S	Nut M10 DIN934 S/S	Auf Anfr./on requ.
5	Unterlegscheibe PTFE 19x12x1	Flat washer PTFE 19x12x1	Auf Anfr./on requ.
6	Distanzstück 11,7x10x6	Spacer 11,7x10x6	E03003025
7	Distanzstück	Spacer	E03003026
8	Sperre, rechts	Right pawl	E03003100
9	Sperre, links	Left pawl	E03003101
10	Achse	Axle	E03003010
11	Führung	Guide	E03009107
12	Verbindungsstück	Connection piece	E03009168
13	Schraube M6x12 DIN933 S/S	Screw M6x12 DIN933 S/S	Auf Anfr./on requ.
14	Unterlegscheibe M6 DIN127 S/S	Flat washer M6 DIN127 S/S	Auf Anfr./on requ.
15	Mutter M6, selbstsichernd	Nut M6, self-locking	0011721
16	Hutmutter M6, INOX DIN1587	Cap nut M6, INOX DIN1587	E011709
17 + 18	Schiene rechts/links L910	Rail, right/left L910	E03070114

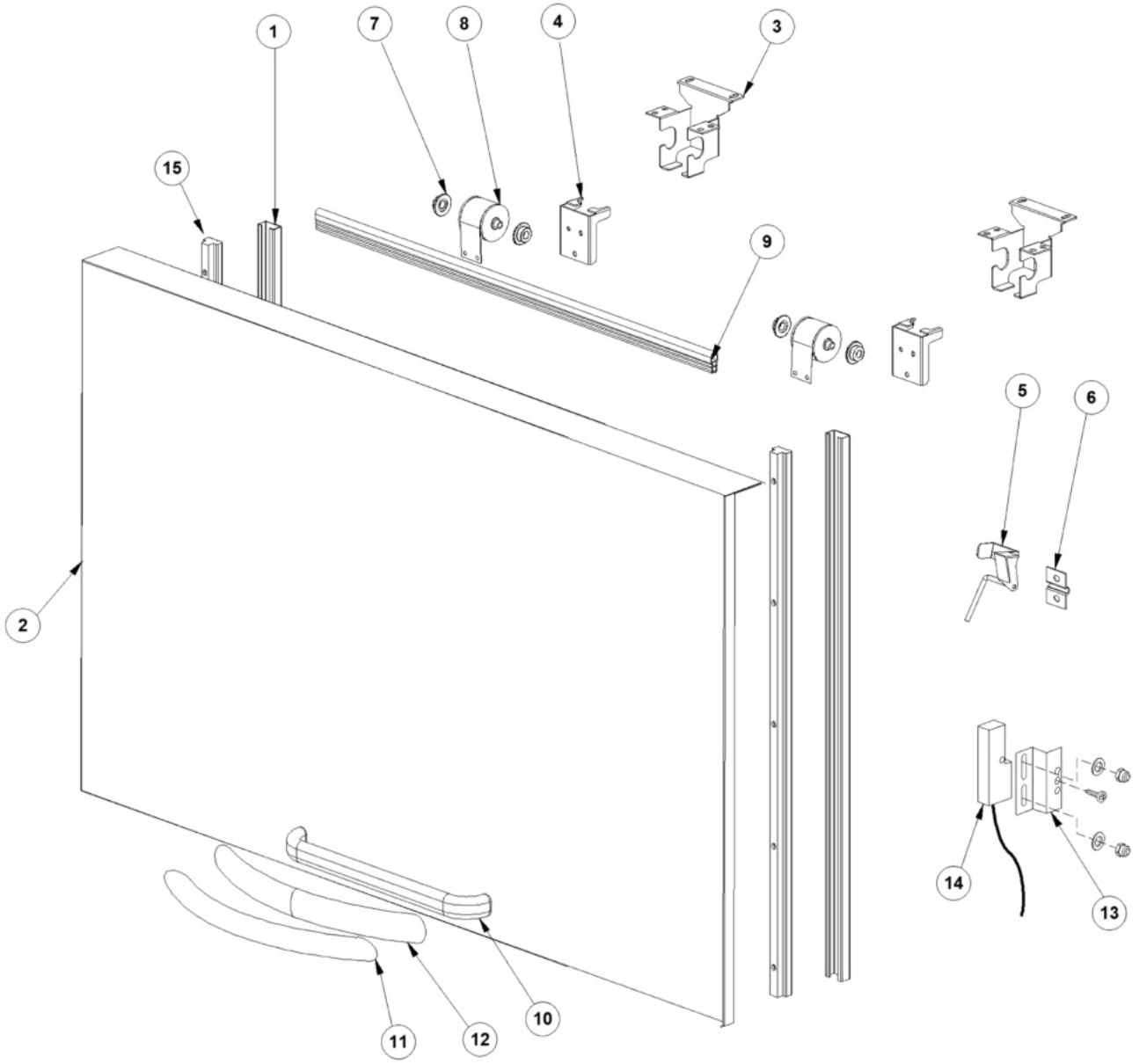
1
7
8
4
3
15
9
5
6
2
14
13
11
12
10

Pos.	Artikelbeschreibung	Description of item	Artikel Nr./Item No.
1	Schiene	Rail	E03009033
2	Tür	Door	E03070028
3	Halterung	Holder	E03070198
4	Türstopper	Door stopper	E03070134
5	Haken	Hook	E03000315
6	Befestigung	Fixing	E03000314
7	Halterung	Holder	E03004012
8	Feder z. Tür	Spring f. door	E03071120
9	Türdichtung	Door sealing	E03071114
10	Griff	Handle	E022215
13	Halterung z. Mikroschalter	Holder f. microswitch	E03009112
14	Magnetschalter	Magnetic switch	E03003112
15	Türführung	Door guide	E03004026

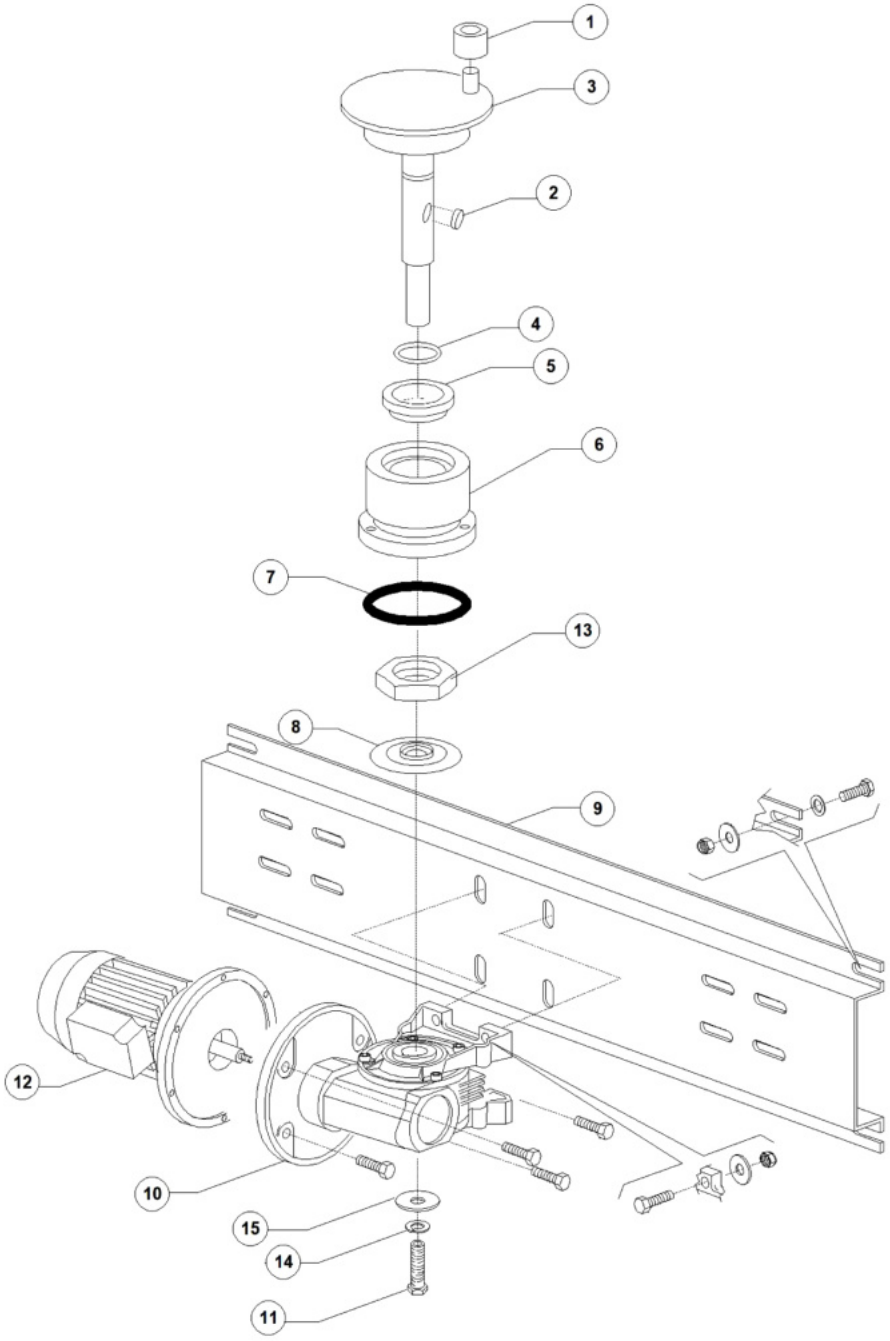
1
3
2
4
5
6
7
13
8
9
12
10
15
14
11

Pos.	Artikelbeschreibung	Description of item	Artikel Nr./Item No.
1	Buchse	Bush	E03003012
2	Stift	Pin	E02001046
3	Excenter	Excenter	E03003116
4	O-Ring 131 NBR	O-ring 131 NBR	E013023
5	O-Ring z. Überlaufrohr	O-ring f. overflow pipe	043553
5	Dichtung DEM 40	Sealing DEM 40	E013024
6	Abdeckung	Cover	E03004131
7	O-Ring, 6225 OR 160 NBR	O-ring, 6225 OR 160 NBR	047005
8	Scheibe	Disc	E03004161
9	Halterung	Holder	E03009060
10	Getriebe	Gear	E03000210
11	Schraube M8x40 S/S	Screw M8x40 S/S	Auf Anfr./on requ.
12	Motor 6/8P 400V, 50Hz	Motor 6/8P 400V, 50Hz	E03000107
13	Befestigungsmutter	Fixing nut	E03004183
14	Sicherungsring DIN127 S/S M8	Seeger DIN127 S/S M8	Auf Anfr./on requ.
15	Unterlegscheibe 8x24 S/S	Flat washer 8x24 S/S	Auf Anfr./on requ.

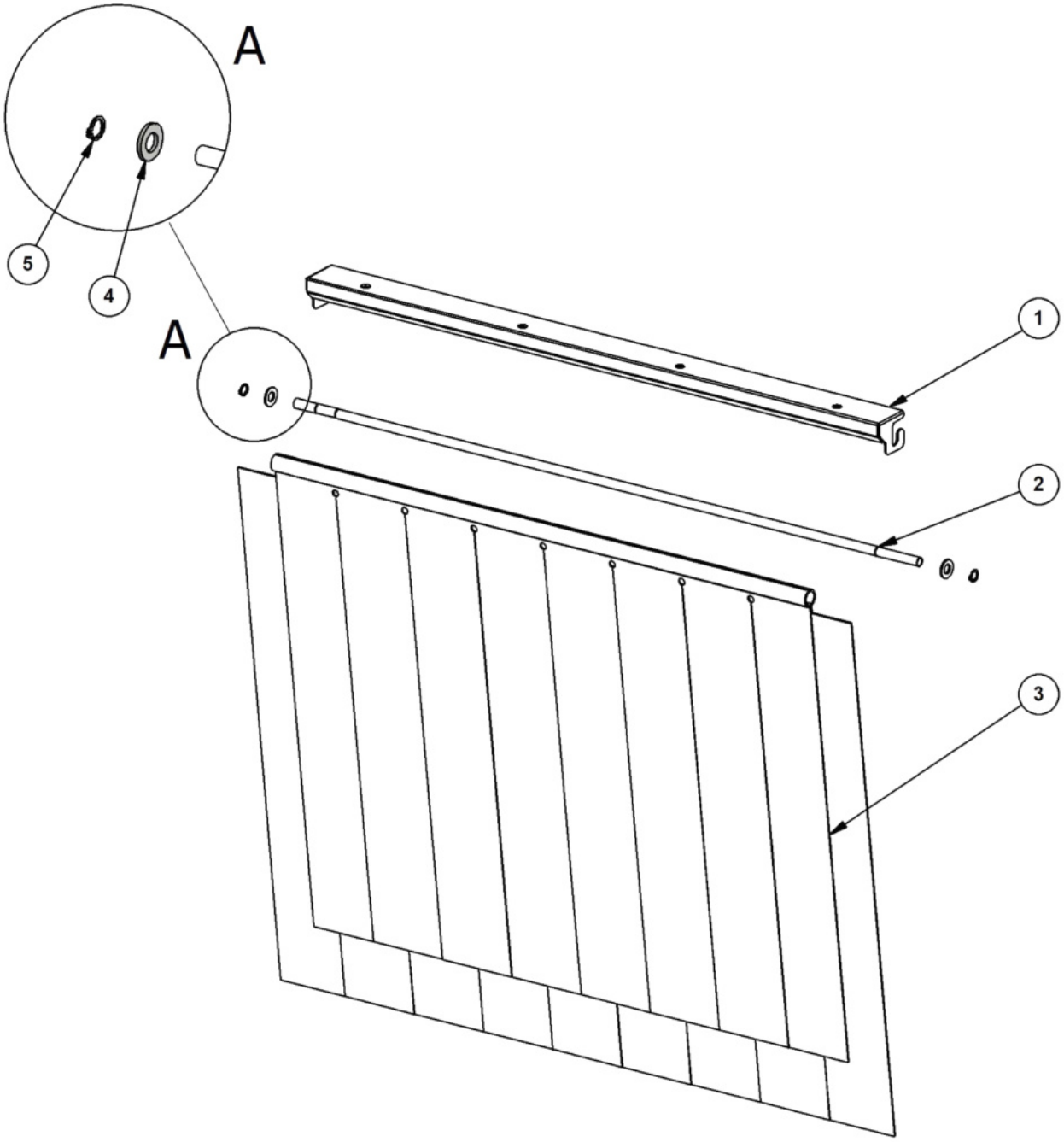
A
A
5
4
1
2
3

Pos.	Artikelbeschreibung	Description of item	Artikel Nr./Item No.
1	Halterung	Holder	E03070199
2	Stange	Rod	E03004052
3	Vorhang, innen	Internal curtain	E03071072
4	Unterlegscheibe 8x16 DIN125 S/S	Flat washer 8x16 DIN125 S/S	Auf Anfr./on requ.
5	Ring D8	Ring D8	E011815

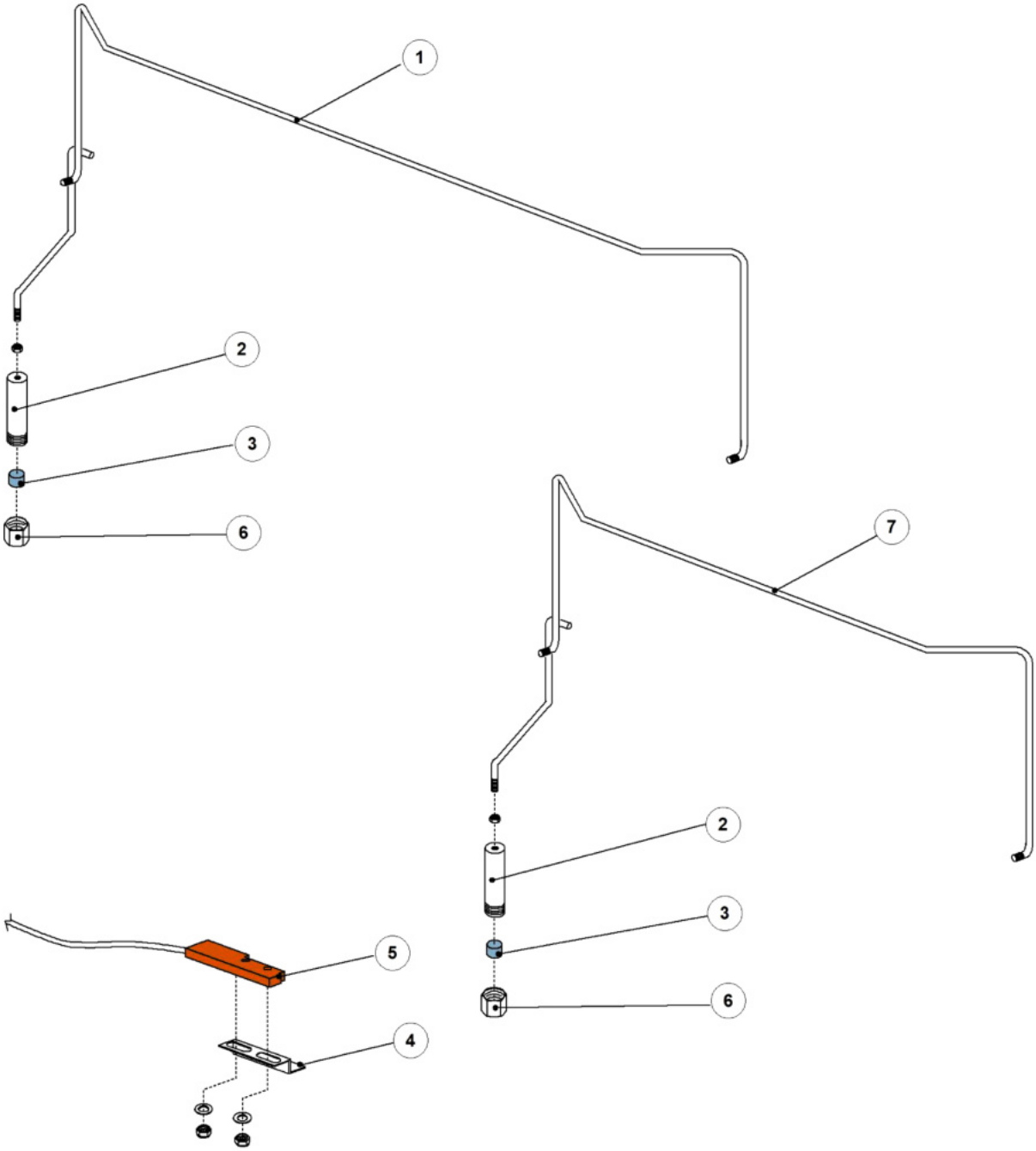
1
2
3
6
7
2
3
6
5
4

Pos.	Artikelbeschreibung	Description of item	Artikel Nr./Item No.
1	Rohr	Pipe	E03071012
2	Halterung	Holder	E03003058
3	Magnet	Magnet	E03003113
4	Halterung z. Mikroschalter	Holder f. microswitch	E03009112
5	Magnetschalter	Magnetic switch	E03003112
6	Stopfen 3/8"	Plug 3/8"	E03004184

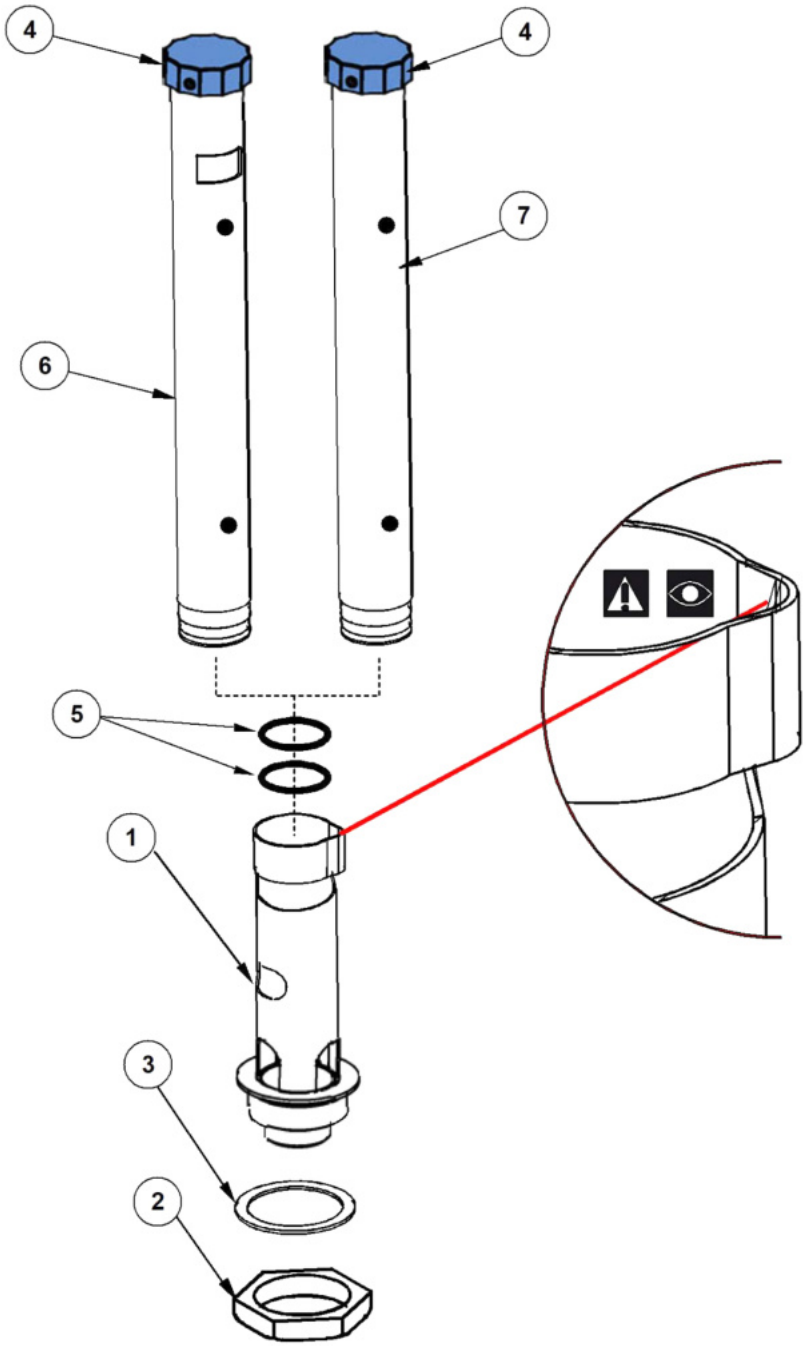
4
4
7
6
5
1
3
2

Pos.	Artikelbeschreibung	Description of item	Artikel Nr./Item No.
1	Verbindung z. Überlaufrohr	Joint f. overflow pipe	Auf Anfr./on requ.
2	Befestigungmutter	Fixing nut	E010600012
3	Dichtung 75x58x2	Sealing 75x58x2	E010200173
4	Kappe	Cap	E088105
5	Dichtung z. Pumpenfilter	Gasket f. pump filter	047870
6	Überlaufrohr, komplett	Overflow pipe, complete	Auf Anfr./on requ.

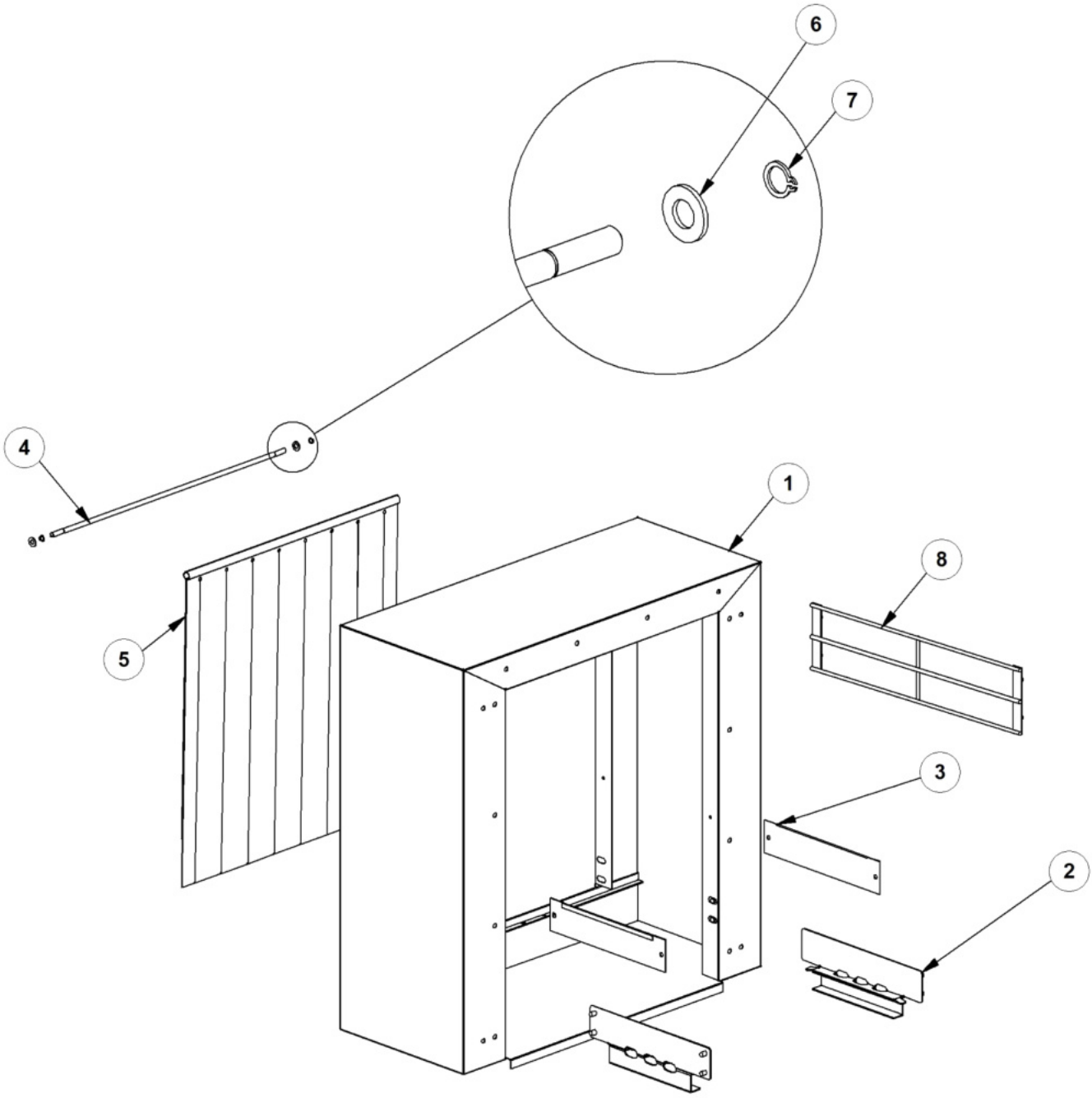
6
7
4
1
8
5
3
2

Pos.	Artikelbeschreibung	Description of item	Artikel Nr./Item No.
1	Rahmen	Frame	E03070022
2	Führung	Guide	E03070011
3	Abdeckung	Cover	Auf Anfr./on requ.
4	Stange	Rod	E03071069
5	Vorhang	Curtain	E03071070
6	Unterlegscheibe 8x16 DIN125 S/S	Flat washer 8x16 DIN125 S/S	Auf Anfr./on requ.
7	Ring D8	Ring D8	E011815

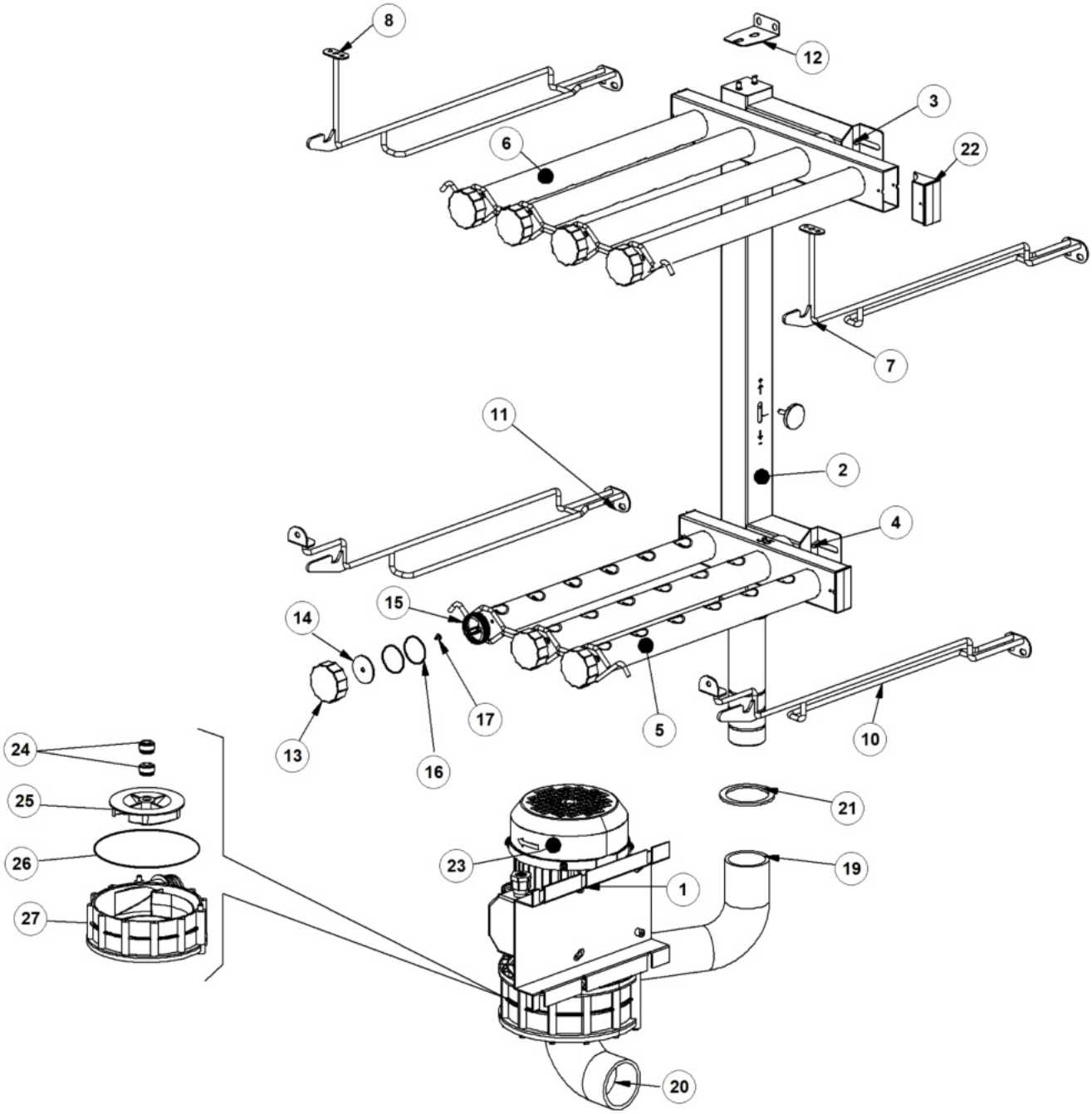
8
12
3
6
22
7
11
2
4
15
14
17
5
10
13
16
24
25
21
26
23
19
1
27
20

Pos.	Artikelbeschreibung	Description of item	Artikel Nr./Item No.
1	Halterung	Holder	E03009148
2	Steigrohr	Standpipe	E03071050
3	Befestigung, oben	Top fixing	Auf Anfr./on requ.
4	Befestigung, unten	Lower fixing	Auf Anfr./on requ.
5	Sprüharm	Spray arm	Auf Anfr./on requ.
6	Sprüharm	Spray arm	Auf Anfr./on requ.
7	Führung, oben-rechts	Guide, upper-right	E03071024
8	Führung, oben-links	Guide, upper-left	E03071025
10	Führung, unten-rechts	Guide, lower-right	E03071022
11	Führung, unten-links	Guide, lower-left	E03071023
12	Befestigung	Fixing	Auf Anfr./on requ.
13	Verschluss	Stopper	E080304
14	Dichtung	Gasket	E080305
15	Ring D8	Ring D8	E03071026
16	O-Ring 02131	O-ring 02131	E03071117
17	Ankerschraube, 4 x 10 TCB D 8	Anchor screw, 4 x 10 TCB D 8	0110040
19	Rohr	Pipe	E03004025
20	Rohr	Pipe	E03002020
21	Dichtung	Gasket	E010200173A
22	Halterung	Holder	E03071027
23	Pumpe 220-240/380-415V3/50Hz	Pump 220-240/380-415V3/50Hz	E022037
24	Gleitringdichtung, D 15 mm	Rotating seal, D 15 mm	021188
25	Pumpenschnecke	Pump worm	E022045
26	O-Ring 1225	O-ring 1225	E010200290O
27	Pumpenschnecke	Pump worm	E010200222O

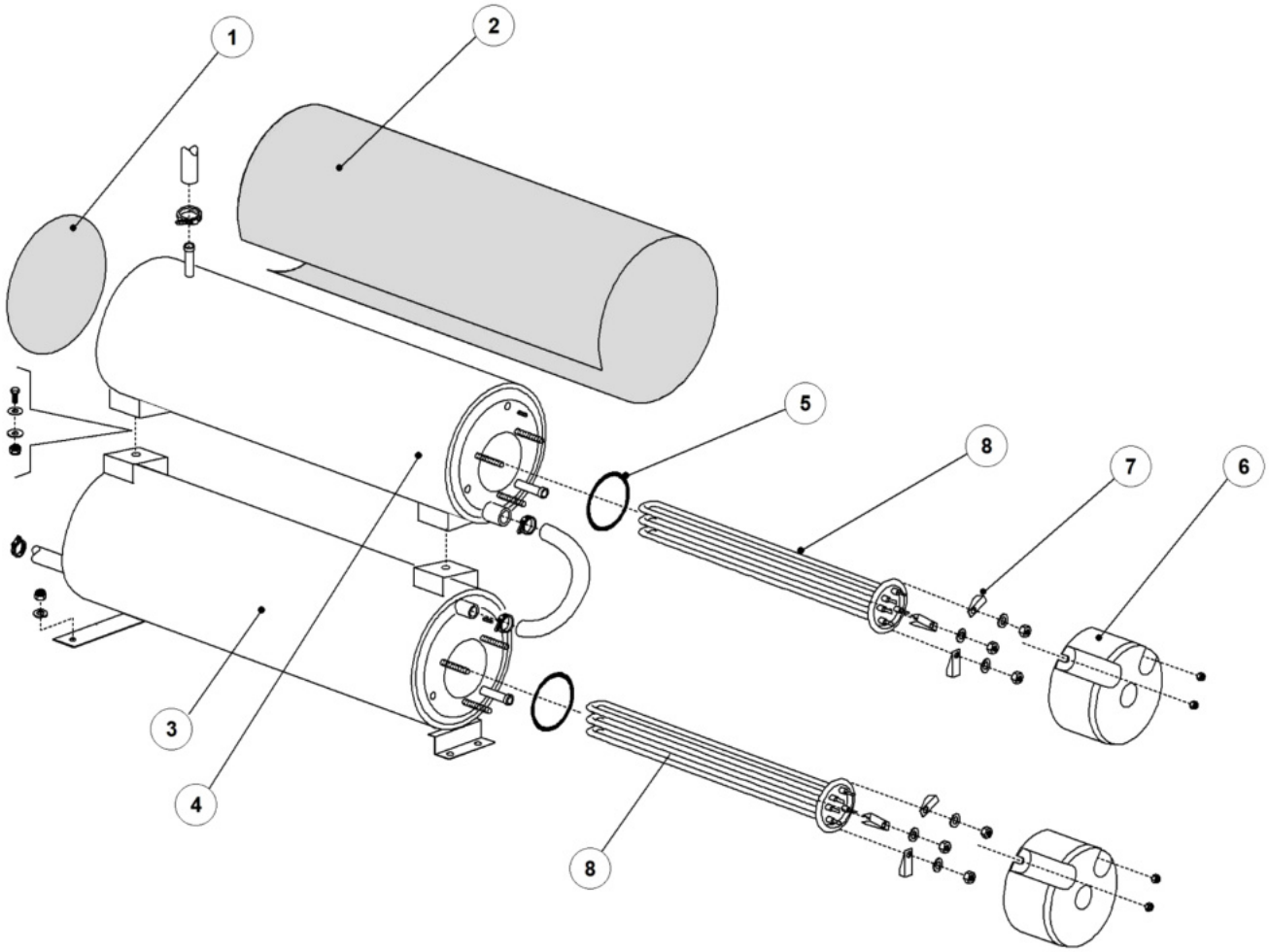
1
2
5
8
7
6
3
4
8

Pos.	Artikelbeschreibung	Description of item	Artikel Nr./Item No.
1	Abdeckung	Cover	E075205
2	Isolierung	Insulation	Auf Anfr./on requ.
3	Boiler, unten	Lower boiler	E03007012
4	Boiler, oben	Upper boiler	E03007013
5	O-Ring, 6225 OR 160 NBR	O-ring, 6225 OR 160 NBR	047005
6	Abdeckkappe	Cover cap	E075311
7	Klemme klein	Small clamp	E016045
8	Heizkörper 6 kW	Heating element 6 kW	E030001010
	Heizkörper 9 kW	Heating element 9 kW	E030001011

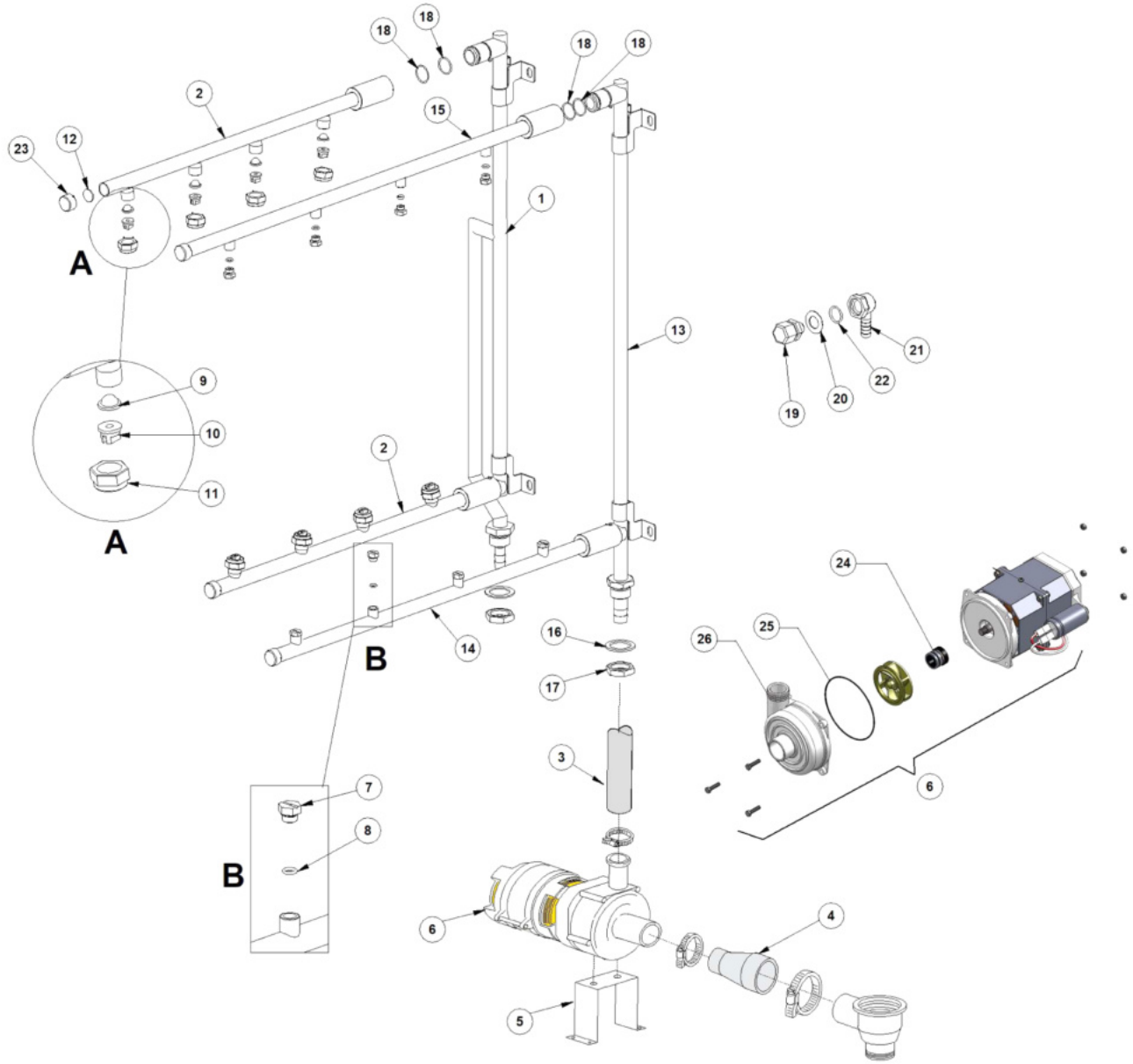
18
18
18
18
2
15
23
12
1
A
13
21
22
20
19
9
10
11
2
A
24
25
26
16
14
B
17
3
7
8
B
6
6
4
5

Pos.	Artikelbeschreibung	Description of item	Artikel Nr./Item No.
1	Steigrohr, komplett	Standpipe, complete	Auf Anfr./on requ.
2	Spülarm, komplett	Washing arm, complete.	E03071059
3	Ablaufrohr oben	Drain pipe top	0540004
4	Muffe	Bush	0540005
5	Halterung	Holder	Auf Anfr./on requ.
6	Pumpe 220-240V, 50Hz	Pump 220-240V, 50Hz	E03071096
7	Düse	Nozzle	E02200120
8	O-Ring, OR R6 NBR	O-ring, OR R6 NBR	045451
9	Filter	Filter	E02200117
10	Düse, Edelstahl	Nozzle, stainless steel	E02200121
11	Mutter 3/8", Edelstahl	Nut , 3/8" S/S	E02200116
12	Dichtung EPDM	Sealing EPDM	E02002051
13	Steigrohr	Standpipe	E03071057
14	Spülarm	Washing arm	E03071060
15	Spülarm	Washing arm	E03071060
16	Dichtung	Sealing	E013326
17	Mutter, Messing 3/4	Nut, brass 3/4	E02200103
18	O-Ring, OR 2081	O-ring, OR 2081	0013025
19	Verbindungsstück	Connection piece	E03003128
20	Unterlegscheibe	Flat washer	E03009387
21	Verbindungsstück	Connection piece	E03003129
22	O-Ring 123 NBR	O-ring 123 NBR	E03003130
23	Verschraubung	Screw connection	E02002054
24	Gleitringdichtung	Rotaing seal	015100S
25	O-Ring HP0.33	O-ring HP0.33	047958
26	Laufrad f. Pumpe	Pump rotor	E03071096A

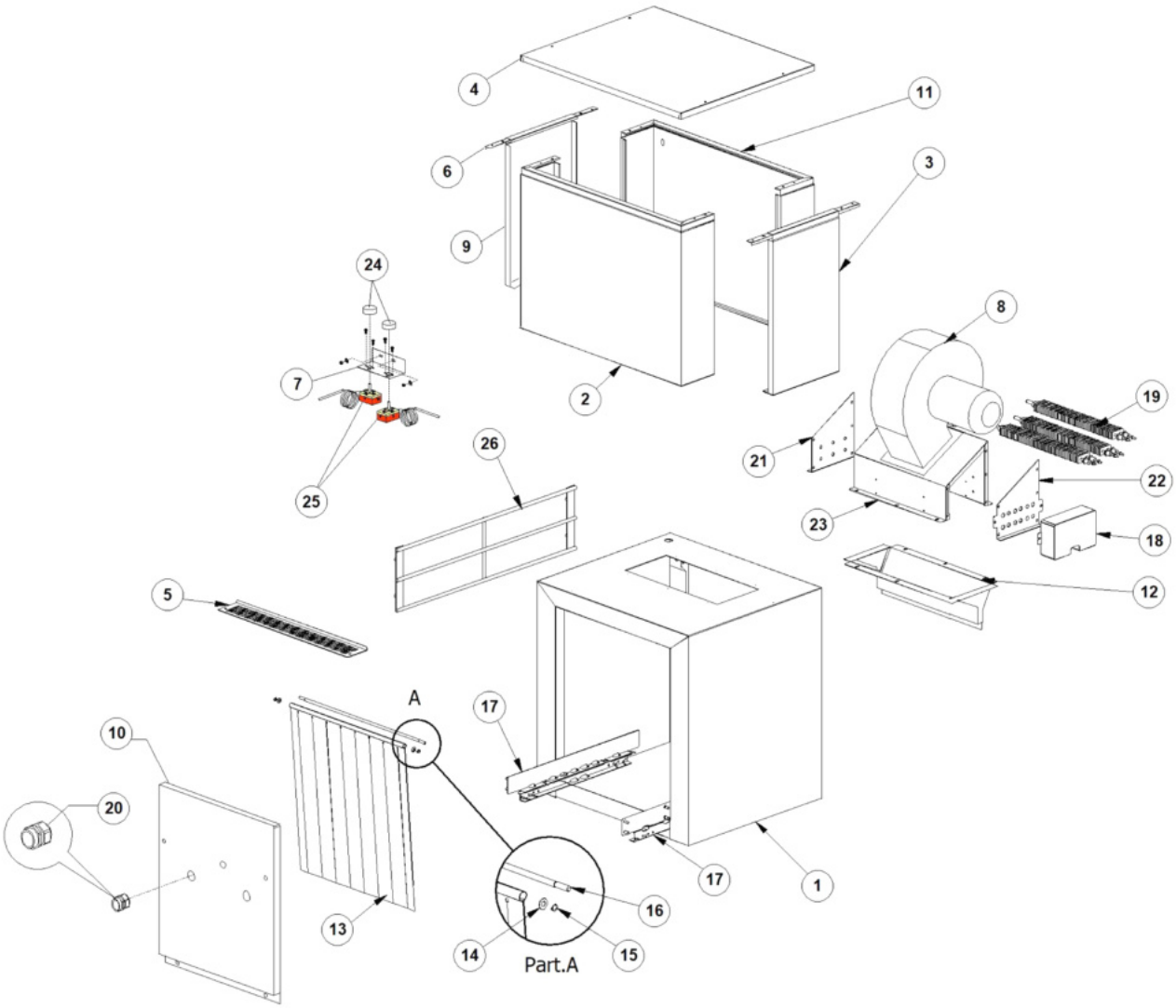
4
11
6
3
9
24
8
7
2
19
26
21
22
25
23
18
12
5
A
17
10
20
17
1
16
13
14
15
Part.A

Pos.	Artikelbeschreibung	Description of item	Artikel Nr./Item No.
1	Gehäuse	Housing	Auf Anfr./on requ.
2	Blende, vorne	Front panel	E03070115
3	Blende, seitlich	Side panel	Auf Anfr./on requ.
4	Abdeckung	Cover	E03070127
5	Lüftergitter	Fan grid	E03009362B
6	Verstärkung	Reinforcement	E03070180
7	Halterung z. Thermostat	Thermostat holder	E03009104
8	Lüfter 0,25kW, 230/400V 50Hz	Fan 0,25kW, 230/400V 50Hz	E03003118
9	Blende m. Lüftergitter	Panel w. fan grid	E03070171
10	Spritschutz	Splash guard	E03070157
11	Rückwand	Back panel	E03070123
12	Luftführung	Airflow guide	Auf Anfr./on requ.
13	Vorhang	Curtain	E03071070
14	Unterlegscheibe 8x16 DIN125 S/S	Flat washer 8x16 DIN125 S/S	Auf Anfr./on requ.
15	Ring D8	Ring D8	E011815
16	Stange	Rod	E03071069
17	Führung	Guide	E03070014
18	Abdeckung	Cover	E03071078
19	Heizelement 1500W	Heating element 1500W	E03071075
20	Zugentlastung	Strain relief	E080414
21	Abdeckung, hinten	Back cover	Auf Anfr./on requ.
22	Abdeckung, vorne	Front cover	Auf Anfr./on requ.
23	Halterung	Holder	Auf Anfr./on requ.
24	Knebel 0-300°C	Knob 0-300°C	E015105C
25	Thermostat	Thermostat	E0107073

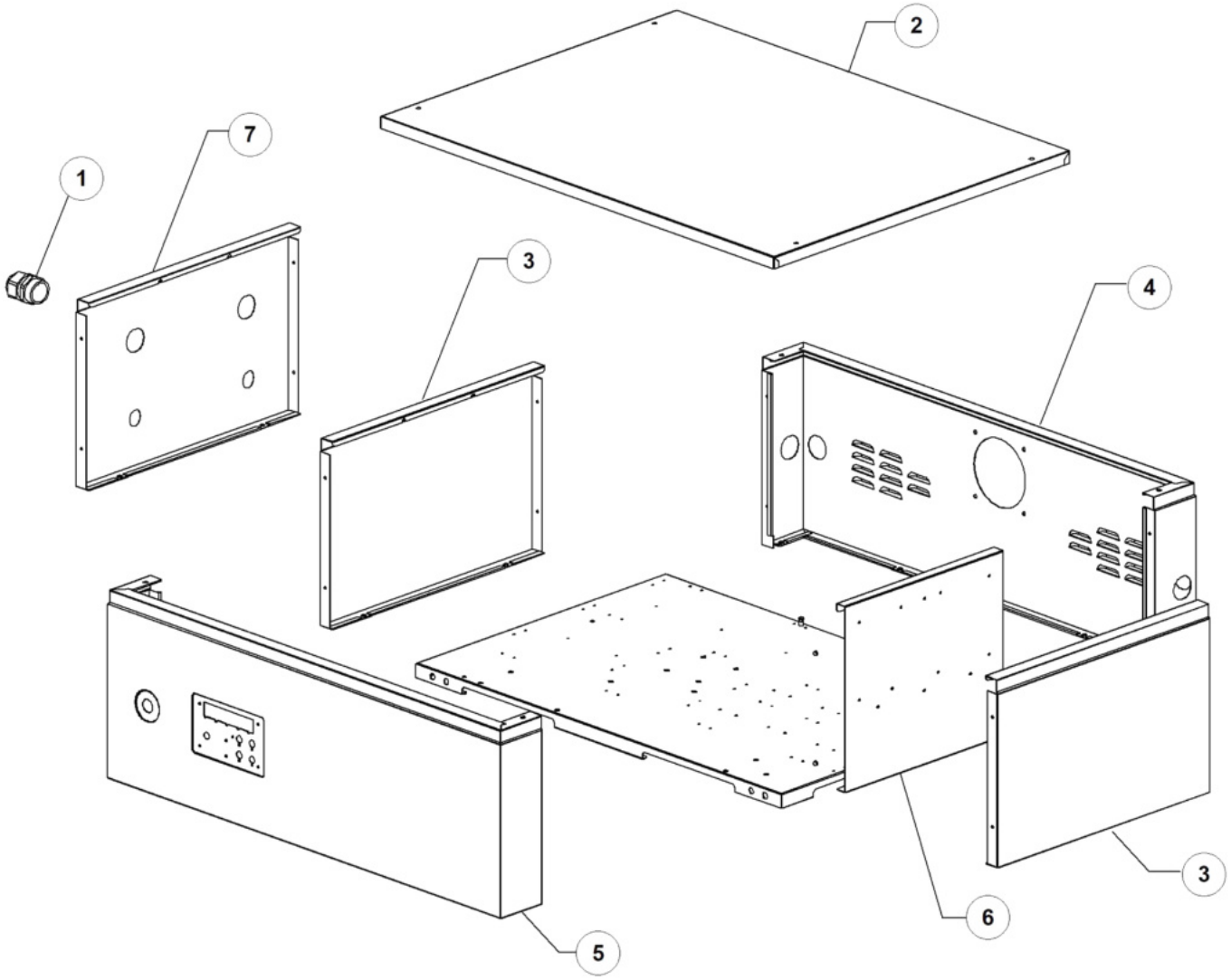
2
7
1
3
4
3
6
5

Pos.	Artikelbeschreibung	Description of item	Artikel Nr./Item No.
1	Zugentlastung	Strain relief	E080419
2	Abdeckung	Cover	E03070242
3	Blende, seitlich	Side panel	Auf Anfr./on requ.
4	Rückwand	Back panel	E03070217
5	Blende, vorne	Front panel	Auf Anfr./on requ.
6	Halterung	Holder	Auf Anfr./on requ.
7	Blende	Panel	Auf Anfr./on requ.

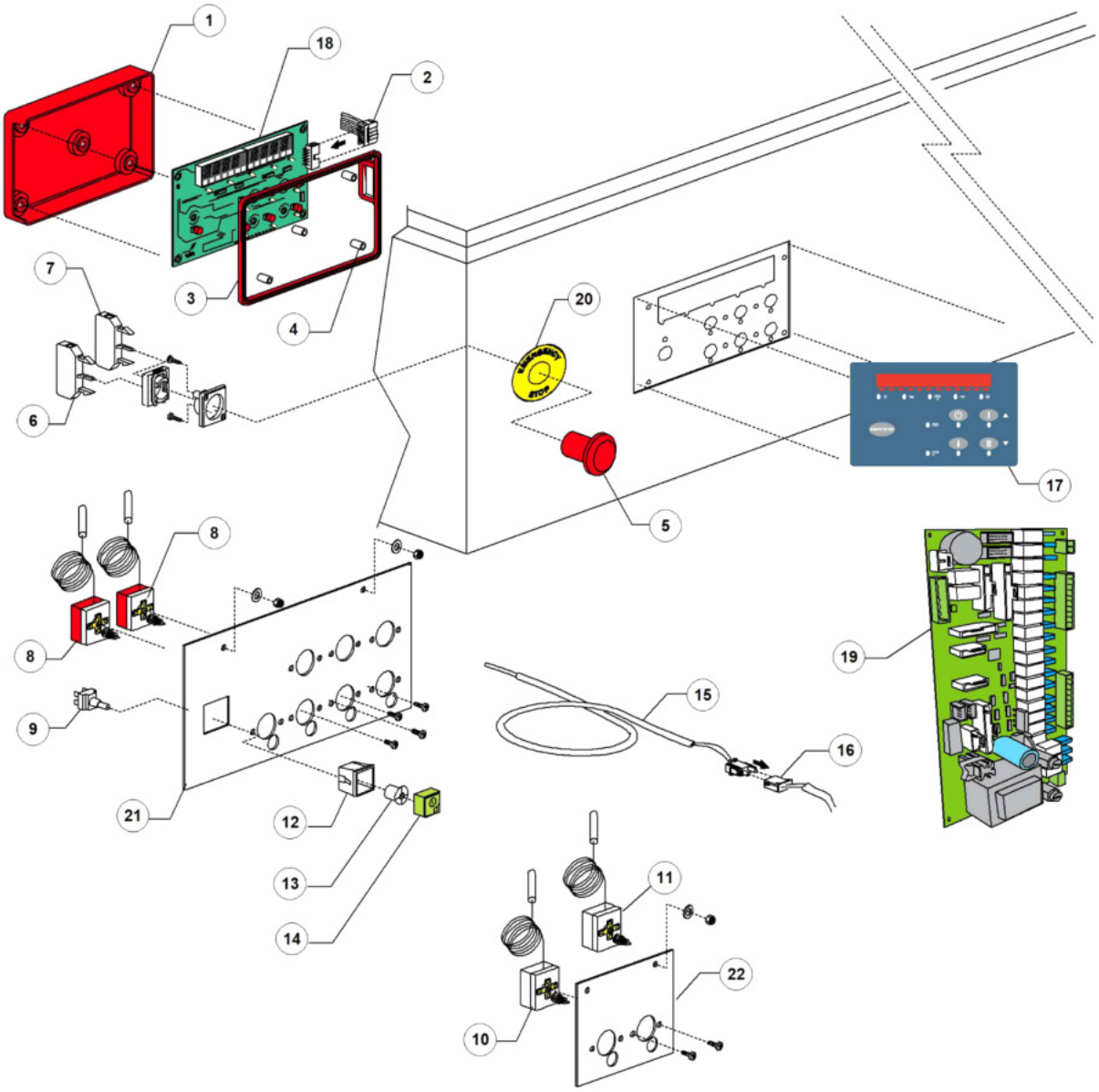
1
18
2
7
3
4
20
6
17
5
8
8
19
9
15
16
21
12
13
14
11
22
10

Pos.	Artikelbeschreibung	Description of item	Artikel Nr./Item No.
1	Halterung	Holder	E011600931A
2	Flachbandkabel m. Stecker, 16 Pin, 1m	Plug f. electronics	050651
3	Dichtung	Gasket	E011600931B
4	Abstandhalter	Spacer	050561
5	Notfallknopf	Emergency button	E03002050
6	Kontakt 1NC	Contakt 1NC	E03002056
7	Kontakt 1NA	Contakt 1NA	E03002054
8	Sicherheitsthermostat 110 1500PVC	Safety thermostat 110 1500PVC	E02000430
9	Schalter 16 A, Ein-Aus	Switch 16 A, on-off	015812
10	Sicherheitsthermostat	Safety thermostat	E03072158
11	Thermostat 0 - 90° C	Thermostat 0 - 90° C	0107071
12	Halterung	Holder	E015815
13	Kontrollscheibe m. Nocken	Control disc w. cams	015824
14	Drucktaste grün, Ein-Aus	Push button green, on-off	015874
15	Temperaturfühler	Temperature sensor	E03006165
16	Verlängerung	Extension	E03006170
17	Bedienfeldfolie	Control panel Sticker	E0391092
18	Bedienfeld	Control panel	E011600931
19	Hauptplatine	Mainboard	E03072148
20	Not-Aus	Emergency stop	E0391076
21	Platte	Plate	E03009114
22	Befestigung	Fixing	E03070350

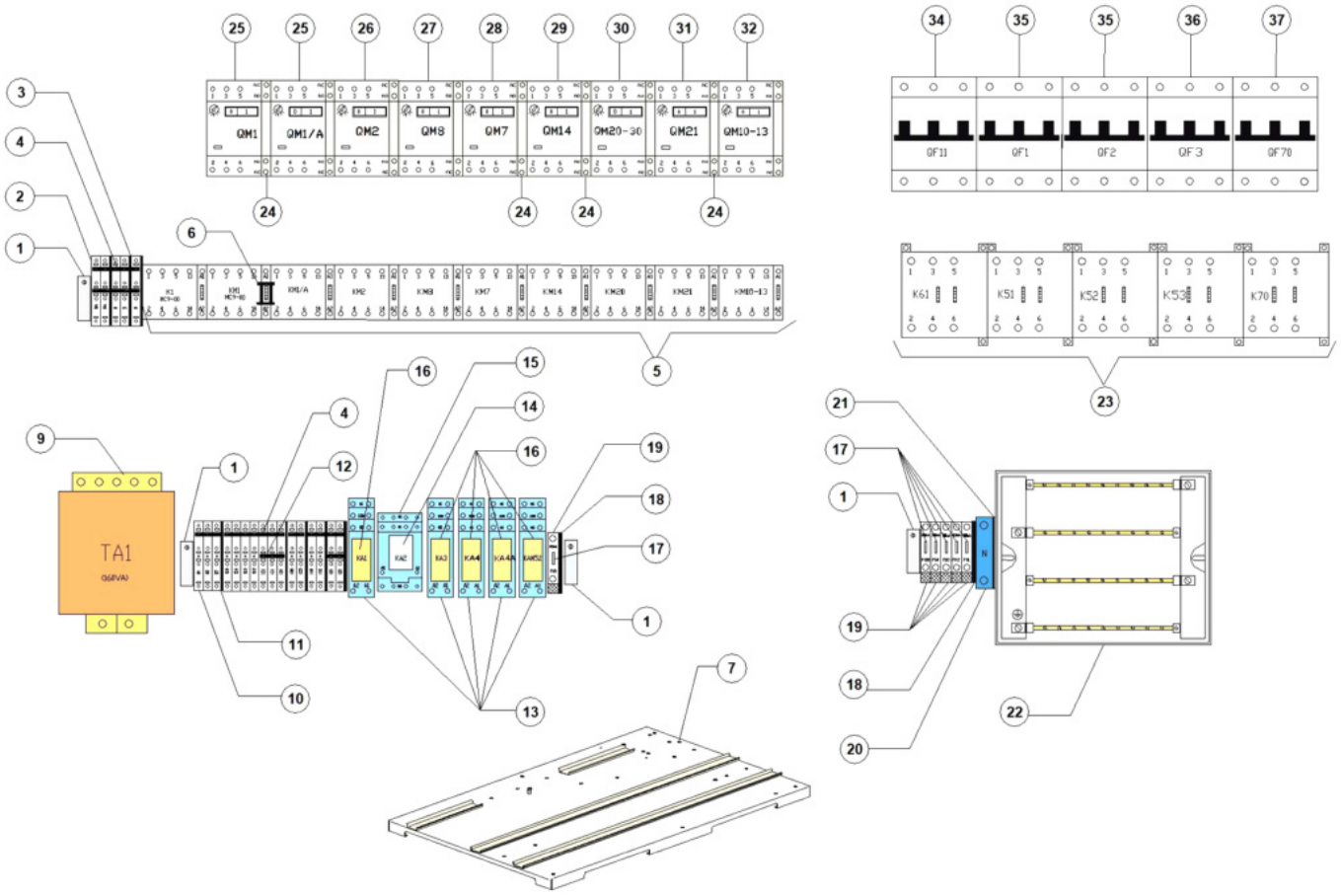
QM1
QM1/A
QM2
QM8
QM7
QM14
QM20-30
QM21
QM10-13
QF11
QF1
QF2
QF3
QF70
K61
K51
K52
K53
K70
TA1
(65PVA)
KA1
KA2
KA3
KA4
KA4A
KAM52

Pos.	Artikelbeschreibung	Description of item	Artikel Nr./Item No.
1	Halterung	Holder	E03006093
2	Klemmbrett, doppelt	Terminal board, double	Auf Anfr./on requ.
3	Springer z. Klemmbrett	Jumper f. terminal board	Auf Anfr./on requ.
4	Platte	Plate	Auf Anfr./on requ.
5	Schütz 9A/16A 24V, 50/60Hz	Contactor 9A/16A 24V, 50/60Hz	E02000370
6	Verriegelung	Interlock	E03006153
7	Boden	Bottom	Auf Anfr./on requ.
9	Transformator	Transformer	E03006060
10	Klemmbrett, doppelt	Terminal board, double	Auf Anfr./on requ.
11	Platte	Plate	Auf Anfr./on requ.
12	Springer z. Klemmbrett	Jumper f. terminal board	Auf Anfr./on requ.
13	Halterung	Holder	E03006079
14	Relais 24V, 7A	Relay 24V, 7A	E03071140
15	Halterung	Halterung	E03071141
16	Relais 24V	Relay 24V	E03006078
17	Sicherung	Fuse	015163
18	Platte	Plate	E03006144
19	Halterung z. Sicherung	Holder f. fuse	E03006147
20	Klemmbrett 35mmµ	Terminal board 35mmµ	Auf Anfr./on requ.
21	Platte	Plate	E03006084
22	Klemmbrett 125A	Terminal board 125A	E03071168
23	Schütz 36A/20A 24V 50/60Hz	Contactor 36A/20A 24V 50/60Hz	E02000385
24	Kontakt 1NA-1NC	Contakt 1NA-1NC	E03006080
25	Leistungsschalter 0,63-1A	Circuit breaker 0,63-1A	E02000389
26	Leistungsschalter 2,5-4A	Circuit breaker 2,5-4A	E02000394
27	Leistungsschalter 1-1,6A	Circuit breaker 1-1,6A	E02000390
29	Leistungsschalter 1-1,6A	Circuit breaker 1-1,6A	E02000390
	Leistungsschalter 2,5-4A	Circuit breaker 2,5-4A	E02000394
30	Leistungsschalter 0,63-1A	Circuit breaker 0,63-1A	E02000389
31	Schütz 36A/20A 24V 50/60Hz	Contactor 36A/20A 24V 50/60Hz	E02000385
	Leistungsschalter 1-1,6A	Circuit breaker 1-1,6A	E02000390
32	Leistungsschalter 1-1,6A	Circuit breaker 1-1,6A	E02000390
34	Leistungsschalter, 3-polig 20A	Circuit breaker, 3-pole 20A	E02000403
35	Leistungsschalter, 3-polig 20A	Circuit breaker, 3-pole 20A	E02000403
	Leistungsschalter, 3-polig 16A	Circuit breaker, 3-pole 16A	E02000407
	Leistungsschalter, 3-polig 10A	Circuit breaker, 3-pole 10A	E02000412
37	Leistungsschalter, 3-polig 20A	Circuit breaker, 3-pole 20A	E02000403
	Leistungsschalter, 3-polig 16A	Circuit breaker, 3-pole 16A	E02000407
	Leistungsschalter, 3-polig 10A	Circuit breaker, 3-pole 10A	E02000412

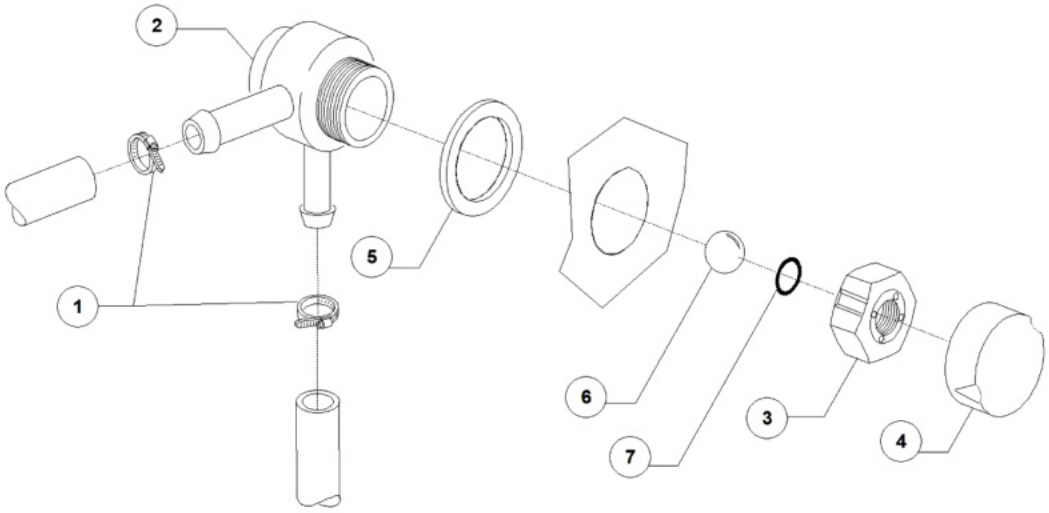
2
5
1
6
7
3
4

Pos.	Artikelbeschreibung	Description of item	Artikel Nr./Item No.
1	Schelle 12/22	Clamp 12/22	011807
2	Gehäuse z. Rücksaugverhinderer	Housing f. backflow preventer	015280
3	Mutter z. Rücksaugverhinderer	Nut f. backflow preventer	015281
4	Abdeckkappe	Cover cap	015282
5	Dichtung	Sealing	015283
6	Kugel z. Ventil	Valve ball	015284
7	Dichtung	Sealing	015285

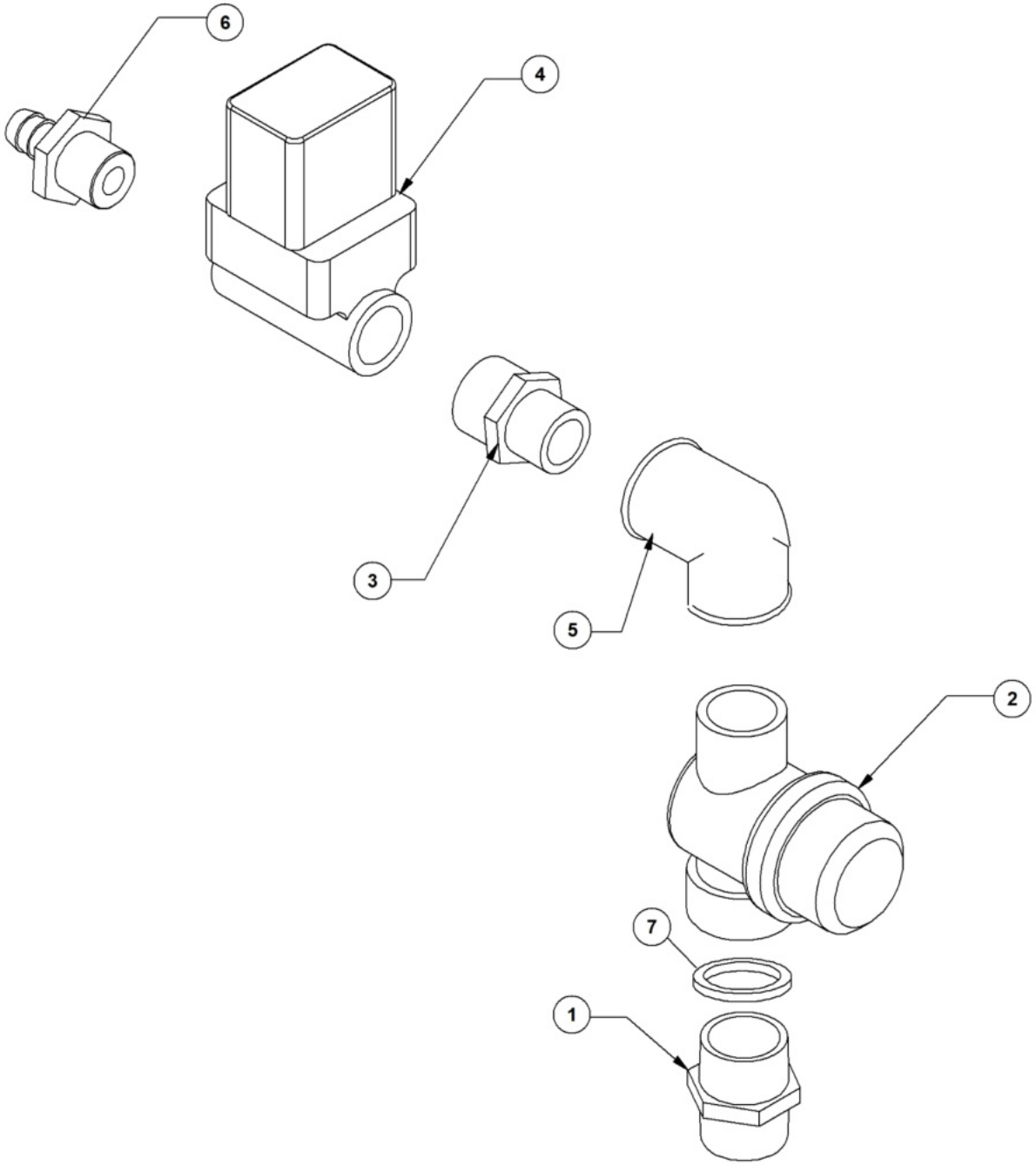
6
4
3
5
2
7
1

Pos.	Artikelbeschreibung	Description of item	Artikel Nr./Item No.
1	Verbindungsstück	Connection piece	E03071197
2	Filter	Filter	E02000121
3	Verbindungsstück	Connection piece	E03071205
4	Magnetventil 24V	Solenoid valve 24V	E03002030
5	Winkelstück	Elbow piece	E03071189
6	Schlauchverbinder PG260	Hose connector PG260	E012023
7	Dichtung	Sealing	E013326

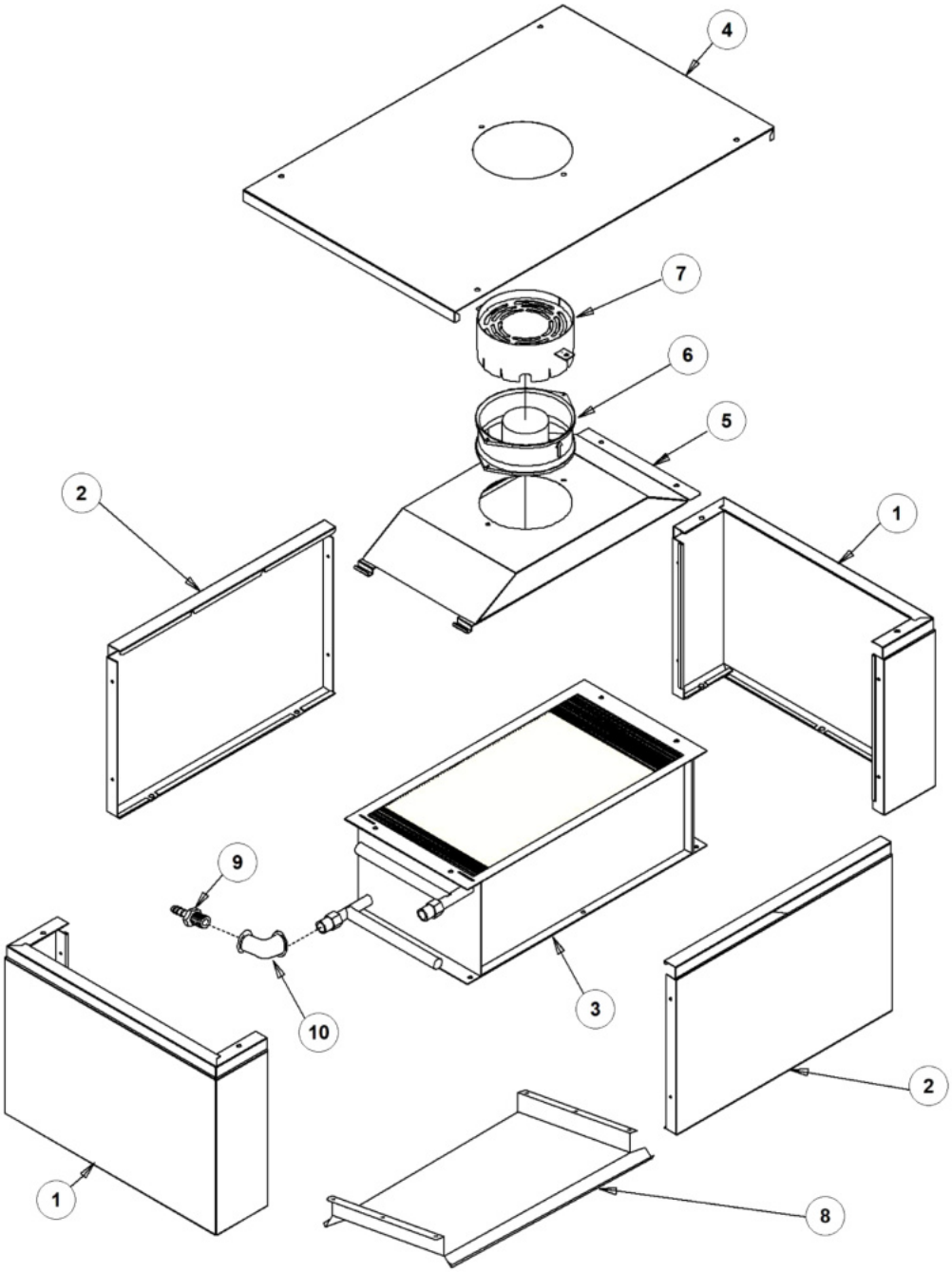
4
7
6
5
2
1
9
10
3
2
1
8

Pos.	Artikelbeschreibung	Description of item	Artikel Nr./Item No.
1	Abdeckung, vorne/hinten	Front/back cover	E03070224
2	Abdeckung, seitlich	Side cover	E03070175
3	Dampfkondensator, Spule	Steam condenser coil	E03000155
4	Abdeckung	Cover	Auf Anfr./on requ.
5	Abdeckung	Cover	E03070259
6	Lüftermotor, 230 V, 50-60 Hz	Fan motor, 230 V, 50-60 Hz	E011600715
7	Abzug z. Wärmerückgewinnung	Chimney f. heat recovery	E03071115
8	Spritzschutz	Splash guard	Auf Anfr./on requ.
9	Schlauchverbinder PG260	Hose connector PG260	E012023
10	Winkelstück	Elbow piece	E03071188

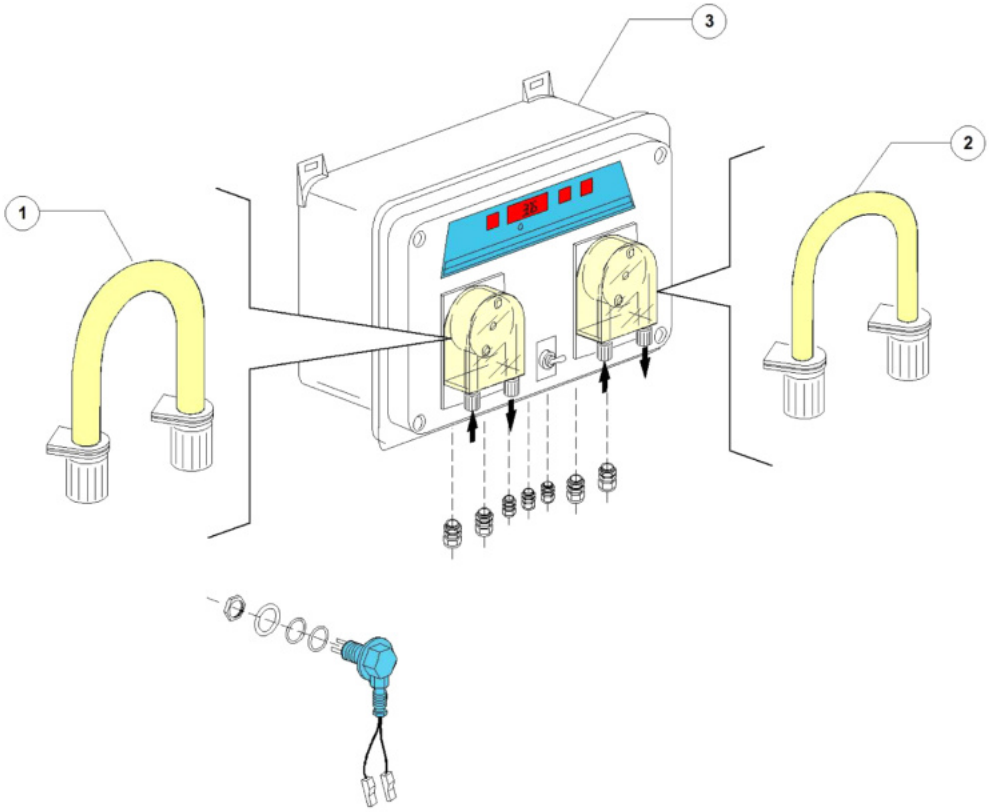
3
2
1

Pos.	Artikelbeschreibung	Description of item	Artikel Nr./Item No.
1	Schlauch	Hose	E015185
2	Schlauch	Hose	E015186
3	Klarspül- u. Spülmitteldosierpumpe	Rinse aid a. detergent dosing pump	E015181A

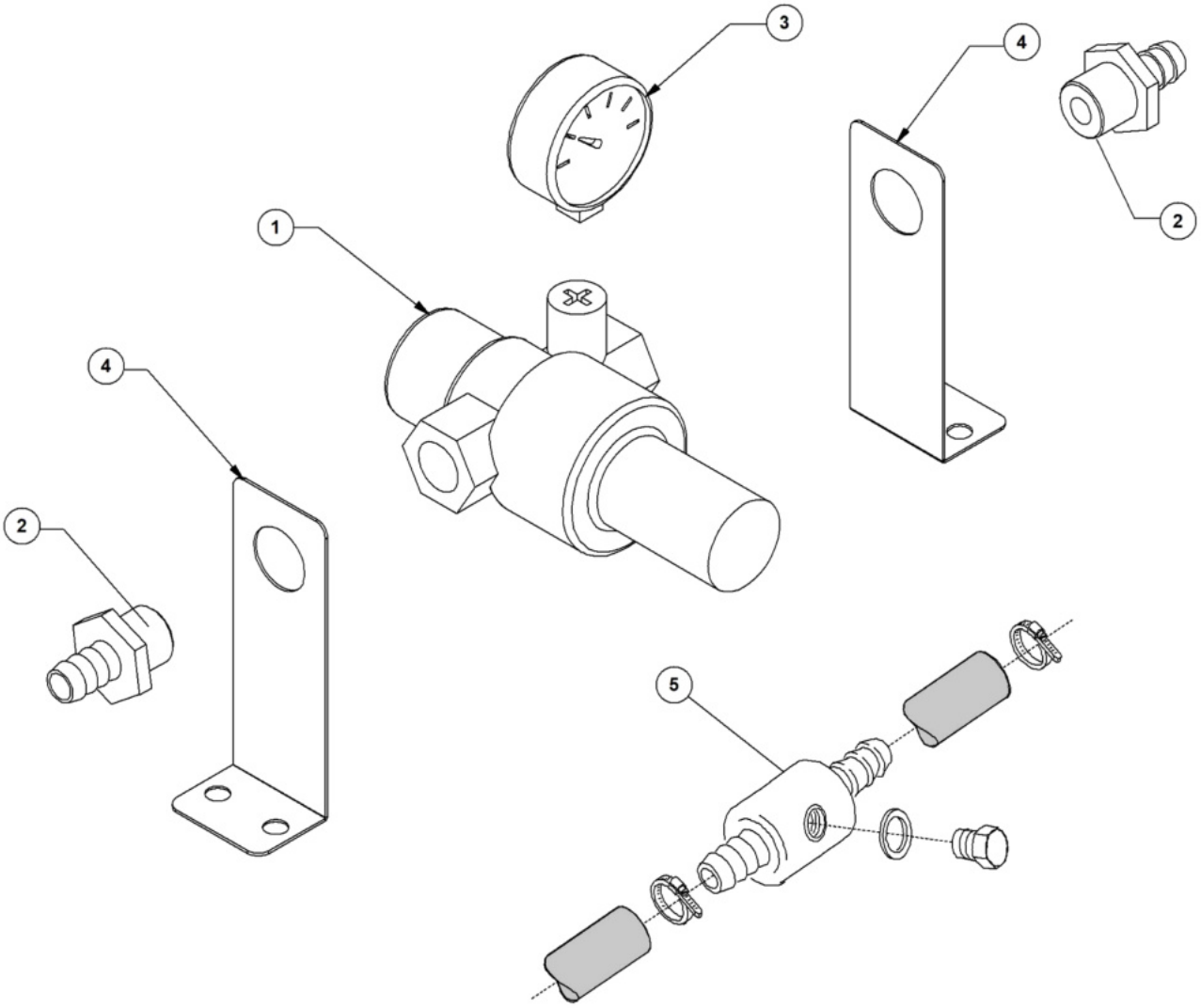
3
4
2
1
4
2
5

Pos.	Artikelbeschreibung	Description of item	Artikel Nr./Item No.
1	Druckminderer	Pressure reducer	E02000364
2	Schlauchverbinder PG260	Hose connector PG260	E012023
3	Manometer	Manometer	E02000244
4	Halterung	Holder	E03009439
5	T-Stück	T-piece	E03003906