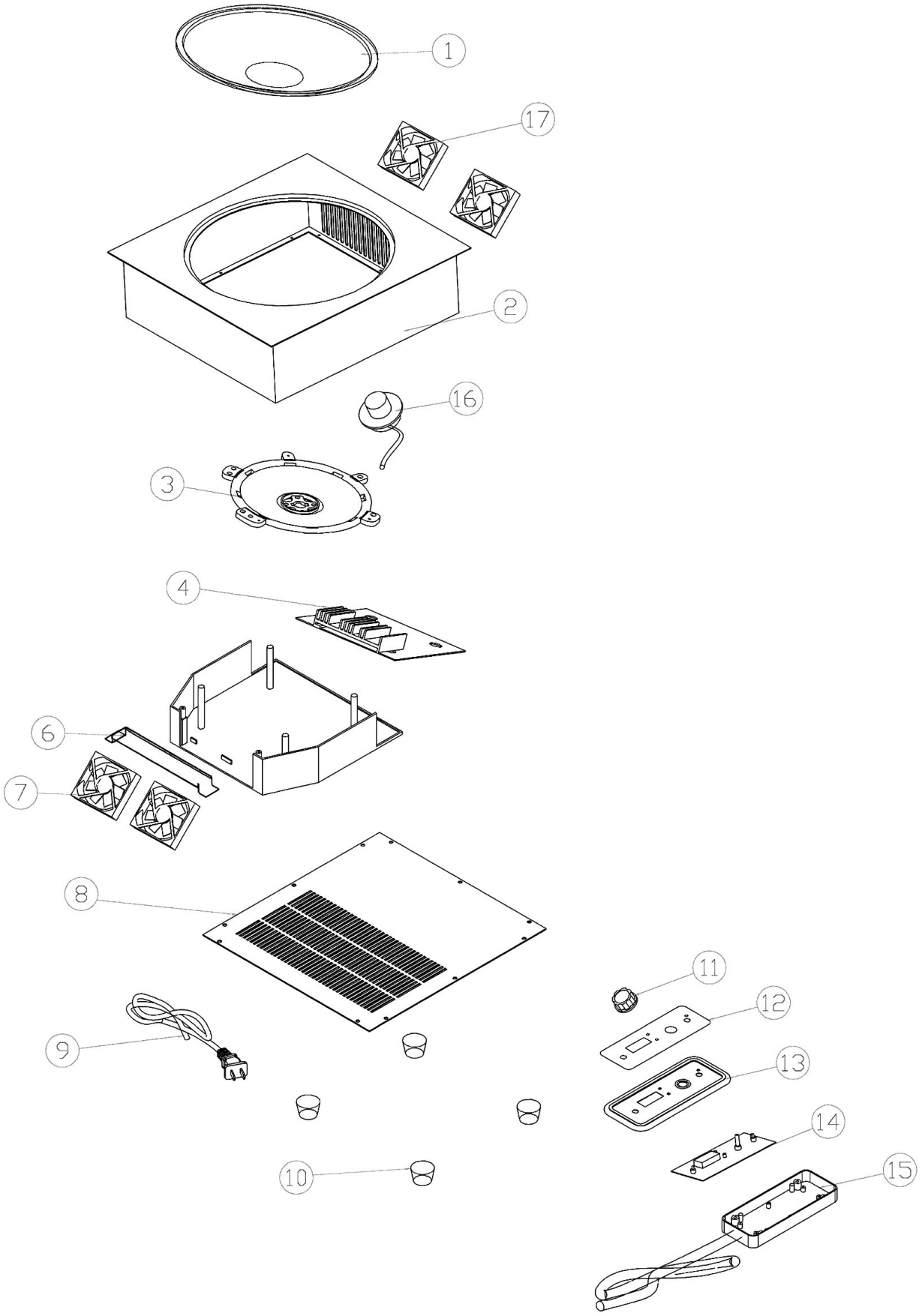

Bartscher	Einbau-Induktionswok IW35-EB Artikel-Nr.: 105997	Explosionszeichnung 29.01.2019	Seite 1/2

Pos.	Artikelbeschreibung	Description of item	Artikel Nr./Item No.
1	Schale, Keramik, schwarz	Concave, ceramic, black	E01059861
2	Gehäuse, Edelstahl	Housing, stainless steel	E010599702
3	Induktionsspule	Induction coil	E01059837
4	Hauptplatine	Mainboard	E010599704
6	Halterung z. Lüfter	Holder f. fan	E010599706
7 + 17	Lüfter - Set, groß	Big fan set	010598011
8	Boden	Bottom	E01058298
9	Anschlusskabel m. Stecker	Power cord w. plug	A039896
10	Fuß	Base	E010599710
11	Knebel	Knob	E010582911
12 - 15	Elektronik	Electronic	E010582912
16	Fühler f. Heizspule	Sensor f. heating coil	E010584315