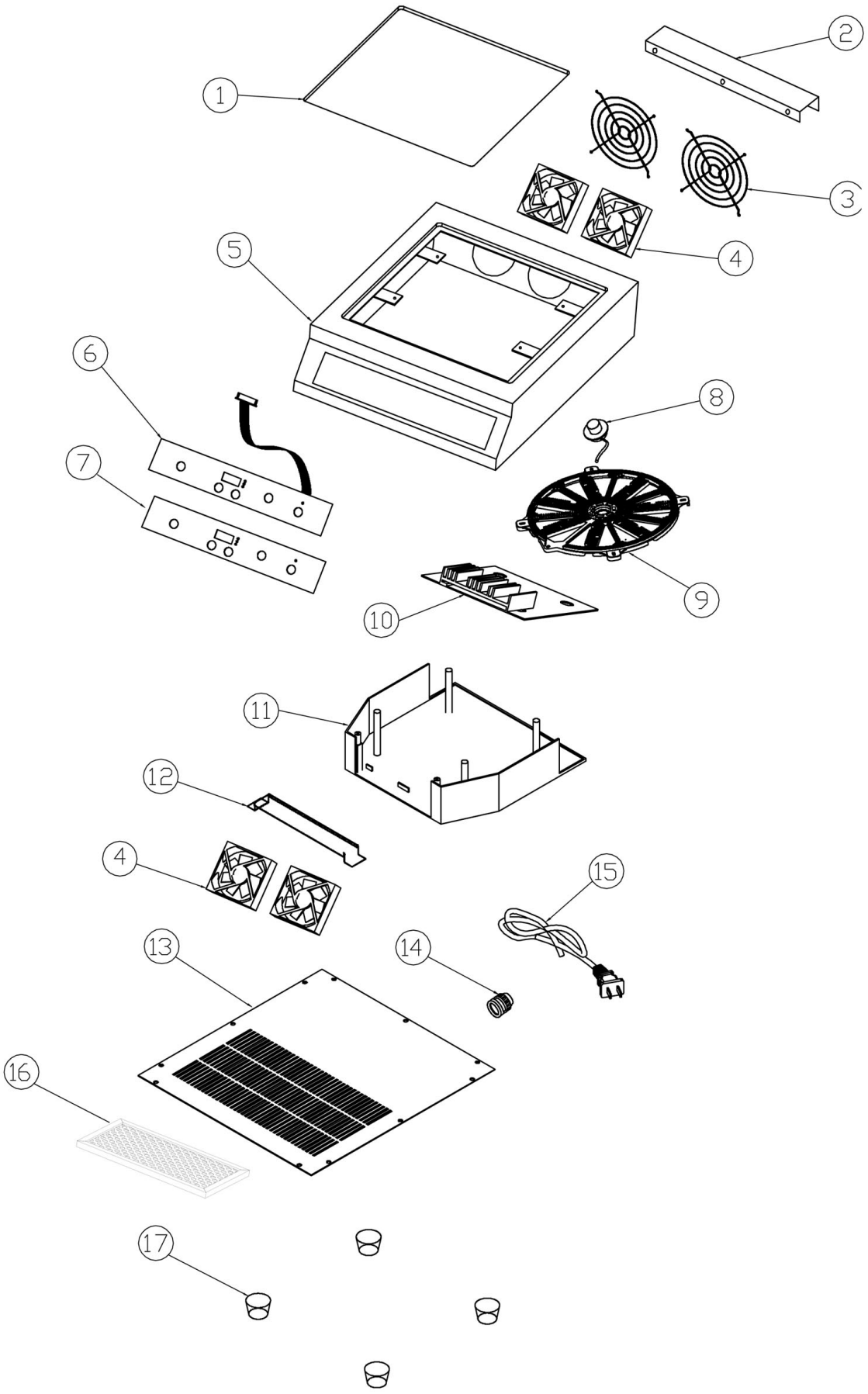

Bartscher	Induktionskocher IK 35TC-SW Artikel-Nr.: 105926	Explosionszeichnung 09.09.2020	Seite 1/2

Pos.	Artikelbeschreibung	Description of item	Artikel Nr./Item No.
1	Glasplatte	Glass plate	E010592601
2	Abdeckung	Cover	E010592602
3	Lüftergitter	Fan grill	E010592603
4	Lüfter	Fan	01058355
5	Gehäuse	Housing	E010592605
6	Bedienfeld	Control panel	E010592606
7	Glasabdeckung z. Bedienfeld	Glass cover f. control panel	E010592607
8	Fühler f. Heizspule	Sensor f. heating coil	E010584315
9	Heizspule	Heating coil	E010592609
10	Hauptplatine	Mainboard	E010592610
11	Gehäuse, innen	Inner housing	E010592611
12	Halterung z. Lüfter	Holder f. fan	E010592612
13	Boden	Bottom	E010592613
14	Zugentlastung	Strain relief	E010592614
15	Anschlusskabel m. Stecker	Power cord w. plug	A039896
16	Filter	Filter	E010592616
17	Fuß, Gummi	Foot, rubber	01058356