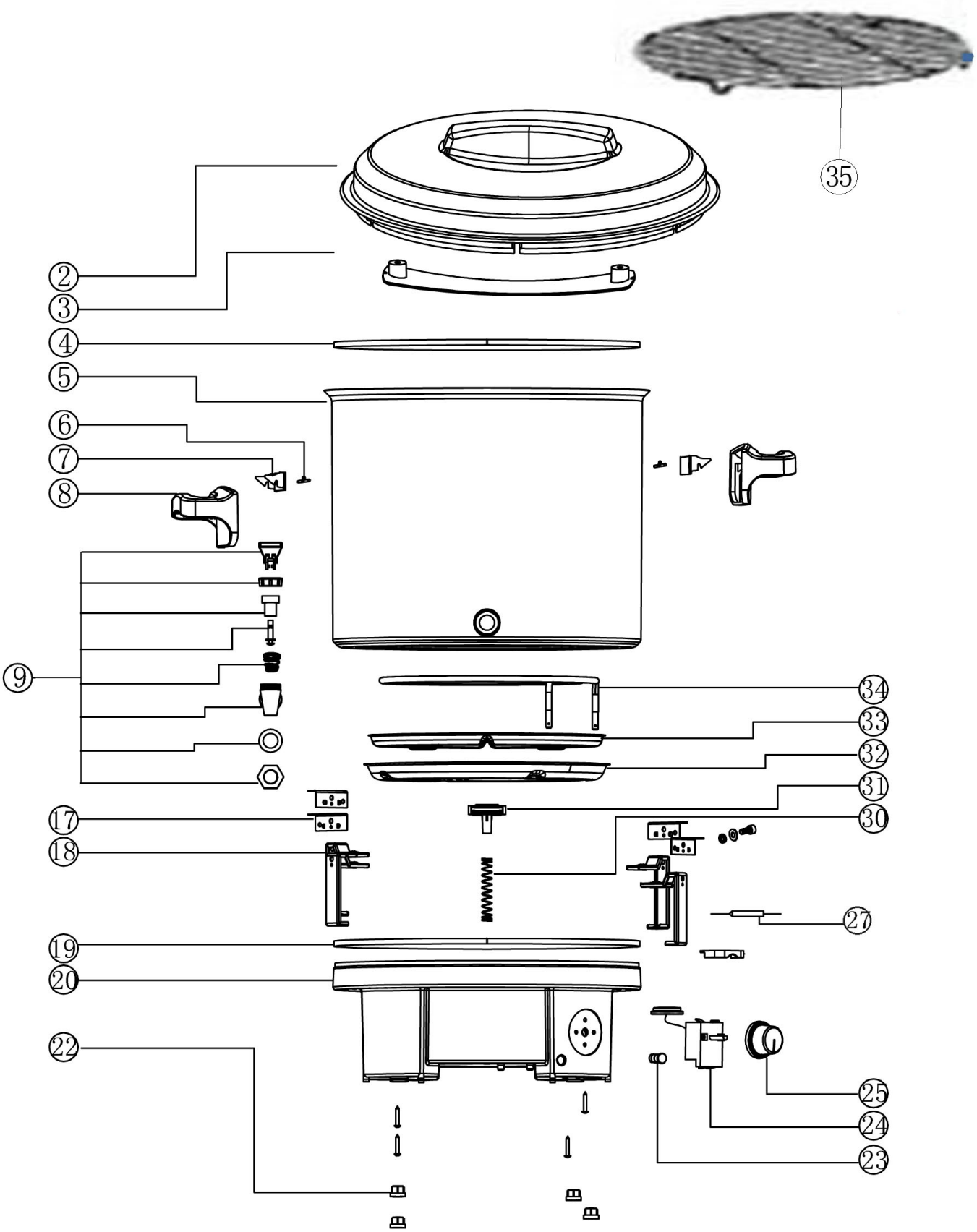

Bartscher	Glühweintopf / Einkochtopf GE 21 Artikel-Nr.: 200049	Explosionszeichnung 12.12.2014	Seite 1/2

Pos.	Artikelbeschreibung	Description of item	Artikel Nr./Item No.
2	Deckel	Lid	02000491
3	Abdeckung	Cover	020004903
4	Sicherungsring	Locking ring	020004902
5 - 7	Gehäuse	Housing	02000493
8	Griff	Handle	02000495
9	Ablasshahn, komplett	Drain cock, complete	020004929
17	Halterung z. Tank	Tank holder	0200049017
18	Halterung T = 1,5mm	Bracket T = 1,5mm	020004911
19	Ring	Ring	020004913
20	Boden	Bottom	020004914
22	Fuß, Gummi	Base, rubber	020004921
23	Abdeckung z. Lampe	Cover f. lamp	020004918
24	Thermostat 250V, 16A	Thermostat 250V, 16A	020004915
25	Knebel z. Thermostat	Knob f. thermostat	020004919
27	Sicherung	Fuse	E0200049271
30	Feder	Spring	020004925
31	Halterung z. Thermostat	Bracket f. thermostat	020004931
32	Isolierung	Insulation	02000499
33	Schutzblech	Protection plate	02000498
34	Heizkörper 230V, 1800W	Heating element 230V, 1800W	02000497
35	Rost	Grid	E020004935