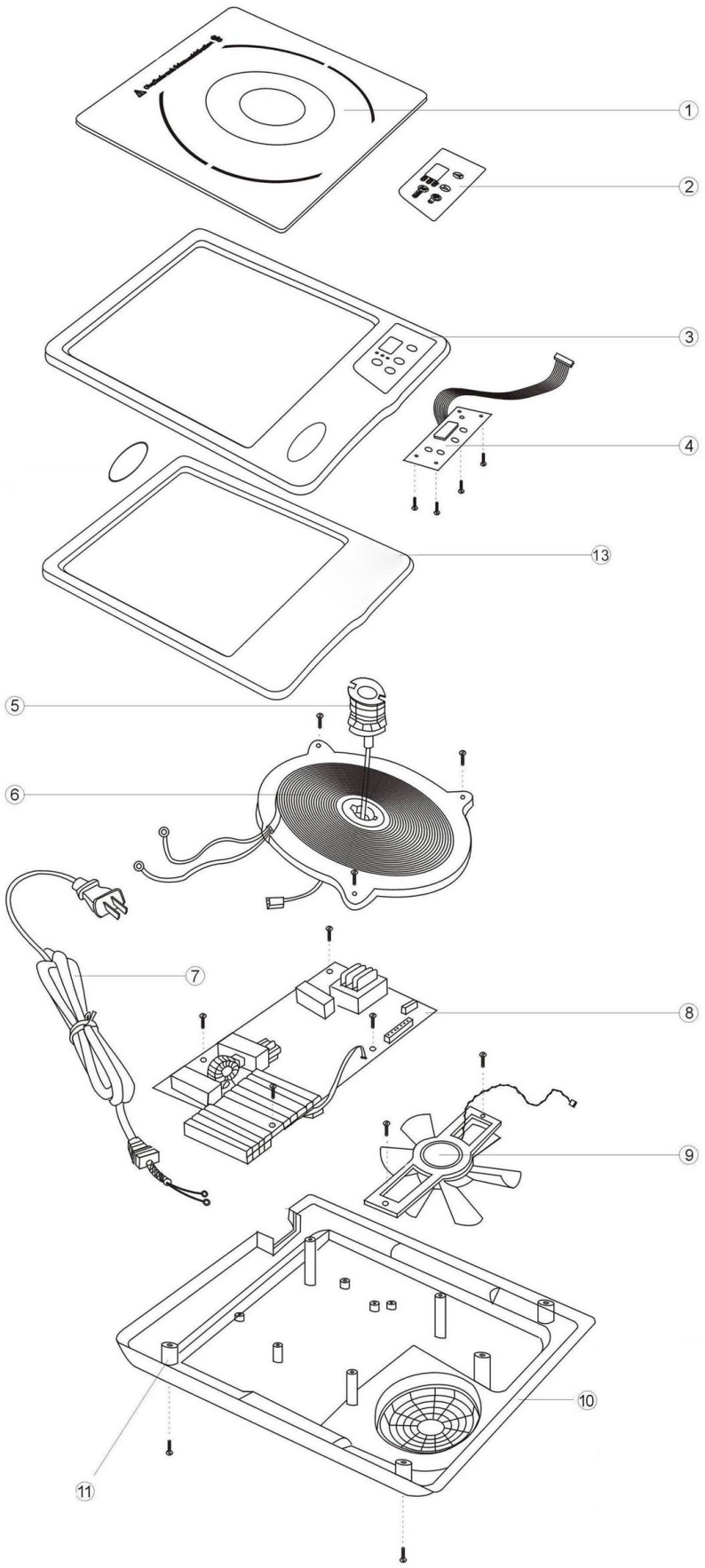

Bartscher	Induktionskocher IK 18 Artikel-Nr.: 105824	Explosionszeichnung 21.09.2017	Seite 1/2

Pos.	Artikelbeschreibung	Description of item	Artikel Nr./Item No.
1	Glasplatte	Glass plate	E010582401
2	Bedienfeldfolie	Control panel sticker	E010582402
3	Gehäuse	Housing	E010582403
4	Bedienplatine	Control board	E010582404
5	Fühler z. Heizspule	Sensor f. heating coil	E010584315
6	Heizspule	Heating coil	01058206
7	Anschlusskabel m. Stecker	Power cord w. plug	A039896
8	Steuerplatine	Mainboard	010582082
9	Lüfter	Fan	01058398
10	Boden, Kunststoff	Plastic bottom	E010582410
11	Fuß, Kusntstoff	Base, plastic	01058207
13	Rahmen, innen	Inner frame	E010582413