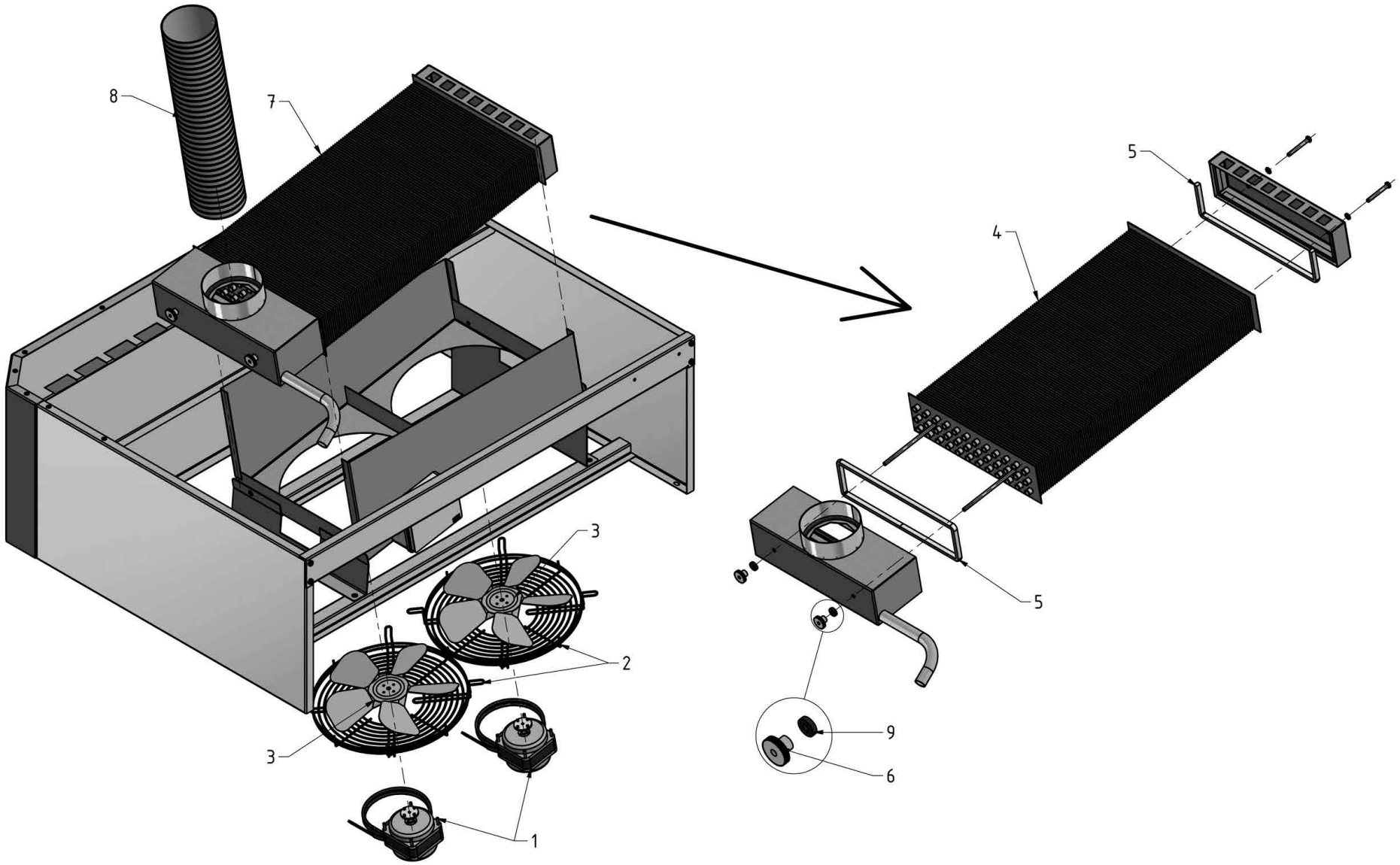

Bartscher	Kondensationshaube LBO800 Artikel-Nr.: 117940	Explosionszeichnung Datum 17.11.2022	Seite 1/2

Pos.	Artikelbeschreibung	Description of item	Artikel Nr./Item No.
010	Haubendampfkondensator - HC-98HTB	Hood steam condenser - HC-98HTB	E0506504
008	Flexibles ALU-Rohr Fi-100, L=2,0m	Flexible ALU pipe Fi-100, L=2,0m	E02210006
004	Motor EUROPE	Motor EUROPE	E09905801037