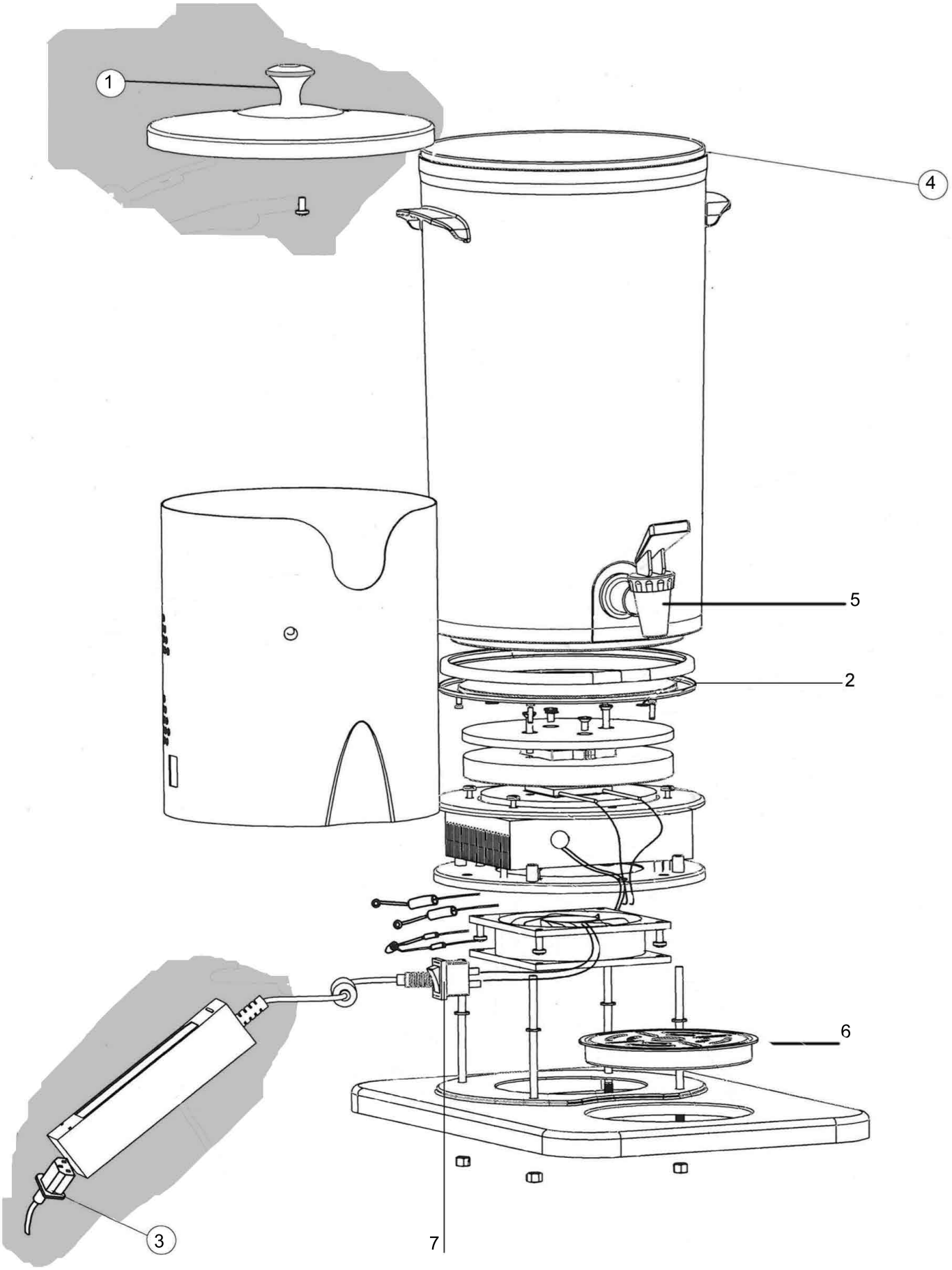

Bartscher	Getränke-Dispenser DTE5 Artikel-Nr.: 150983	Explosionszeichnung Datum 11.10.2022	Seite 1/2

Pos.	Artikelbeschreibung	Description of item	Artikel Nr./Item No.
1	Deckel komplett	Lid complete	E030510L
2	Sockel m. Kühleinheit	Base with cooling unit	E0PB2495
3	Anschlusskabel mit Transformator	Power cord w. transformator	E0PB24181
4	Zylinder komplett o. Ablasshahn	Cylinder completewithout tap	E0PB2370
5	Ablasshahn komplett	Tap complete	E02285
6	Abtropfschale	Drip tray	E0PB23589
7	Schalter	Switch	E0P2335