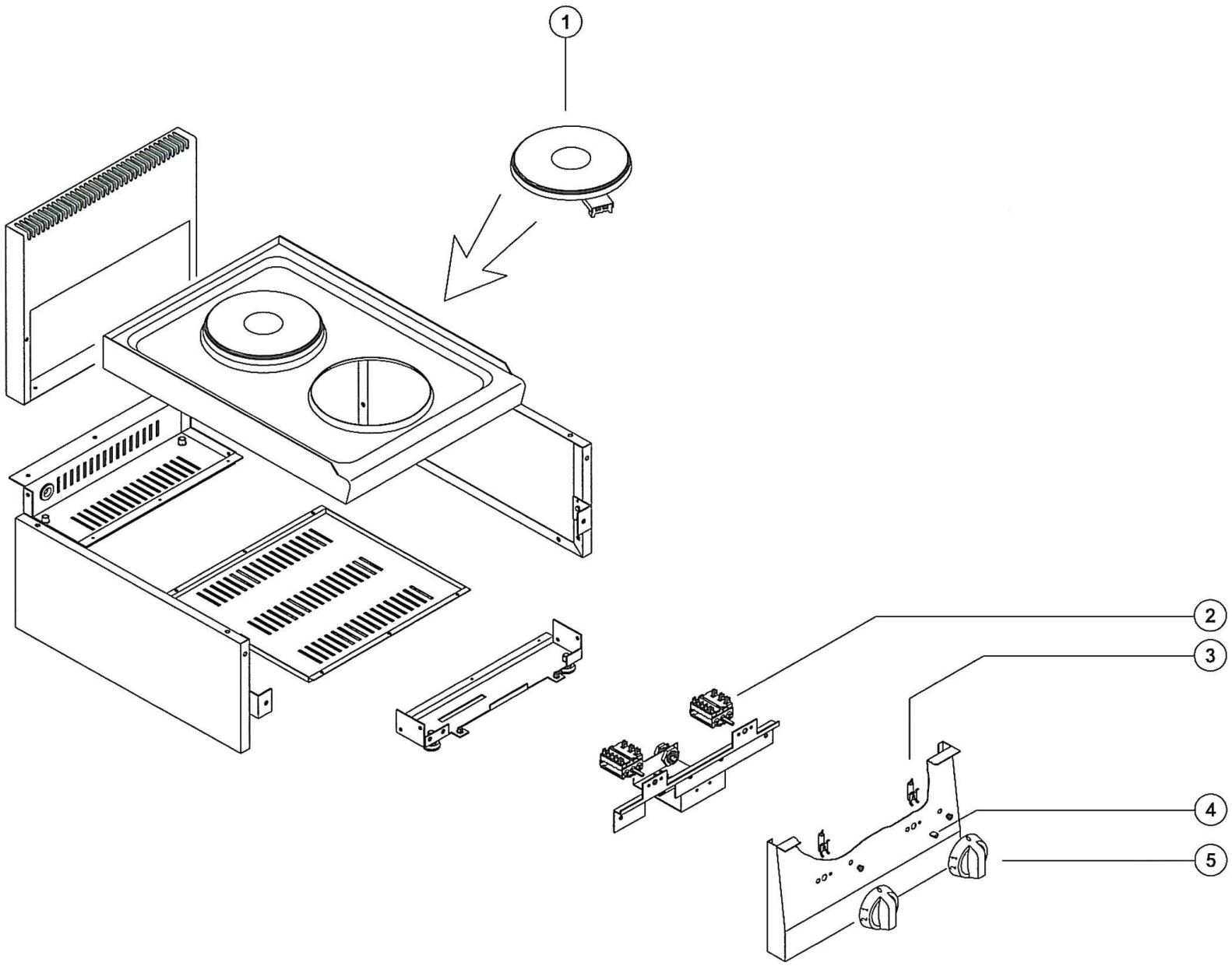

Bartscher	Elektroherd 600, B400, 2PL, TG Artikel-Nr.: 131722	Explosionszeichnung 03.05.2017	Seite 1/2

Pos.	Artikelbeschreibung	Description of item	Artikel Nr./Item No.
1	Kochplatte, 2000 W, 230 V	Cooking plate, 2000 W, 230 V	E01818463194
2	7-Takt Schalter mit Anschlussfahnen	7 cycles switch with flat pin	06030014
3	Kontrolllampe weiß	White indicator light	06061072
4	Feder z. Knebel	Spring f. knob	05900242
5+4	Knebel m. Feder	Knob w. spring	02008677