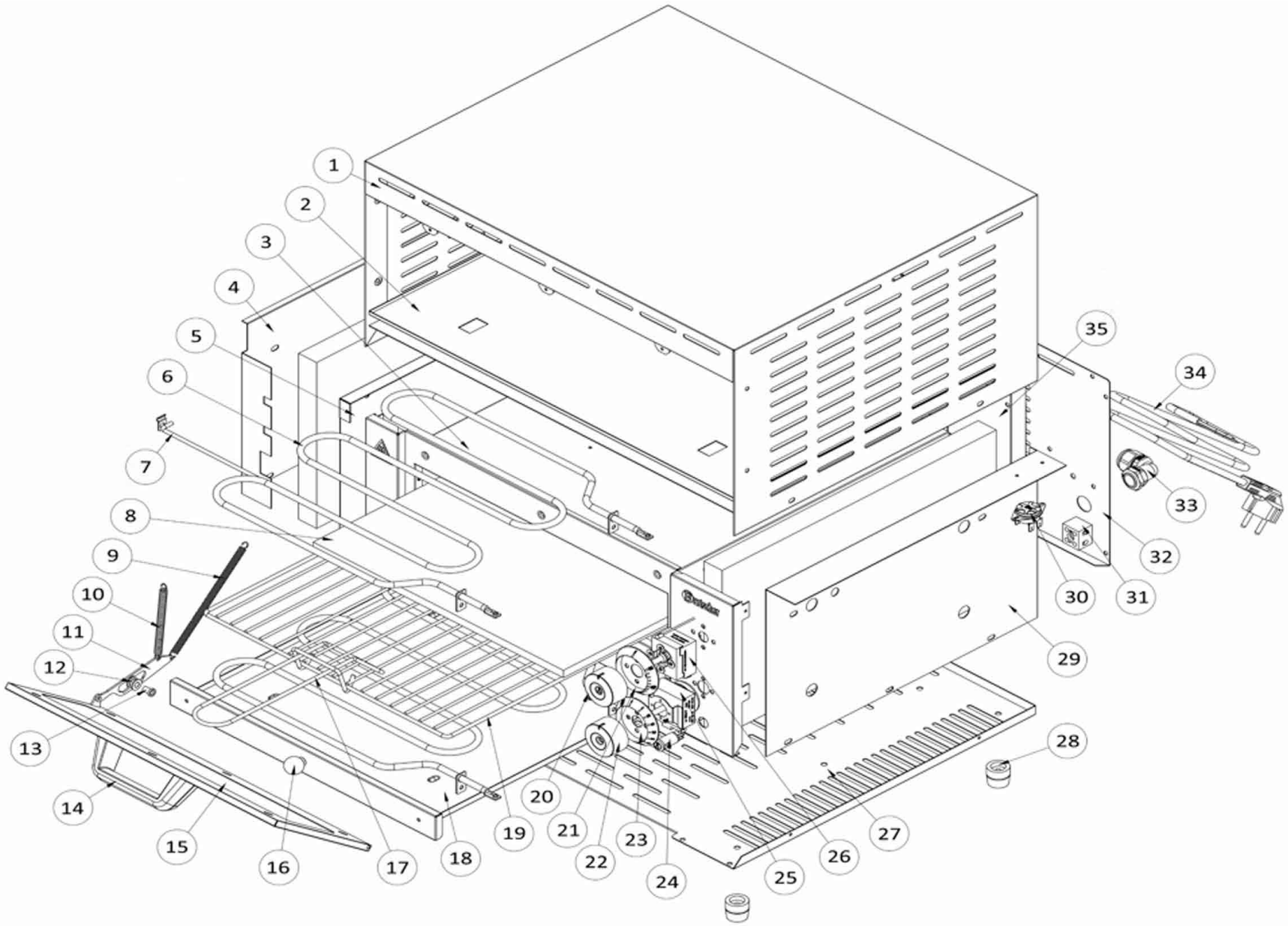

Bartscher	Pizzaofen ST340 Artikel-Nr.: A201113	Explosionszeichnung Datum 23.03.2022	Seite 1/2

Pos.	Artikelbeschreibung	Description of item	Artikel Nr./Item No.
6	Heizung	Heating element	E070100411182L
8	Schamotteplatte	Baking stone	E070202400255L
9	Türfeder (lang)	Door spring(long)	E070200801600L
10	Türfeder (kurz)	Door spring(short)	E070200801628L
12	Laufschiene	Door runner	E070202023573L
13	Stopper	Door runner stopper	E070202023582L
14	Griff	Handle	016210828
15	Türglas	Door glass	E070201005646L
16	Griff für Krümelschublade	Crumb tray handle	E070200900055
17	Griff f. Backblech	Handle f. baking tray	A039981
18	Krümelfach	Crumb tray	E0801002016004
19	Gitterrost	Grid	E070201107864L
20	Thermostat-Knopf	Thermostat knob	E070101100282
21	Skalenrring für Thermostat	Thermostat knob dial	E070101103946
22	Timer-Drehknopf	Timer knob	E070101100328
23	Skalenring des Timer-Knopfes	Timer knob dial	E070101105346L
24	Heizungsanzeige	Heating indicator	E070101300119
25	Zeitschaltuhr	Timer	E070101200273
26	Thermostat	Thermostat	E070100301219
28	Fuß	Foot	E070200900537
30	Sicherheisthermostat	Hi-limit(Manually reset)	E070100300891
31	Anschlussklemme	Terminal block	E070100700628
33	Zugentlastung	Strain relief	016240434
34	Anschlusskabel m. Stecker	Power cord with plug	E0301050006