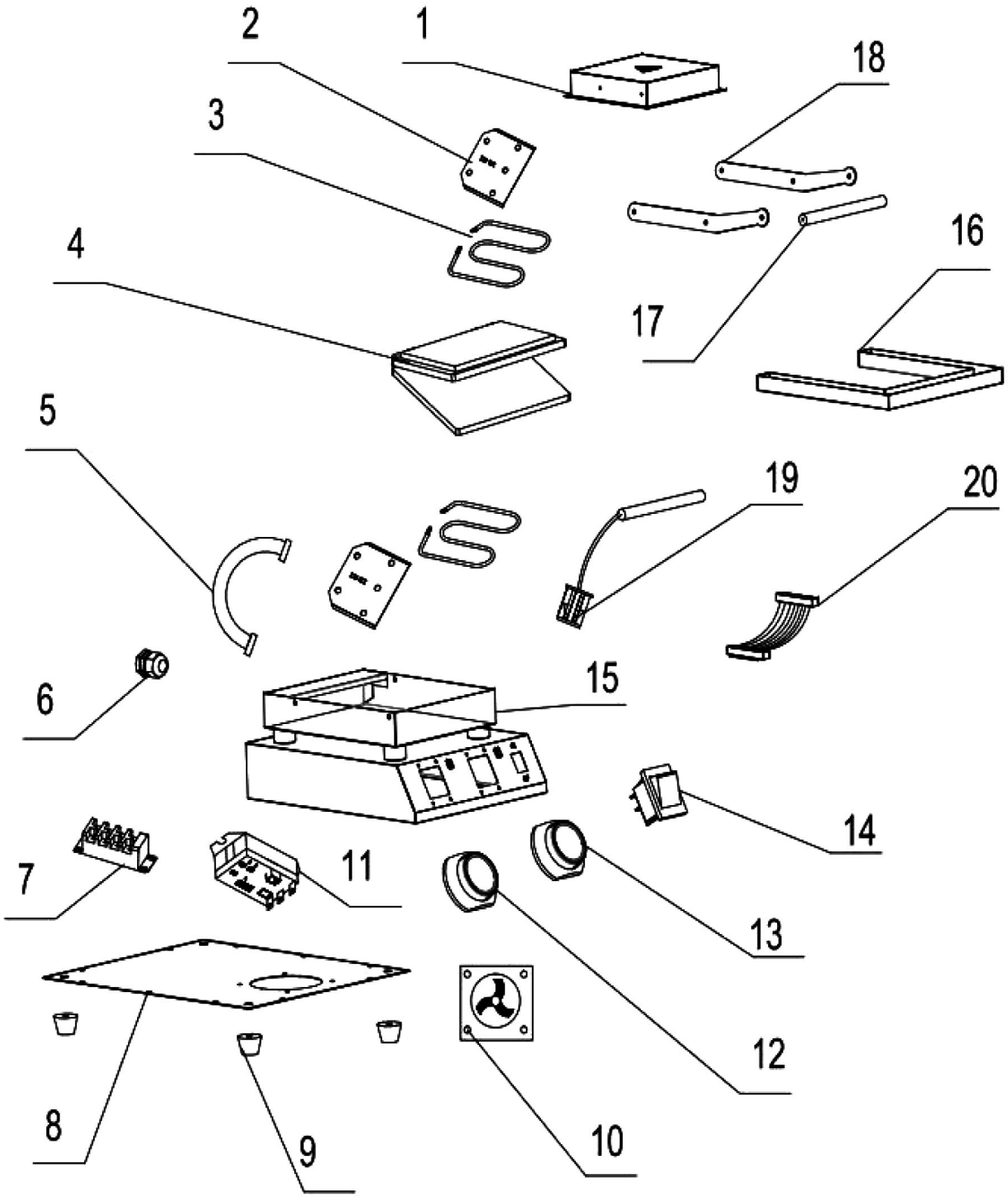

Bartscher	Waffeleisen MDI 1HW-AL Artikel-Nr.: 370270	Explosionszeichnung 02.11.2020	Seite 1/2

Pos.	Artikelbeschreibung	Description of item	Artikel Nr./Item No.
1	Deckel	Lid	Auf Anfrage/on request
2	Platte	Plate	Auf Anfrage/on request
3	Heizkörper	Heating element	E037027003
4	Backplatte	Baking plate	E037027004
5	Anschlusskabel	Power cord	E037027005
6	Zugentlastung	Strain relief	E037027006
7	Anschlussklemme	Terminal clamp	E037027008
8	Boden	Bottom	Auf Anfrage/on request
9	Fuß	Base	E037027009
10	Platine	Circuit board	E037027010
11	Lüfter	Fan	E037027011
12	Knebel	Knob	E0A12079610
13			
14	Schalter	Switch	E037027014
15	Gehäuse	Housing	Auf Anfrage/on request
16	Fettauffangschale	Grease drip tray	Auf Anfrage/on request
17 + 18	Griff, komplett	Handle, complete	E037027017
19	Fühler	Sensor	E037027019
20	Kabel	Cable	Auf Anfrage/on request