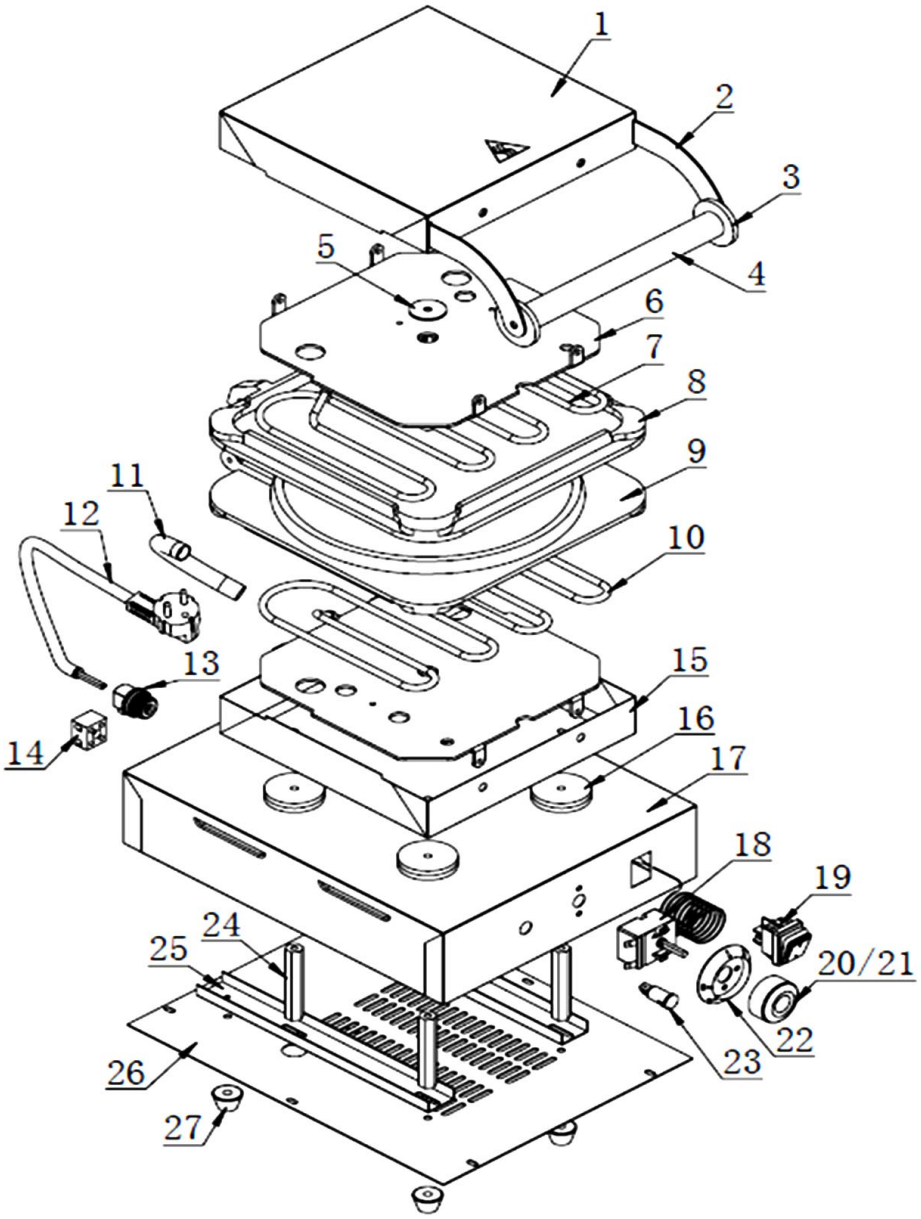

Bartscher	Waffeleisen 1BW160-101 Artikel-Nr.: 370175	Explosionszeichnung 09.10.2019	Seite 1/2

Pos.	Artikelbeschreibung	Description of item	Artikel Nr./Item No.
1	Gehäuse, oben	Top housing	E0802008010001
3 + 4	Griffstange	Handle bar	037016032
7	Heizkörper oben	Upper heating element	037016034
8 + 9	Backplatten-Set, Brüsseler	Set of baking plates, Brussels	E037016230
10	Heizkörper unten	Lower heating element	037016036
12	Anschlusskabel m. Stecker	Power cord with plug	E0301050006
13	Zugentlastung	Strain relief	016240434
14	Anschlussklemme	Terminal clamp	E0301070056
18	Thermostat 250 V, 16 A	Thermostat 250 V, 16 A	A039884
19	Marquardt Schalter, 20 A grün	Marquardt switch, 20 A green	016210836
20 - 22	Knebel z. Thermostat	Knob f. thermostat	E0301110009
23	Kontrolllampe, gelb 250V, 14A	Indicator diode, yellow, 250 V,14 A	E0301130005
24	Stift	Pin	E0302201076
27	Fuß, Gummi, schwarz, D 30 x 15	Base, rubber, black, D 30 x 15	A042567