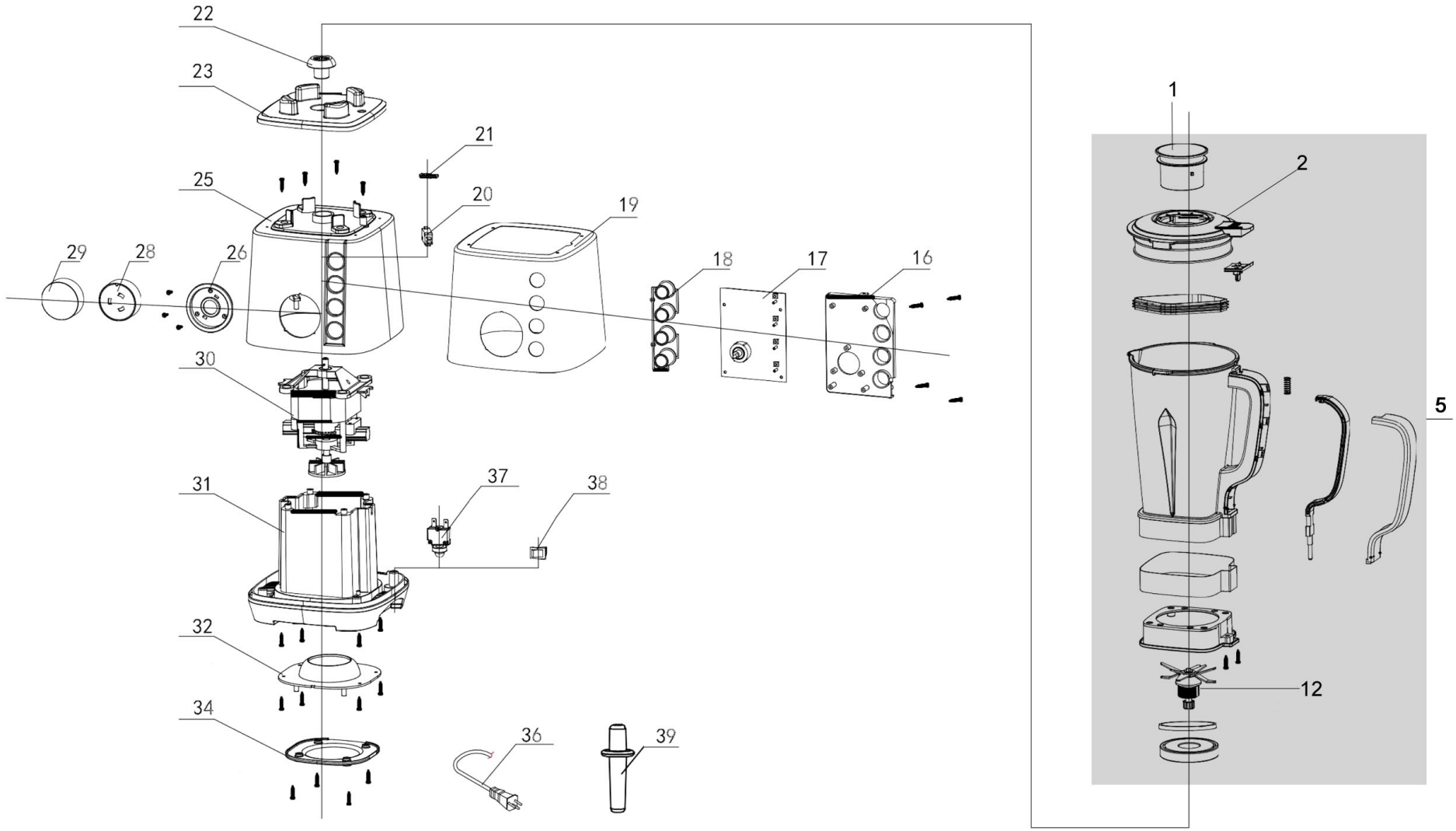

Bartscher	Blender 2,6L Artikel-Nr.: 150175	Explosionszeichnung 16.06.2020	Seite 1/2

Pos.	Artikelbeschreibung	Description of item	Artikel Nr./Item No.
1	Deckel	Lid	E015017501
2	Deckel, groß	Big lid	E015017502
5	Mixbecher, komplett	Shaker, complete	E015017505
12	Messer, komplett	Knife, complete	E015017512
14	Halteplatte	Holding plate	E015017514
17	Platine	Circuit board	E015017517
20	Mikroschalter 16A, 220V	Micro switch16A, 220V	E015017520
22	Antriebsrad	Drive wheel	E015017522
26-29	Knebel m. Skalenring	Knob w. scale ring	E015017526
30	Motor 230V	Motor 230V	E015017530
36	Anschlusskabel	Power cord	E015017536
37	Überhitzungsschutz	Overheat protector	E015017537
38	Schalter 10A, 250V	Switch 10A, 250V	E015017538
39	Stopfer	Stopper	E015017539