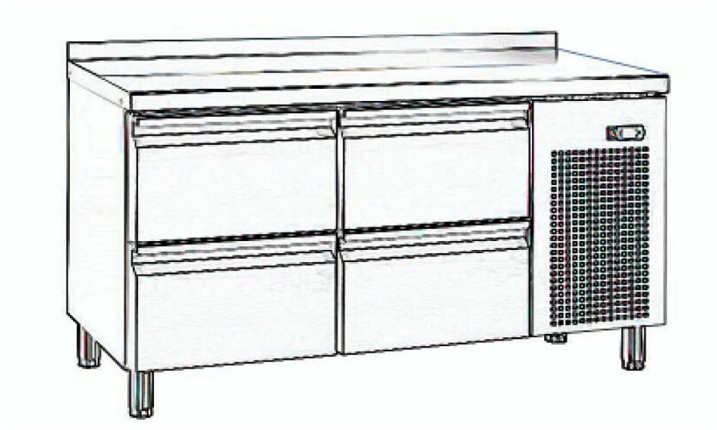

Legende/legend:

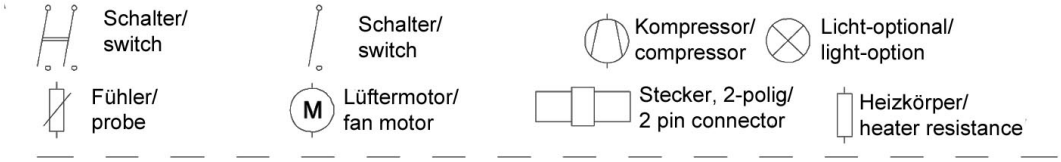

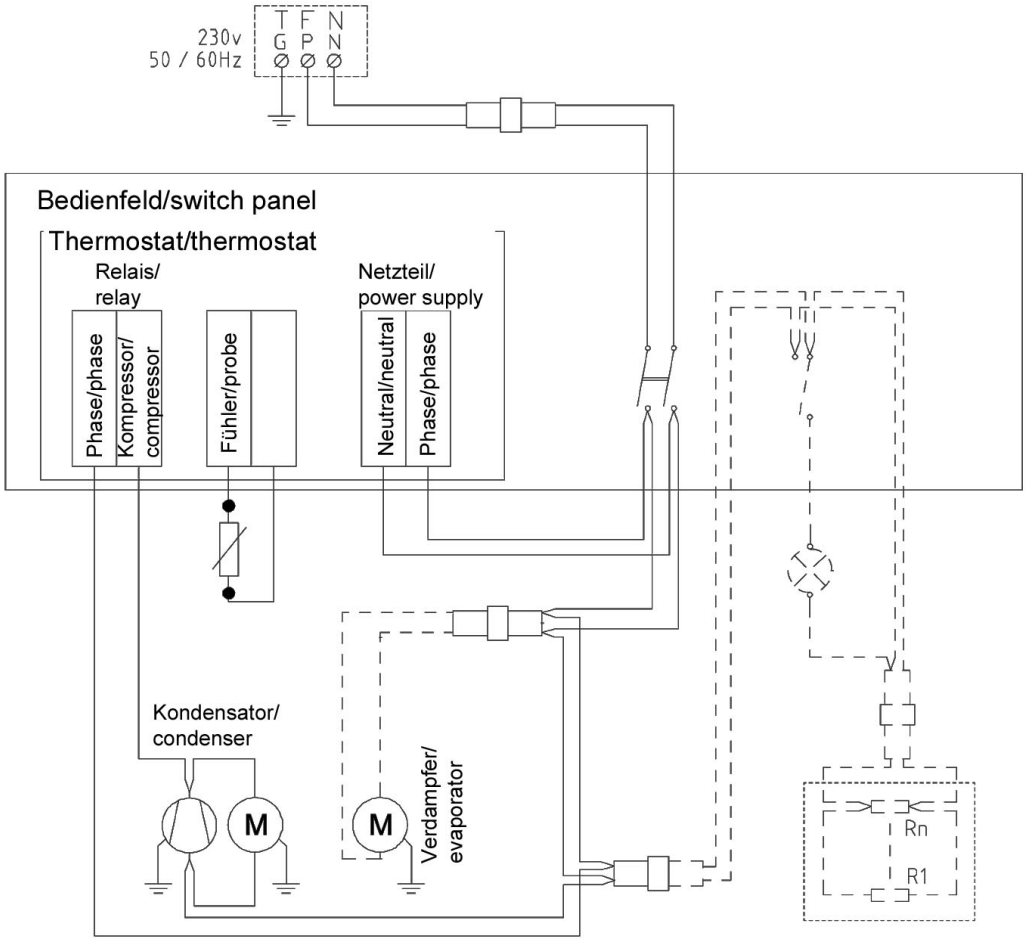

Bartscher	Kühltisch, Umluft, 4SL Artikel-Nr.: 110803 u. 110803MA	Schaltplan 08.10.2013	Seite 1/1