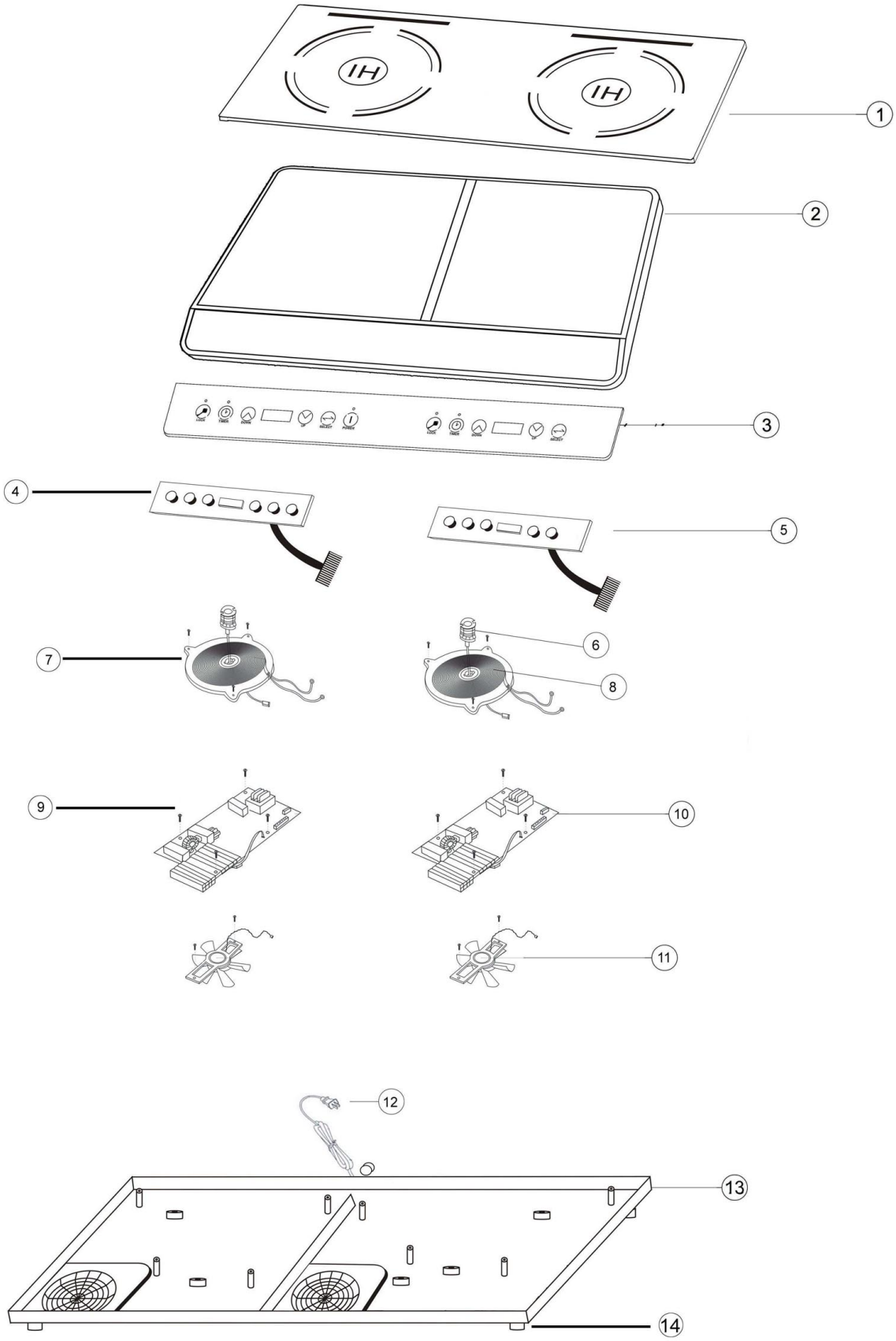

Bartscher	Induktionskocher IK 35dp Artikel-Nr.: 105854	Explosionszeichnung 11.10.2019	Seite 1/2

Pos.	Artikelbeschreibung	Description of item	Artikel Nr./Item No.
1	Glasplatte, komplett	Glass plate, complete	E010585401
3	Bedienblende Glas	Panel cover, glass	01058363
4	Bedienelektronik, links	Control electronic, left	E0105836S4
5	Bedienelektronik, rechts	Control electronic, right	E0105836S5
6	Sensor	Sensor	E0105836S6
7	Heizspule links	Heating coil left	E0105836S7
8	Heizspule rechts	Heating coil right	E0105836S8
9	Steuerplatine links	Circuit board left	E0105836S9
10	Steuerplatine rechts	Circuit board right	E0105836S10
11	Lüfter	Fan	01058368
12	Anschlusskabel m. Stecker	Power cord w. plug	A039896
13	Bodenplatte	Bottom plate	E0105836S132
14	Fuß	Base	010583614