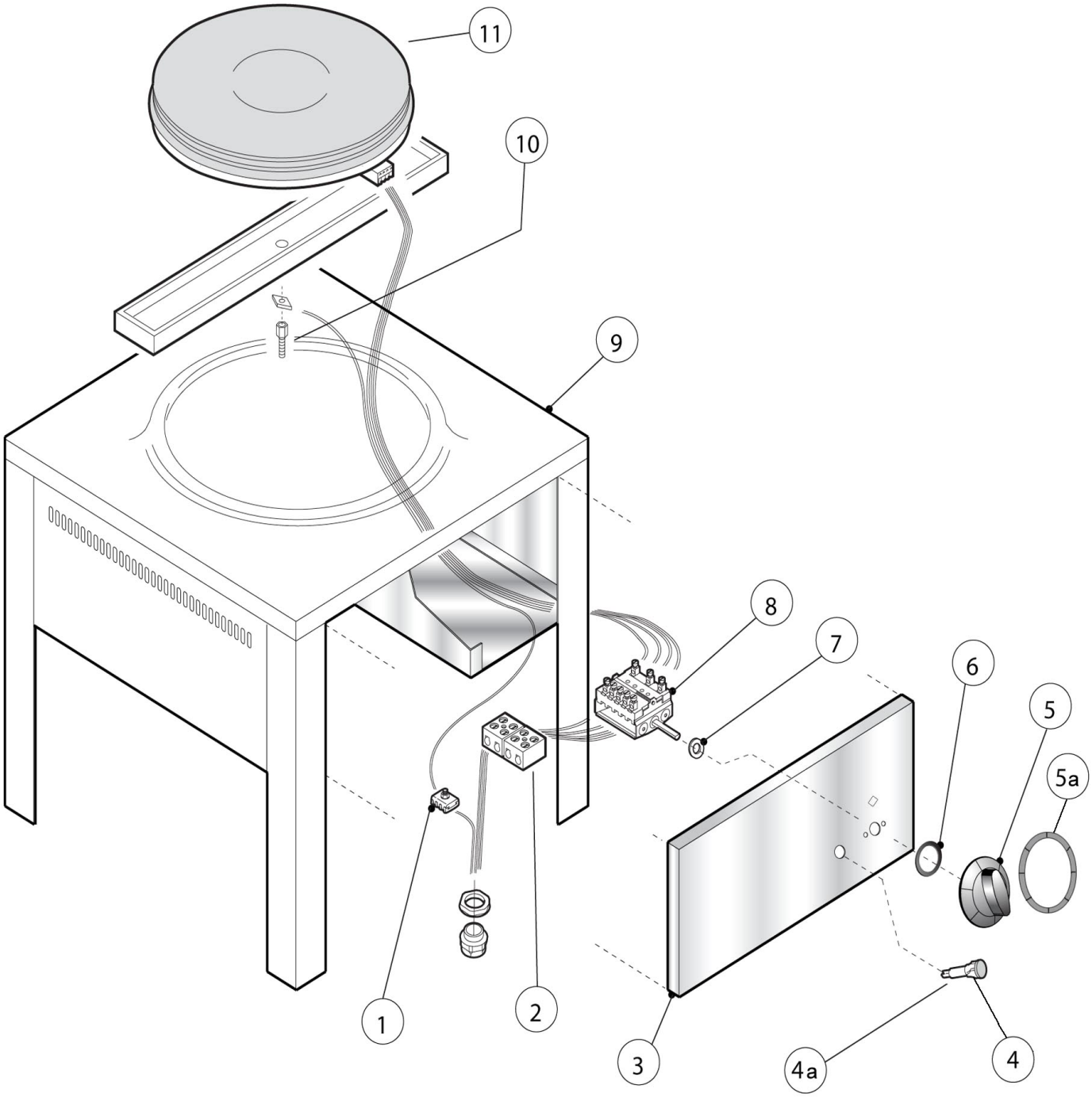

Bartscher	Hockerkocher E 1K350 Artikel-Nr.: 105343	Explosionszeichnung 19.01.2017	Seite 1/2

Pos.	Artikelbeschreibung	Description of item	Artikel Nr./Item No.
1	Potentialausgleichsklemme	Potential equalisation clamp	01878400
2	Klemmleiste 2P	Terminal strip 2P	Auf Anfr./On req.
3	Frontblende	Front panel	Auf Anfr./On req.
4a bis/until 2009	Kontrolllampe weiß	White indicator light	010426
	Fassung f. Kontrolllampe weiß	Holder f. white indicator light	06061069
4 ab/from 2009	Kontrolllampe weiß, mit Fassung	White indicator light, with holder	050454
5a	Skalenring, Skala 0 - 6	Scale ring, scale 0 - 6	n.m.lieferbar/n. available
5 bis/until 2005	Knebel f. Temperatur	Knob f. temperature	010849
5 ab/from 2005	Knebel	Knob	02599211
6	Dichtung z. Schalterwelle	Gasket for interruptor	02519490
7	Dichtung f. Schalterstift	Gasket	050460
8	Schalter, 4-Takt	4-tact switch	011102
9	Kochmulde	Cooking top	Auf Anfr./On req.
10	Abstandstück	Spacer	050459
11	Heizplatte Ø 300 mm, 400V	Heating plate Ø 300 mm, 400V	011101