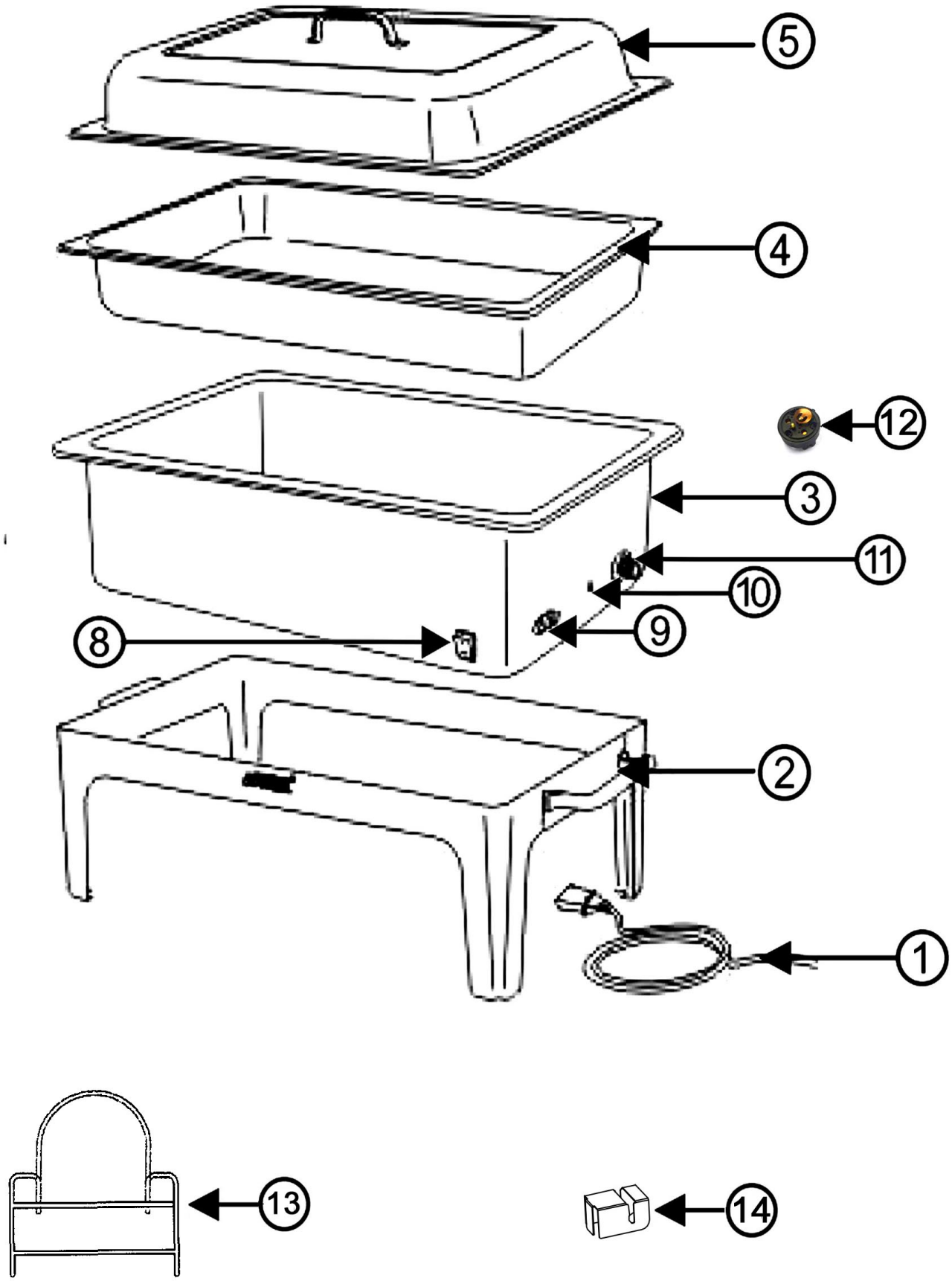

Bartscher	Chafing-Dish 1/1 2200 E Artikel-Nr.: 500830	Explosionszeichnung 01.07.2014	Seite 1/2

Pos.	Artikelbeschreibung	Description of item	Artikel Nr./Item No.
1	Anschlusskabel m. Stecker	Power cord w. plug	015052416
2	Rahmengestell, Edelstahl	Rack, stainless steel	056807
3 + 1 + 8 - 11	Wasserwanne m. Heizkörper	Water jacket w. heating element	081189
4	Einsatz 1/1 GN, 100 mm, 13,5 L	Insert 1/1 GN, 100 mm, 13,5 L	05008311
5	Deckel, Edelstahl, 1/1 GN	Lid, stainless steel, 1/1 GN	0500831
8	Hauptschalter, rot	Main switch, red	A01204069
9	Steckdose	Socket	0P1779
10	Kontrolllampe komplett	Indicator light complete	0500830P17
11	Knebel	Knob	0P1735
12	Überhitzungsschutz	Overheat protection	0P1814
13	Halterung z. Deckel (alte Version)	Holder f. lid (old Version)	n.m.lieferbar/n.m.available
14	Halterung z. Deckel (neue Version)	Holder f. lid (new Version)	E022007T
o. Abb./ no pic.	Thermostat, bis 12.2012	Thermostat, until 12.2012	0P1781
	Thermostat, ab 12.2012	Thermostat, from 12.2012	E0P2473
	Eiereinsatz 1/3GN	Egg insert 1/3 GN	200250
	Rolltop-Deckel	Rolltop cover	500833