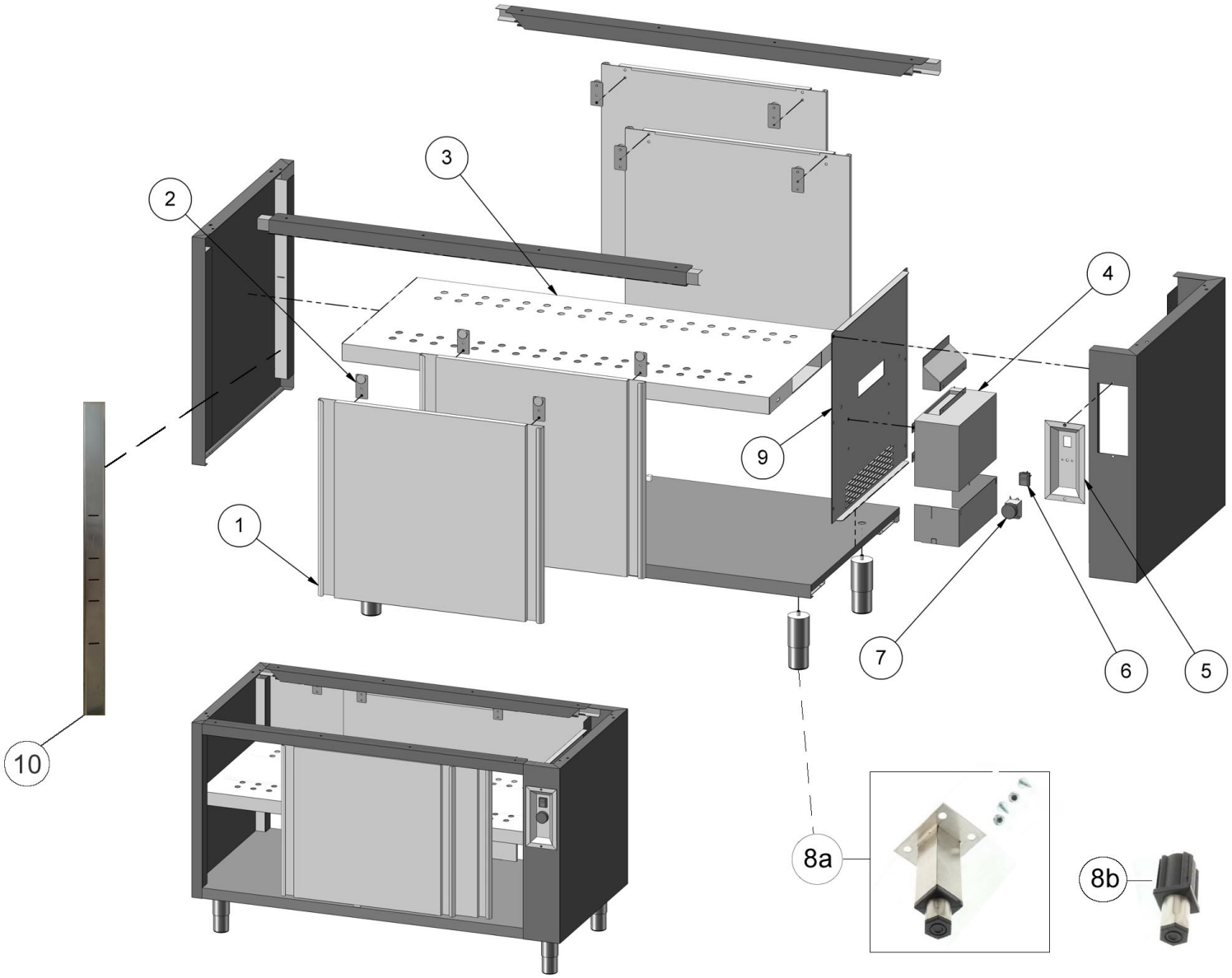


Bartscher

**Wärmeschrank**
**Art.-Nr.: 347107, 347127, 347147, 347167, 347187, 347207**

**Explosionszeichnung**
**15.10.2014**

| Pos. | Artikelbeschreibung | Description of item | Artikel Nr./Item No. |
|---|---|---|---|
| 1 | Schiebetür (347107) | Sliding door (347107) | 0310609 |
| | Schiebetür (347127) | Sliding door (347127) | 0310611 |
| | Schiebetür (347147) | Sliding door (347147) | Auf Anfrage/On request |
| | Schiebetür (347167) | Sliding door (347167) | 0310615 |
| | Schiebetür (347187) | Sliding door (347187) | 0310617 |
| | Schiebetür (347207) | Sliding door (347207) | 0310619 |
| 2 | Rad z. Schiebetür | Roller f. sliding door | 060736 |
| 3 | Regalboden (347107) | Shelf buttom (347107) | E0TRA070710 |
| | Regalboden (347127) | Shelf buttom (347127) | E0TRA070712 |
| | Regalboden (347147) | Shelf buttom (347147) | Auf Anfrage/On request |
| | Regalboden (347167) | Shelf buttom (347167) | E0TRA070716 |
| | Regalboden (347187) | Shelf buttom (347187) | E0TRA070718 |
| | Regalboden (347207) | Shelf buttom (347207) | E0TRA070720 |
| 4 | Lüfter m. heating element | Fan w. heating element | E0VEN020001 |
| 5 | Abdeckung | Cover | E0CRV010001 |
| 6 | Schalter | Switch | E0INT010001 |
| 7 | Thermostat | Thermostat | E0TER010001 |
| 8a | Fuß, höhenverstellbar | Foot, height-adjustable | E0PIE040001 |
| 8b | Fuß, Verstellfuß | Base, height-adustable | 0ZZ0002138 |
| 9 | Abdeckung, seitlich | Side cover | E0PAN070700 |
| 10 | Halterung z. Bodenträger | Bottom beam bracket | 0010010 |
| o. Abb./no pic. | Bodenträger | Bottom beam | 060737 |
| o. Abb./no pic. | Führungsschiene, Kunststoff (347187) | Guide rail, plastic (347187) | 03471871 |
| o. Abb./no pic. | Zwischenboden (347207) | Intermediate shelf (347207) | 0RI197 |
| o. Abb./no pic. | Zwischenboden (347147) | Intermediate shelf (347147) | E034714711 |