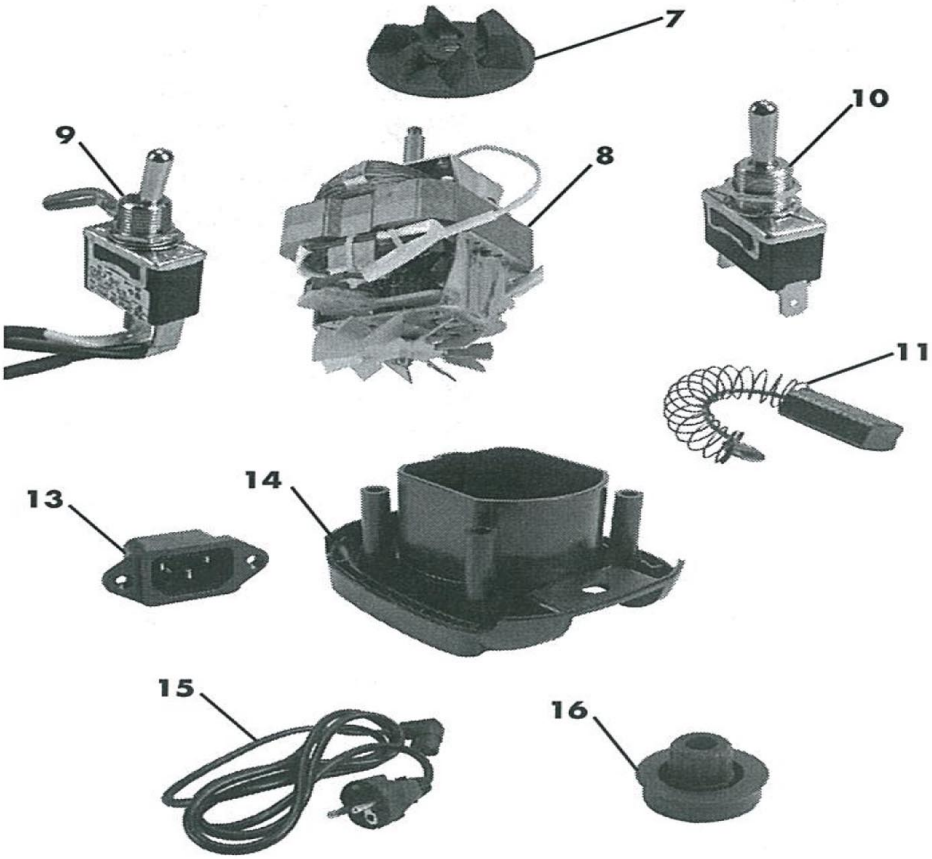

Bartscher	Bar-Blender Rio Artikel-Nr.: 150718	Explosiondrawing 20.04.2015	Seite 1/2

Pos.	Artikelbeschreibung	Description of item	Artikel Nr./Item No.
1	Einfülldeckel	Filling lid	01507122
2	Deckelring außen	Lid ring outer	01507123
4A	Mixbecher komplett	Complete shaker	E01761522
6	Messer	Knife	E01761498
7	Kupplung	Coupling	E01761488
8	Motor	Motor	E01761515
9	Schalter f. Geschwindigkeit	Switch f. speed	E01761500
10	Schalter	Switch	015071213
11	Kohlebürsten - Set	Carbon brushes - Set	E01761513
12	Platine	Circuit board	E01761514
13	Kabelbuchse	Cord socket	015071216
14	Gehäuse unten	Lower housing	E01761518
15	Anschlusskabel	Power cord	015071219
16	Fuß	Base	015071317
o. Abb./ no pic.	Fühler	Sensor	0990084400