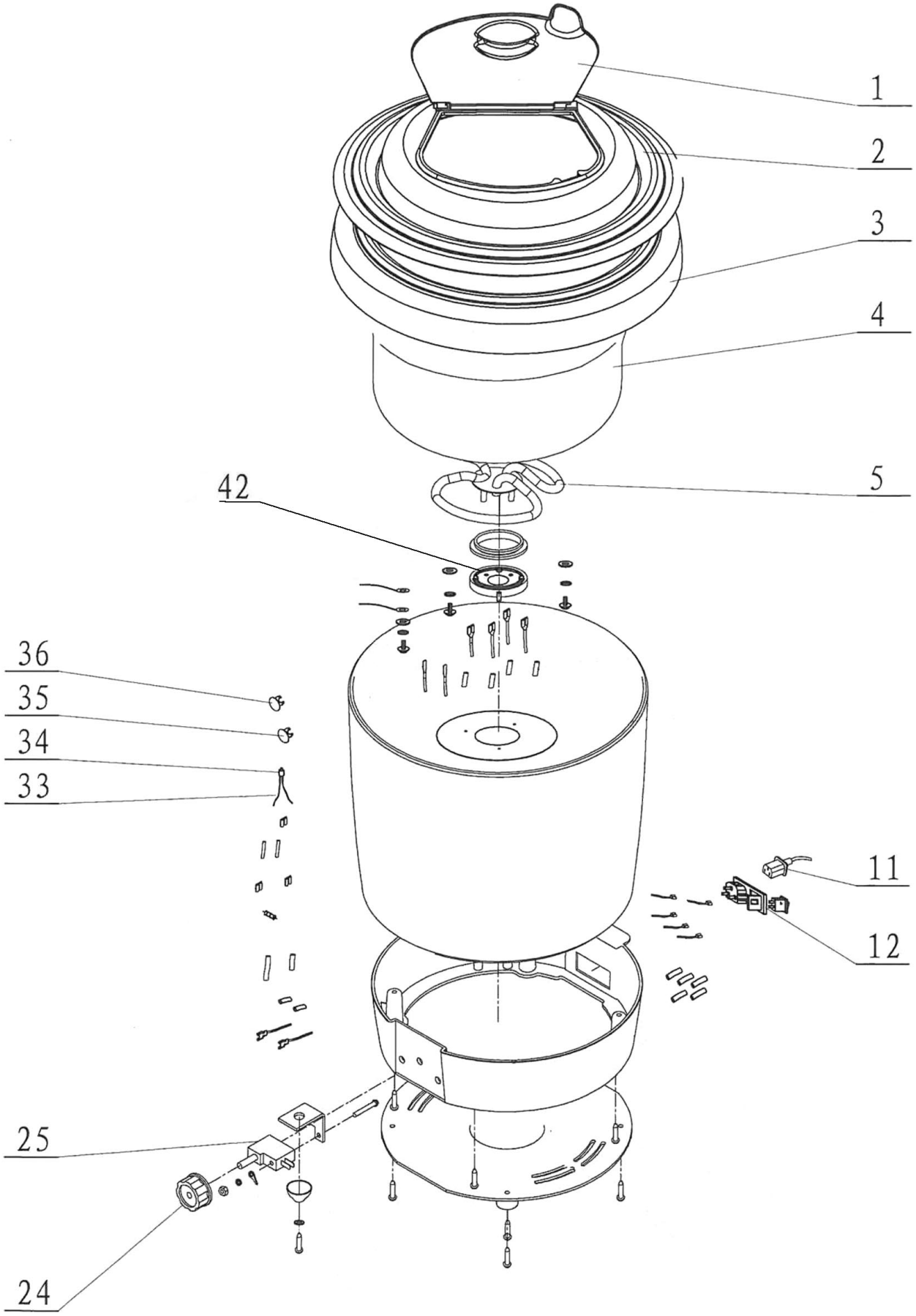

Bartscher	Suppentopf, 10L, schwarz Artikel-Nr.: 100048	Explosionszeichnung 15.01.2015	Seite 1/2

Pos.	Artikelbeschreibung	Description of item	Artikel Nr./Item No.
1	Deckel, Polycarbonat	Lid, polycarbonate	E072389L
2			
3	Tragering	Support ring	E0BP2365
4	Einsatz	Insert	E0B2442M
5	Heizkörper	Heating element	E0P2370
11	Anschlusskabel m. Stecker	Power cord with plug	015052416
12	Steckdose m. Hauptschalter	Socket f. main switch	0P1740P1800
24	Knebel	Knob	E0P2113
25	Thermostat	Thermostat	E0P1830L
33	Kontrolllampe komplett	Indicator light complete	0500830P17
34			
35			
36			
42	Überhitzungsschutz	Overheat protection	0P1814