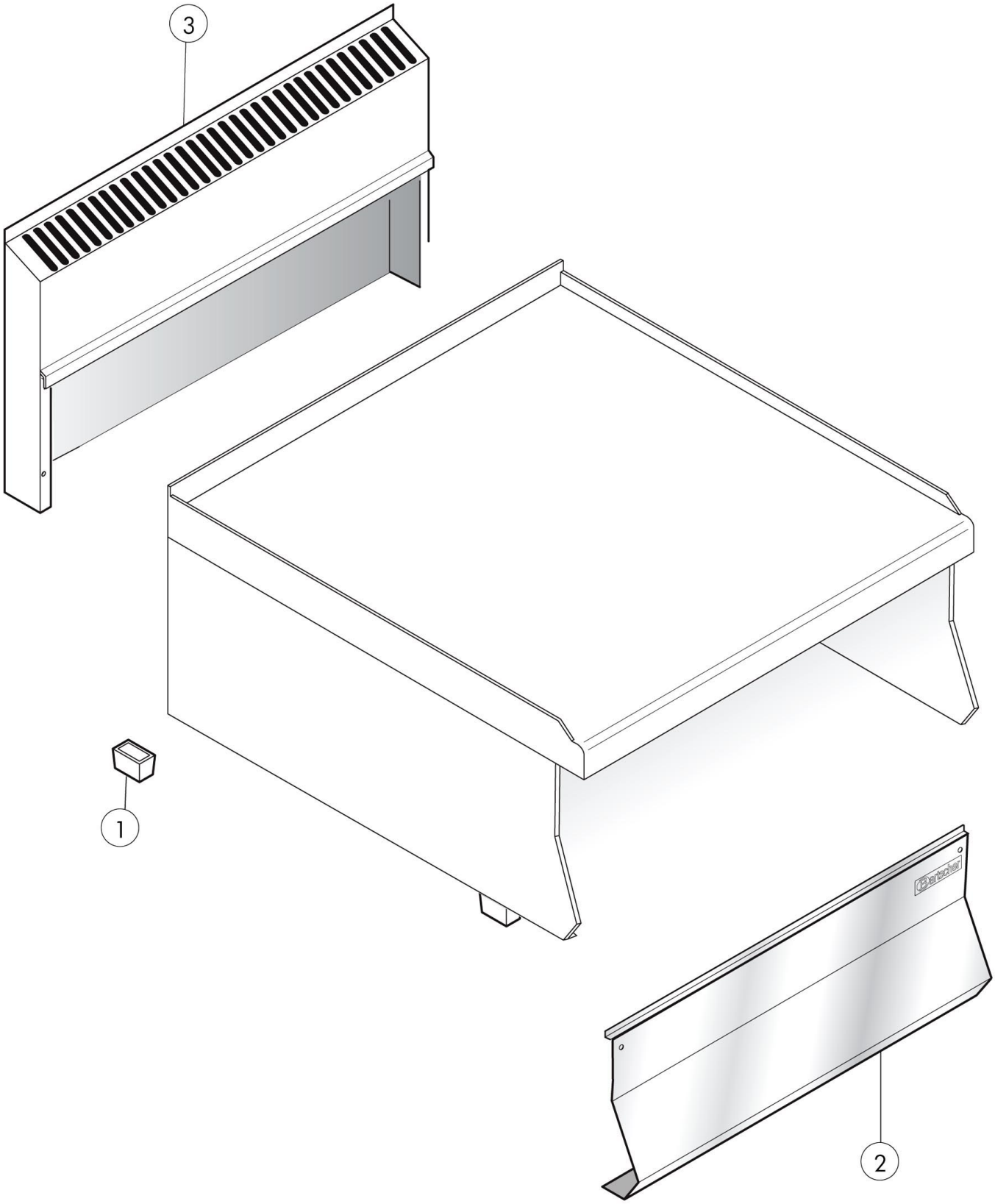

Bartscher	Arbeitselement 650, B600 Artikel-Nr.: 115113	Explosionszeichnung 17.07.2014	Seite 1/2

Pos.	Artikelbeschreibung	Description of item	Artikel Nr./Item No.
1	Fuß	Base	01036021613
2	Frontblende	Front panel	0846230
3	Rückwand m. Kamin 600 mm	Back panel w. flue 600 mm	01041115200