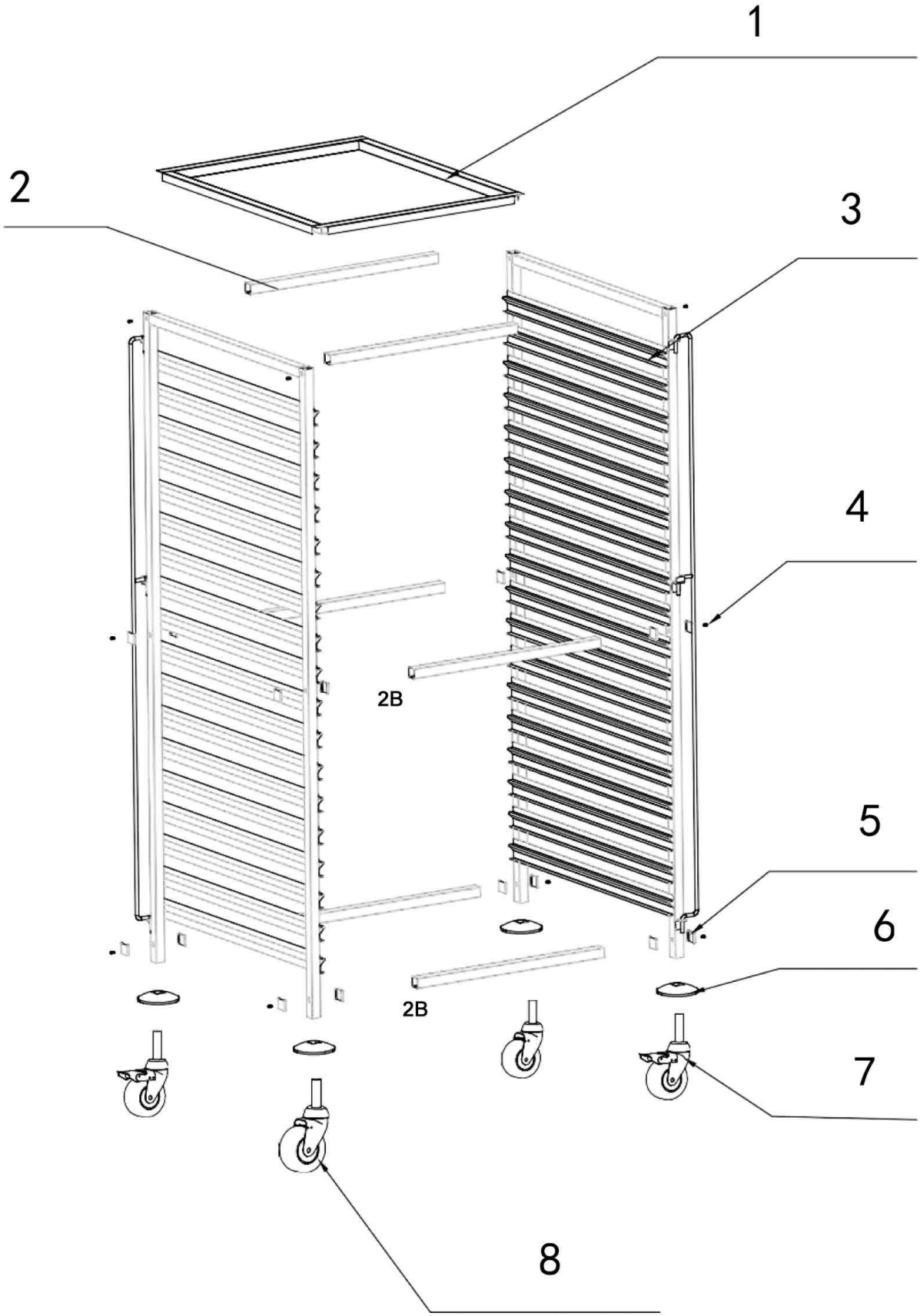

Bartscher	Gastronormwagen AGN1800-2/1 Artikel-Nr.: 300185	Explosionszeichnung Datum 08.09.2022	Seite 1/2

Pos.	Artikelbeschreibung	Description of item	Artikel Nr./Item No.
1	Abdeckung oben	Top cover	E0B185001
2	Querstrebe oben	Crossbar top	E0B185002
2a	Querstrebe mitte u. unten	Crossbar middle a. bottom	E0B185002B
3	Halterung Seite	Side bracket	E0B185003
4	Schraube M8x55	M8*55 Bolts	E0B185004
5	Unterlegscheibe	Square washers	E0B185005
6	Radpuffer	Wheel buffer with square hole	E0B185006
7	Rad m. Feststellbremse	wheel with brake	E0B185007
8	Rad o. Feststellbremse	wheel without brake	E0B185008