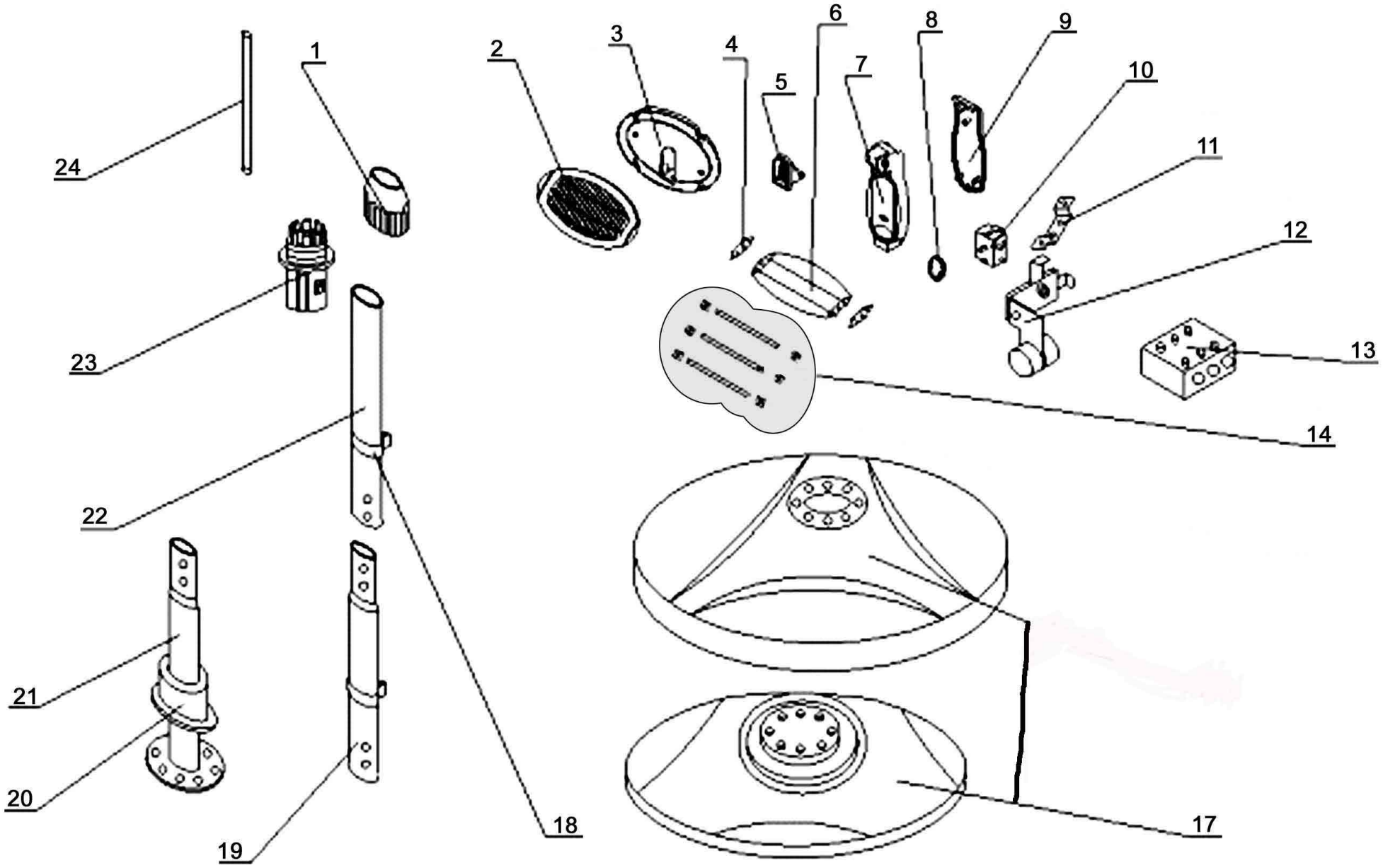

Bartscher	Heizstrahler 2000D I, Stand Artikel-Nr.: 825207	Explosionszeichnung 15.09.2021	Seite 1/2

Pos.	Artikelbeschreibung	Description of item	Artikel Nr./Item No.
1	Spirale	Spiral	08252074
2 - 15	Heizstrahler - Einheit, oben	Heater - top unit	0825207
2	Abdeckung, vorne	Front cover	082520702
3	Abdeckung, hinten	Back cover	082520703
4	Kappe z. Reflektionsplatte	Cap f. reflection plate	082520704
5	Wandhalterung	Wall bracket	08252075
6	Reflektorblech	Reflector plate	08252076
7	Gehäuse z. Schalter	Switch box	08252077
8	Schalteranzeige	Switch advice	08252078
9	Abdeckung, hinten z. Gehäuse	Back cover f. housing	08252079
10	Schalter f. Heizstufeneinstellung	Switch f. heating level setting	082520710
11	Haltebügel z. Kippschalter	Holding bracket f. lever key	082520711
12	Kippschalter	Lever key	082520712
13	Anschlussklemme	Terminal clamp	08252072
14	Heizröhre m. Keramikanschluss	Heat tube w. ceramic connection	082520714
17	Fuß	Base	082520717
18	Klemme z. Standrohr, oben	Clamp f. stand pipe, above	082520718
19	Standrohr, mitte	Standpipe, middle	082520719
20	Abdeckung z. Fuß	Cover f. base	082520720
21	Standrohr unten	Lower standpipe	082520721
22	Standrohr oben	Upper standpipe	082520722
23	Muffe, drehbar	Bush, turnable	082520723
24	Stange z. Höhenregulierung	Rod f. height adjustement	082520724
o.Abb/n.pic	Feststellschraube	Locking screw	E082520725