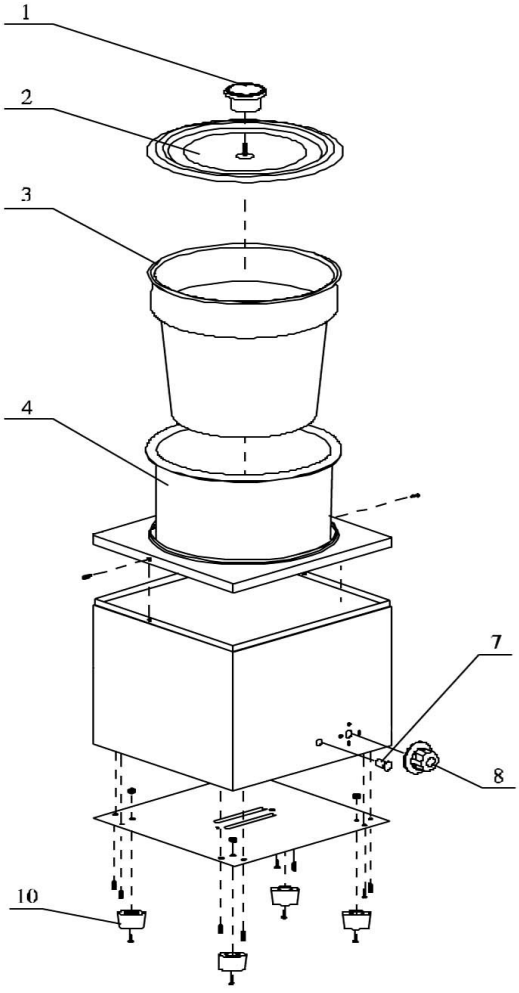

A

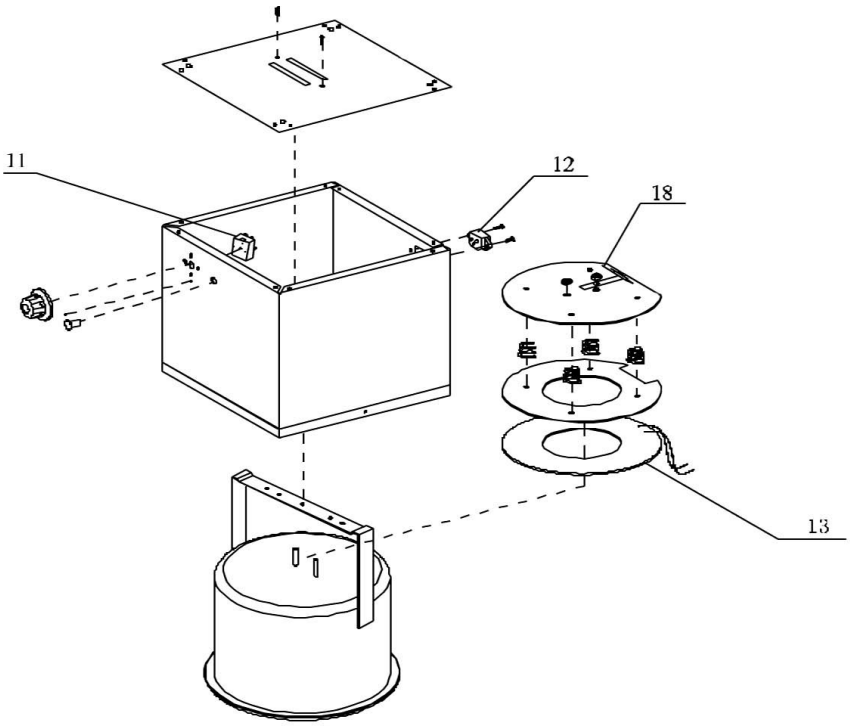

A-A

Bartscher	Bain Marie Hotpot, 1x Topf, 3,5 L, Bain Marie Hotpot, 1x Topf, 6,5 L Artikel-Nr.: 605035, 605065	Explosionszeichnung 15.05.2014	Seite 1/2

Pos.	Artikelbeschreibung	Description of item	Artikel Nr./Item No.
1	Deckel für Hot Pot 3,5L	Lid for pot 3,5L	609135
2	Deckel für Hot Pot 6,5L	Lid for pot 6,5L	609165
3	Einsatztopf 3,5 Liter zu Hot Pot	Insert pot 3,5 litres	609035
	Einsatztopf 6,5 Liter zu Hot Pot	Insert pot 6,5 litres	609065
4	Wasserbehälter 3,5 L	Water container 3,5 L	06050351
	Wasserbehälter 6,5 L	Water container 6,5 L	06050652
7	Kontrolllampe grün, 0,5 W	Green indicator light, 0,5 W	A0ND022
8	Knebel, D 44 x 25 mm	Knob, D 44 x 25 mm	06050353
10	Fuß, Gummi, D 28 x 13 mm	Base, rubber, D 28 x 13 mm	06050354
11	Thermostat ZA100-550-12F	Thermostat ZA100-550-12F	06050355
12	Steckdose ST-A01-002L	Socket ST-A01-002L	06050356
13	Heizkörper, 150 W, 230 V f. 605035	Heating element, 150 W, 230 V f. 605035	06050357
	Heizkörper, 200 W, 230 V f. 605065	Heating element, 200 W, 230 V f. 605065	060503510
18	Trockengehschutz 144° C f. 605035	Fuse 144° C f. 605035	06050358
	Trockengehschutz 128° C f. 605065	Fuse 128° C f. 605065	06050359
o.Abb./no pic.	Anschlusskabel	Power cord	060503511