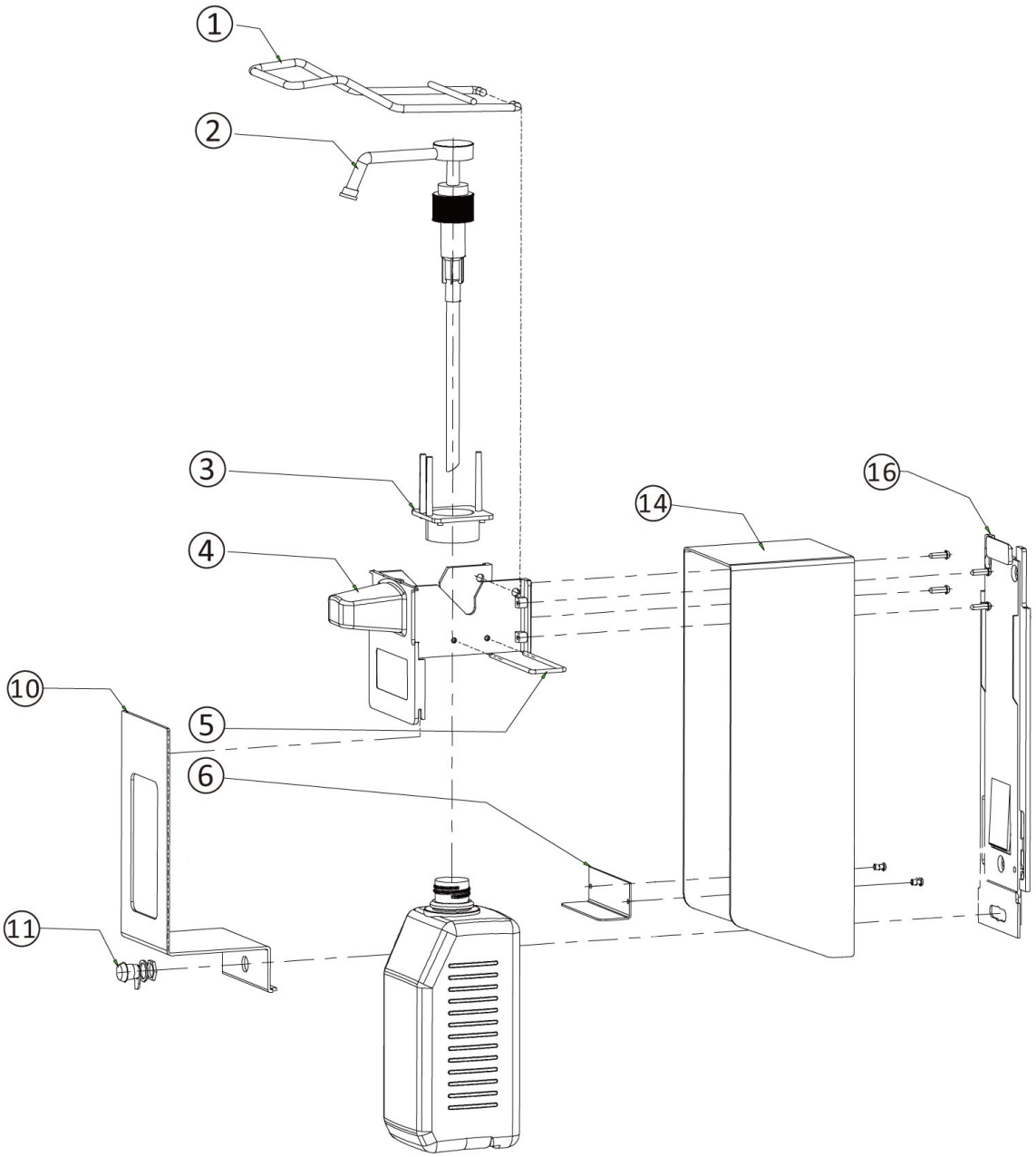

Bartscher	Desinfektionsspender PS 1L-W Artikel-Nr.: 850048	Explosionszeichnung 29.10.2020	Seite 1/2

Pos.	Artikelbeschreibung	Description of item	Artikel Nr./Item No.
1	Bedienhebel	Lever	E085004801
2	Düse	Nozzle	E085004802
3	Halterung	Holder	E085004803
4	Abdeckung	Cover	E085004804
5	Befestigung	Fixing	E085004805
6	Halterung	Holder	E085004806
10	Abdeckung, vorne	Front cover	E085004810
11	Schloss	Lock	E085004811
14	Gehäuse	Housing	E085004814
16	Halterung	Holder	E085004816