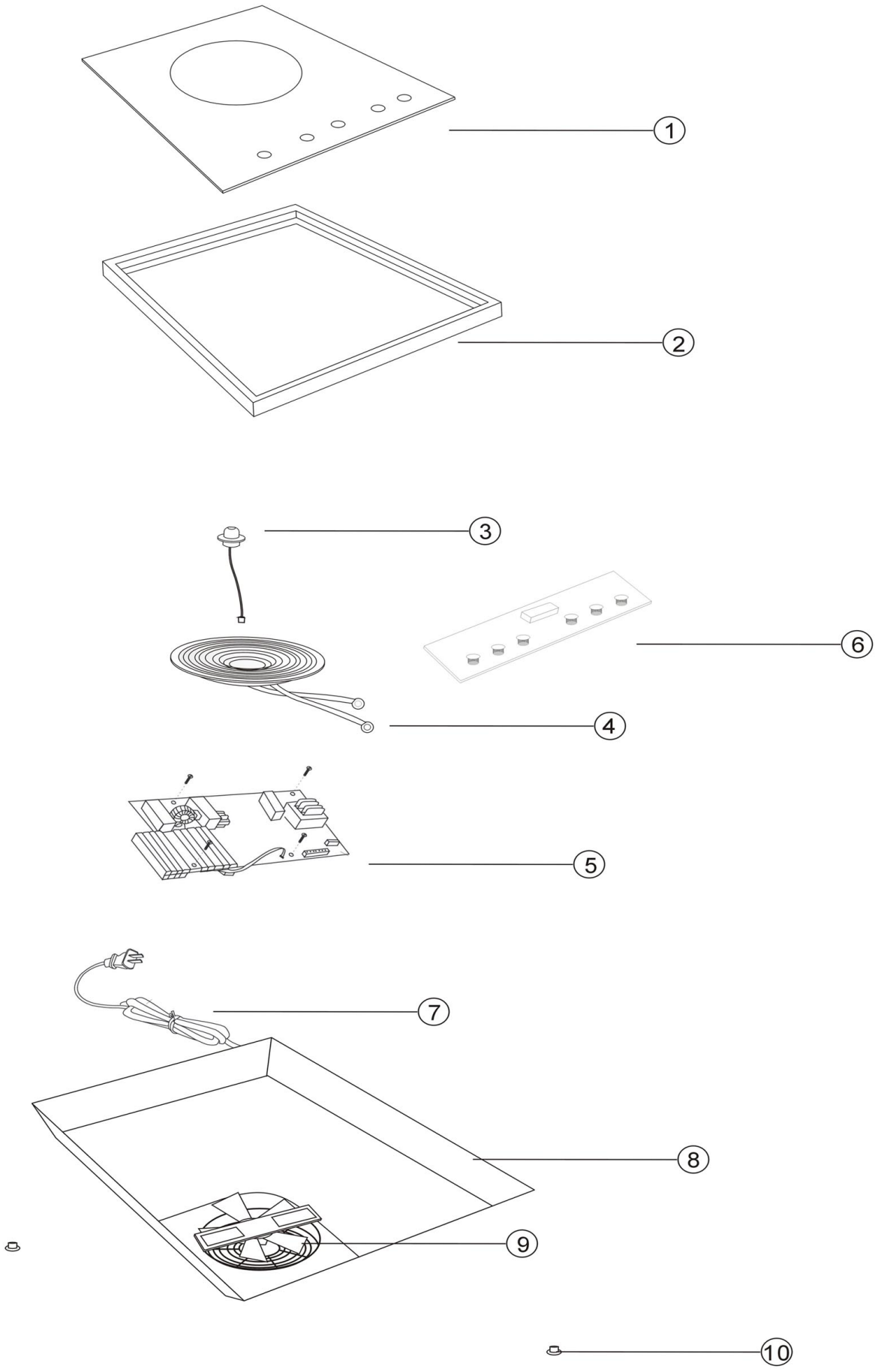

Bartscher	Induktionskocher Slider Artikel-Nr.: 105848	Explosionszeichnung 27.10.2014	Seite 1/2

Pos.	Artikelbeschreibung	Description of item	Artikel Nr./Item No.
1	Glasplatte	Glass plate	E01058481
2	Gehäuse, Edelstahl	Housing, stainless steel	E01058482
3	Fühler f. Heizspule	Sensor f. heating coil	E010584315
4	Heizspule	Heating coil	01058206
5	Hauptplatine	Mainboard	E01058485
6	Bedienplatine	Control board	E01058486
7	Anschlusskabel m. Stecker	Power cord with plug	E01058487
8	Bodenplatte	Bottom plate	E01058488
9	Lüfter	Fan	E01058489
10	Fuß, Kunststoff	Base, plastic	01058207