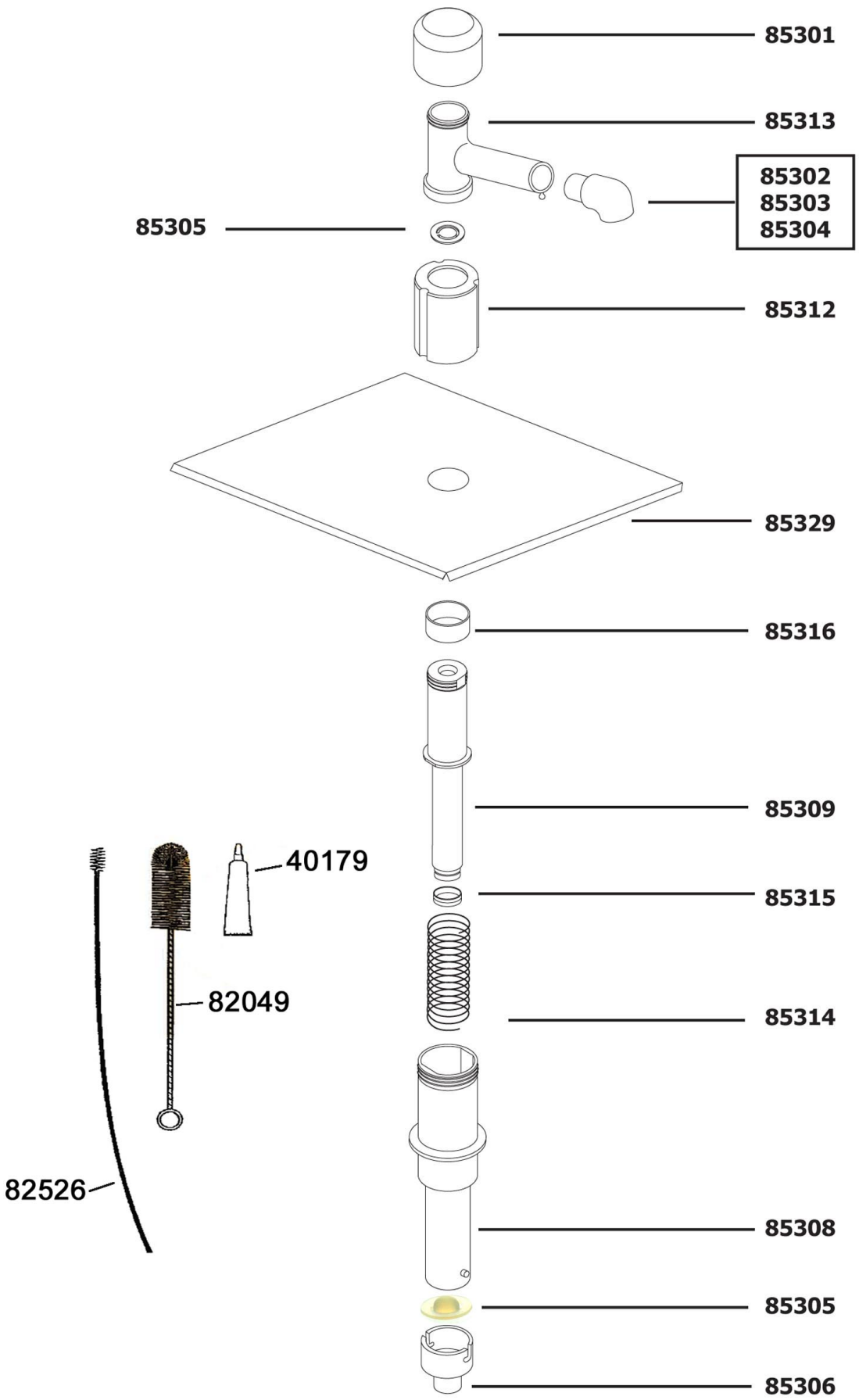

Bartscher	Pumpstation für 1/6GN Artikel-Nr.: 100330	Explosionszeichnung 21.01.2015	Seite 1/2

Pos.	Artikelbeschreibung	Description of item	Artikel Nr./Item No.
40179	Schmiermittel	Lubricant	040179
82049	Reinigungsbürste, groß	Cleaning brush, big	082049
82526	Reinigungsbürste, klein	Cleaning brush, small	082526
85301	Druckknopf, Pumpknopf	Push button, pump knob	085301
85302	Auslaufrohraufsatz 6,5 mm	Discharge pipe support 6,5 mm	085302
85303	Auslaufrohraufsatz 3,9 mm	Discharge pipe support 3,9 mm	085303
85304	Auslaufrohraufsatz 10 mm	Discharge pipe support 10 mm	085304
85305	Kugelventil	Ball valve	085305
85306	Verbindungsstück	Connecting piece	085306
85308	Zylinder	Cylinder	085308
85309	Kolben	Piston	085309
85312	Verschlussring	Lock ring	085312
85313	Auslaufrohr	Discharge pipe	085313
85314	Feder	Spring	085314
85315	Dichtungsring	Sealing ring	085315
85316	Abstreifer	Baffle plate	085316
85329	Deckel	Lid	085329
o.abb/n.pic	Ansaugrohr	Suction pipe	085319