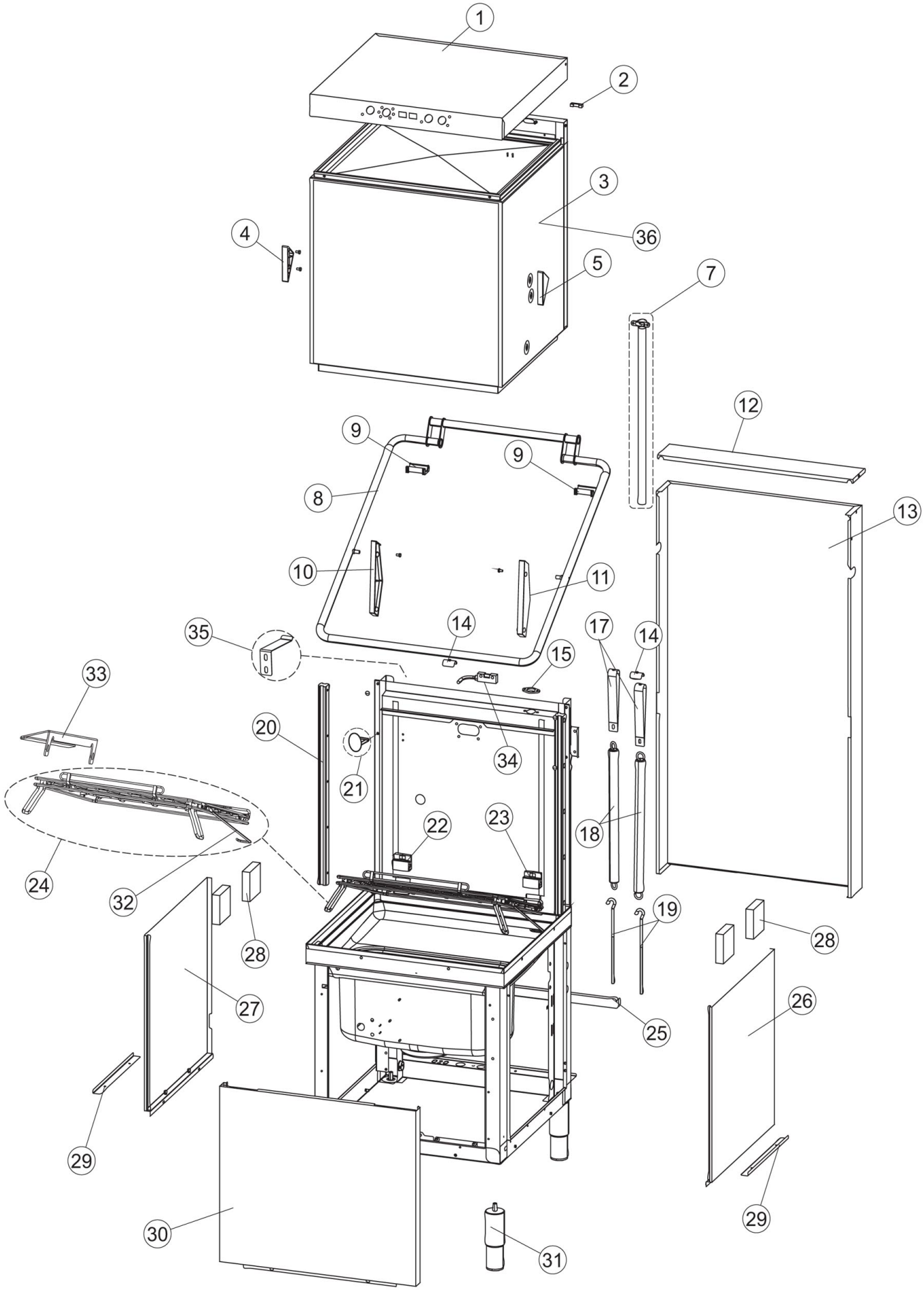

Bartscher	Durchschub-Spülmaschine DS 2001 Artikel-Nr.: 109249	Explosionszeichnung 26.07.2017	Seite 1/16

Pos.	Artikelbeschreibung	Description of item	Artikel Nr./Item No.
1	Deckel	Lid	Auf Anfrage/On request
2	Kontakt, magnetisch	Contact, magnetic	0927088
3	Gehäuse	Housing	Auf Anfrage/On request
4	Halterung z. Griffbügel, links	Bracket f. handle, left side	070210
5	Halterung z. Griffbügel, rechts	Bracket f. handle, right side	070211
7	Rohr	Tube	070064
8	Griffbügel	Handle frame	Auf Anfrage/On request
9	Halterung	Bracket	070192
10	Abdeckkappe, links	Cover cap, left side	070208
11	Abdeckkappe, rechts	Cover cap, right side	070209
12	Abdeckschiene	Cover rail	070324
13	Abdeckung hinten	Back cover	070163
14	Befestigung f. Feder	Fixing f. Spring	070277
15	Flansch z. Rohr	Flange f. tube	070092
17	Federzange	Sping pricer	070031
18	Zugfeder	Pull spring	0926108
19	Zugschraube	Clamping screw	0926009
20	Führungsschienen-Satz	Guide rail set	E0K70365
21	Blindkappe	Blind cover	070998
22	Befestigung, links	Bracket, left side	070036
23	Befestigung rechts	Bracket, right side	070035
24	Abtropfgitter	Drip grid	070255
25	Schiene	Rail	070019
26	Abdeckplatte rechts	Right cover plate	E070872
27	Abdeckplatte links	Cover plate, left side	070071
28	Abstandhalter, klebend	Spacer, gluey	041042
29	Befestigungswinkel	Fixing bracket	080078
30	Frontblende	Front bezel	E070379BAR
31	Fuß	Base	073100
32	Zapfen	Pintle	070265
33	Befestigungsbügel	Mounting bracket	070250
34	Türkontaktschalter	Door contact switch	080871
35	Befestigungswinkel	Fixing bracket	070300
36	Abdeckhaube komplett	Complete cover cap	070339

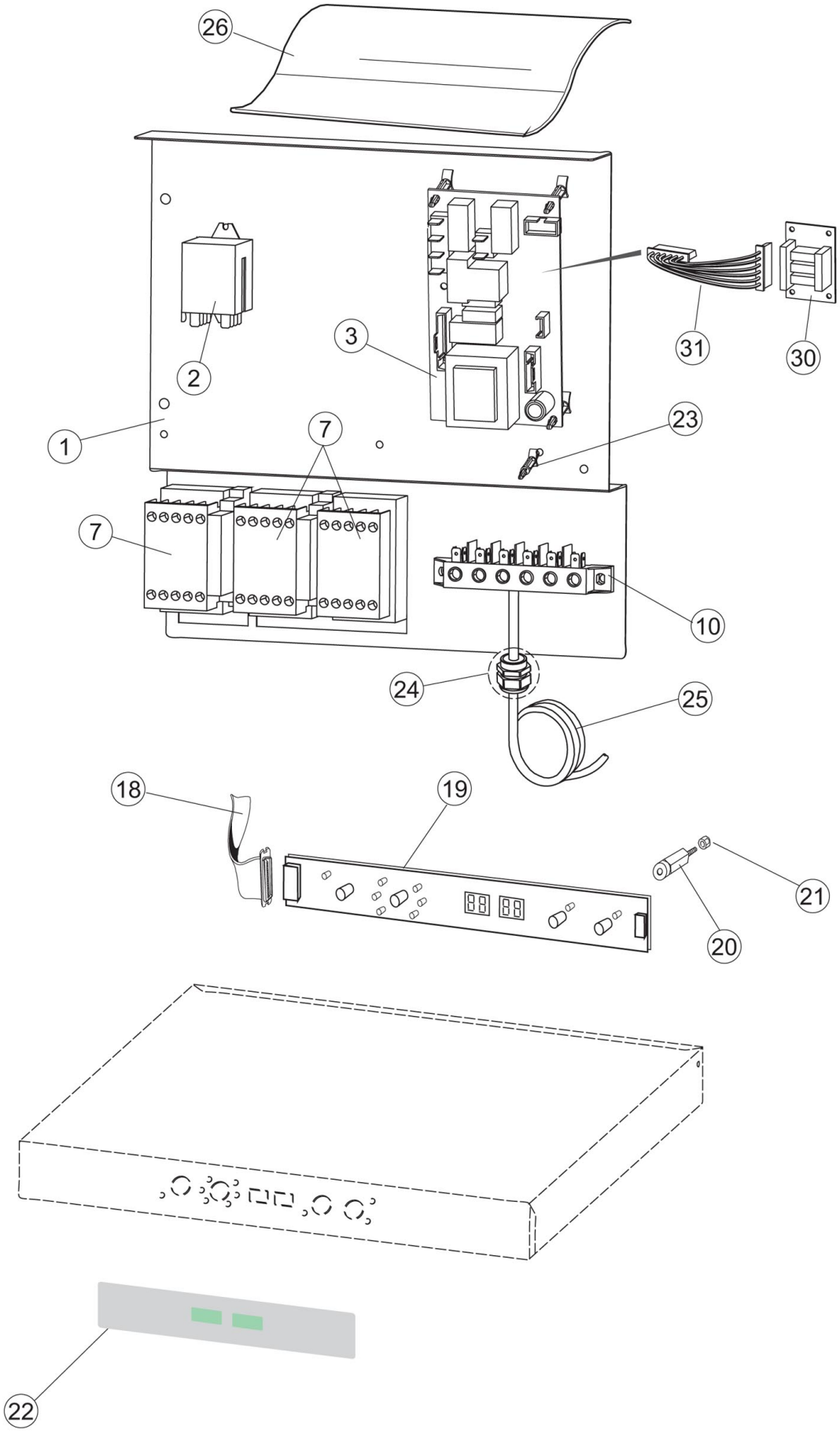
26
3
31
30
2
1
7
23
7
10
24
25
18
19
21
20
22

Pos.	Artikelbeschreibung	Description of item	Artikel Nr./Item No.
1	Montageplatte	Mounting plate	0704589
2	Relais	Relay	0929115
3	Elektronik	Electronics	E02150344
7	Schütz 230 V 50/60Hz	Contactor 230V 50/60 Hz	073350
10	Anschlussklemme, 6-polig	Terminal clamp, 6-pole	0A036206
18	Flachbandkabel, kpl.	Ribbon cable, cpl.	E0K74933
19	Bedienpanel ab Ser. Nr. 939107	Control panel from Ser. No. 939107	0227084
20	Abstandhalter	Spacer	0419036
21	Mutter M3, Kunststoff, weiß	Nut M3, plastic, white	0417199
22	Bedienfeldfolie	Control panel sticker	Auf Anfrage/On request
23	Stützfuß	Leg support	0CWP2
24	Zugentlastung	Strain relief	0DEP521
25	Anschlusskabel	Power cord	069803
26	Abdeckung	Cover	080731
30	Platine	Circuit board	0215036
31	Kabel	Cable	0203424

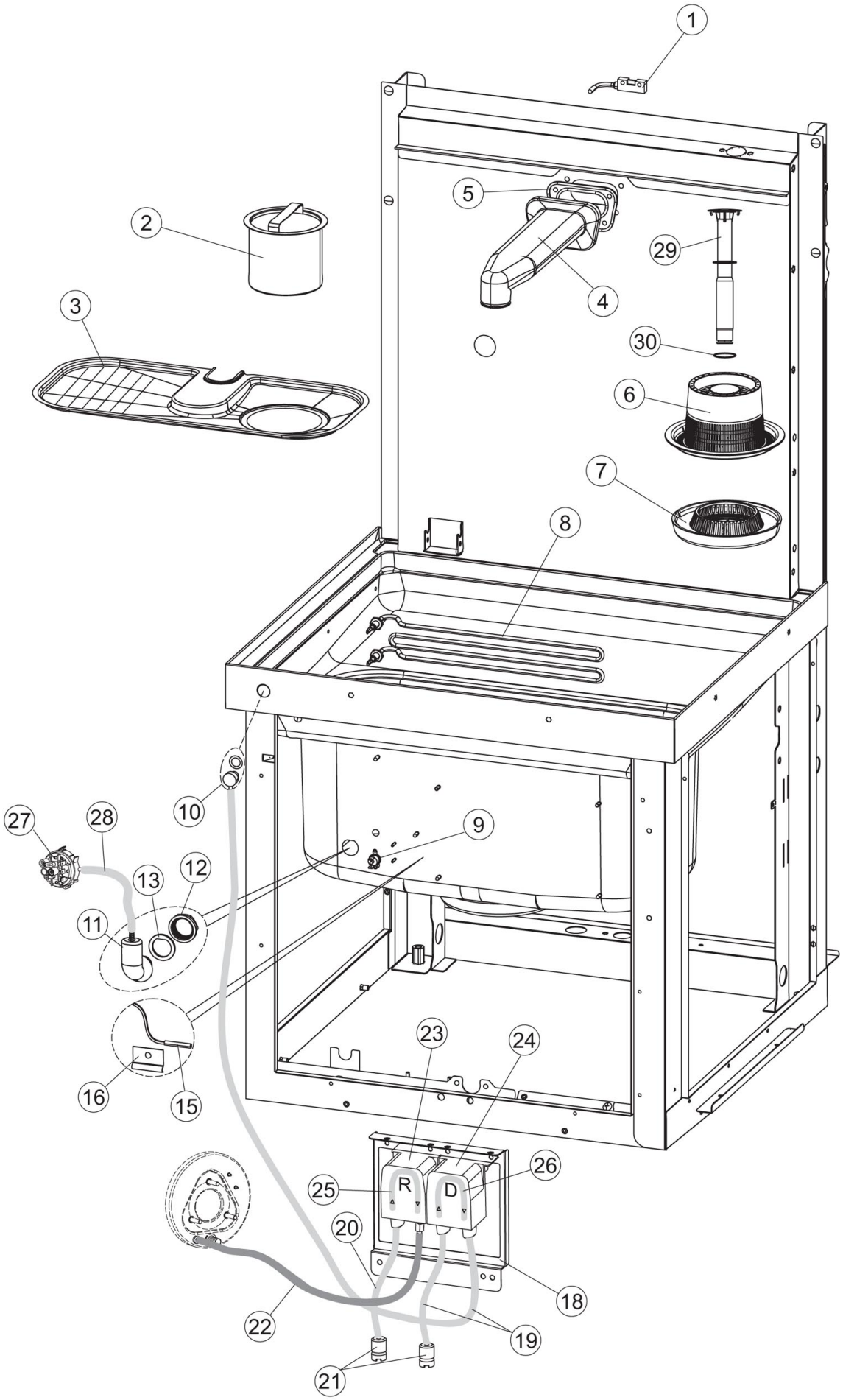

Bartscher	Durchschub-Spülmaschine DS 2001 Artikel-Nr.: 109249	Explosionszeichnung 26.07.2017	Seite 5/16

Pos.	Artikelbeschreibung	Description of item	Artikel Nr./Item No.
1	Türkontaktschalter	Door contact switch	080871
2	Sieb	Sieve	070159
3	Filter	Filter	070153
4	Wassereinlauf	Water inlet	E069017
5	Dichtung	Sealing	080178
6	Sieb	Sieve	0121120
7	Verschraubung z. Pumpensumpf	Screw connection f. pump pit	0429072
8	Heizkörper f. Tank	Heating element f. tank	070562
9	Sicherheitsthermostat	Safety thermostat	0926189
10	Einspritzdüse, Edelstahl	Injection nozzle, stainless steel	015123
11	Luftfalle	Air trap assembly	E070600
12	Verschraubung z. Luftfalle	Screw connect. f. air trap	0417120
13	Dichtung z. Luftfalle	Gasket f. air trap	0437098
15	Fühler f. Tank/Boiler, pro St.	Sensor f. tank/boiler, per piece	0231016
16	Fühlerhalter	Sensor bracket	0H775489
18	Montageplatte	Mounting plate	080675
19	Schlauch 4 x 6, transparent	Hose 4 x 6, transparent	0143194
20	Klarspülschlauch 4 x 6	Rinse hose 4 x 6	0H775601
21	Filter	Filter	0121993
22	Schlauch 6 X 10, Gummi, schwarz	Hose 6 X 10, rubber, black	011501
23	Klarspülmitteldosierpumpe	Rinse-aid dosing pump	E0209042C
24	Reinigerdosierpumpe blau, SEKO	Detergent dosing pump blue, SEKO	E0209039C
25	Klarspülschlauch 5 x 10	Rinse hose 5 x 10	0143266
26	Schlauch z. Dosierpumpe	Hose f. dosing pump	0143267
27	Pressostat	Pressure switch	0224002
28	Schlauch f. Pressostat	Hose f. pressure switch	0143131
29	Überlaufrohr	Overflow pipe	E070355
30	Dichtring	Sealing ring	070135

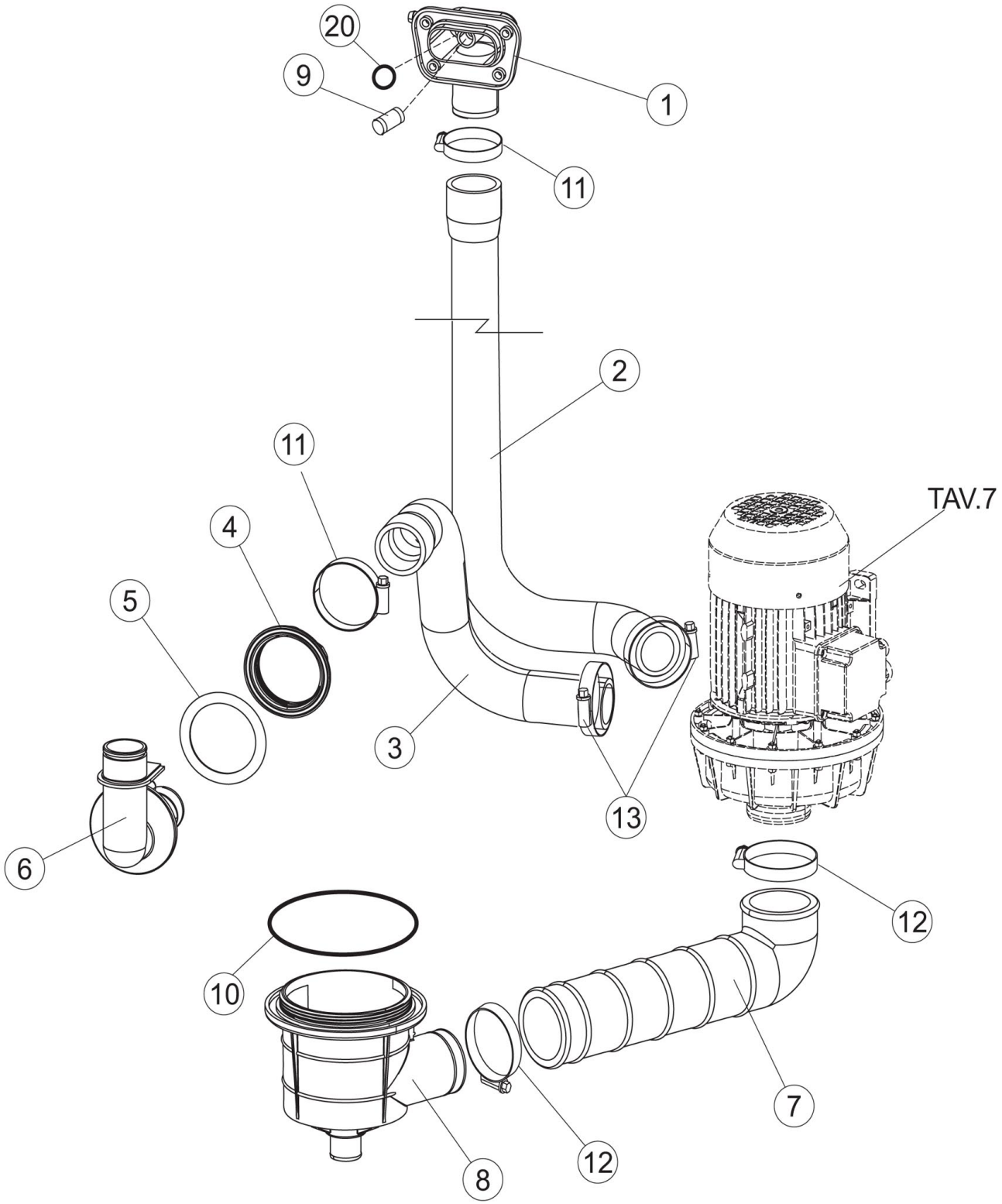
20
9
1
11
2
11
4
5
TAV.7
3
13
6
12
10
7
12
8

Pos.	Artikelbeschreibung	Description of item	Artikel Nr./Item No.
1	Halterung z. Spülarm, außen	Bracket f. wash arm, external	080174
2	Schlauch	Hose	070020
3	Schlauchbogen	Hose bow	070021
4	Verschraubung	Screw connection	070473
5	Dichtring	Sealing ring	070476
6	Halterung z. Spülarm unten	Bracket f. wash arm, lower	E070475
7	Schlauch	Hose	080186
8	Pumpensumpf	Pump pit	070040
9	Tülle, Gummi	Rubber grommet	0441009
10	Dichtung z. Ablauf	Gasket f. outlet	0456076
11	Schelle 40/60	Clamp 40/60	011810
12	Schlauchschelle 70-90 mm	Hose clamp 60-80 mm	0CFS3
13	Schelle 50/70	Clamp 50/70	011824
20	O-Ring 3037, Gummi, 9,19 x 2,62	O-ring, 3037, rubber, 9,19 x 2,62	0CGR3037

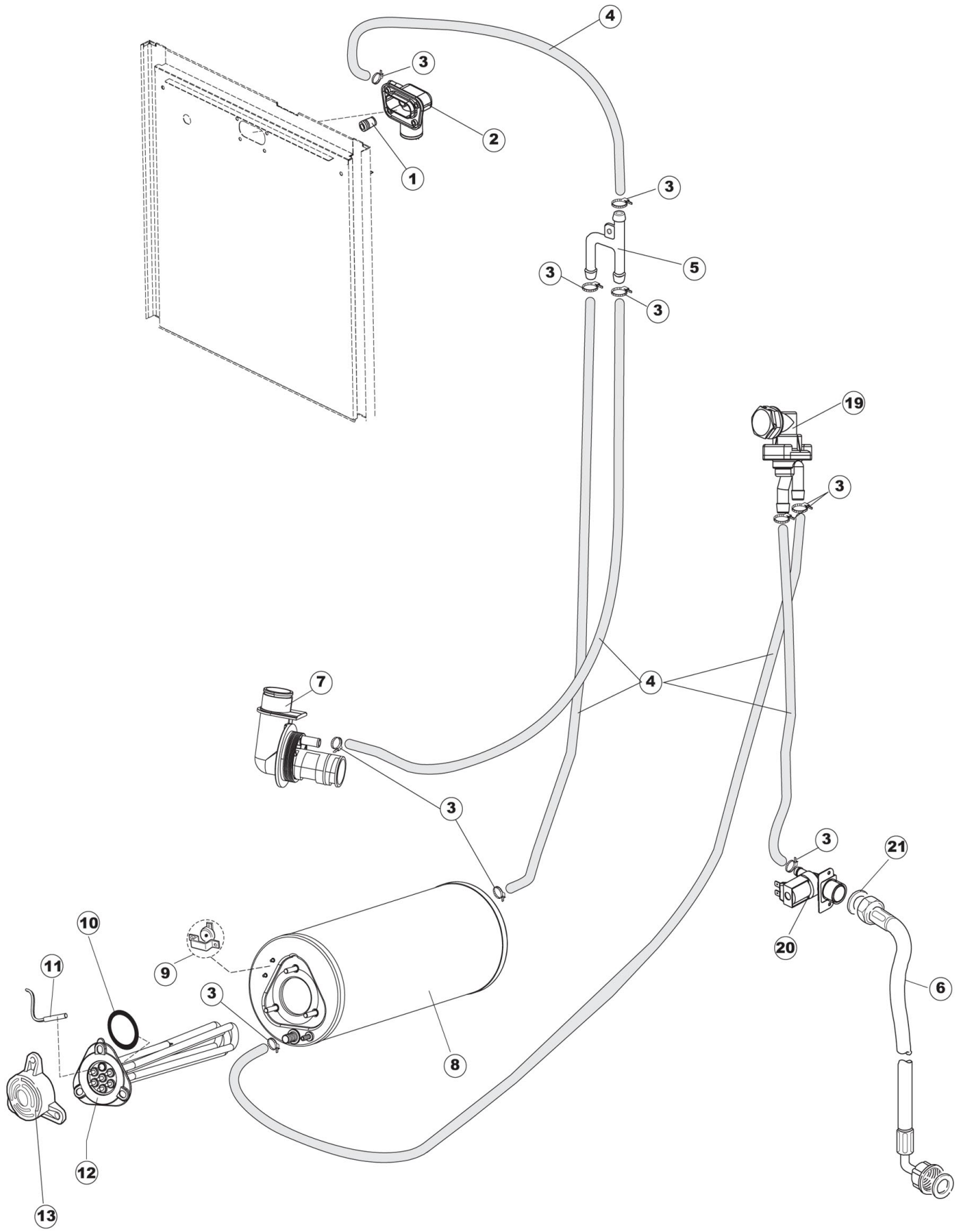
4
3
2
1
3
5
3
3
19
3
7
4
3
3
21
20
10
11
9
3
6
8
12
13

Pos.	Artikelbeschreibung	Description of item	Artikel Nr./Item No.
1	Tülle, Gummi	Rubber grommet	0441009
2	Halterung z. Spülarm, außen	Bracket f. wash arm, external	080174
3	Schelle 12/22	Clamp 12/22	011807
4	Schlauch, Gummi, BPDM	Hose, rubber, BPDM	02907351
5	Y-Stück	Y-Piece	0143268
6	Schlauch 2 m, D10, EN61770	Hose 2 m, D10, EN61770	E0143270
7	Halterung z. Spülarm unten	Bracket f. wash arm, lower	E070475
8	Boiler	Boiler	0104060
9	Sicherheitsthermostat	Safety thermostat	0926189
10	O-Ring z. Boilerheizung	O-ring f. boiler heater	011510
11	Fühler f. Tank/Boiler, pro St.	Sensor f. tank/boiler, per piece	0231016
12	Heizkörper z. Boiler	Heating element f. boiler	080398C
13	Abdeckung z. Anschluss	Cover f. connection	069870
19	Rückschlagventil	Non-return valve	E0144010NT
20	Magnetventil, 1-fach, 3/4 Zoll	Magnetic valve, single, 3/4"	0240016
21	Dichtung 3/4 Zoll	Gasket 3/4"	0437041

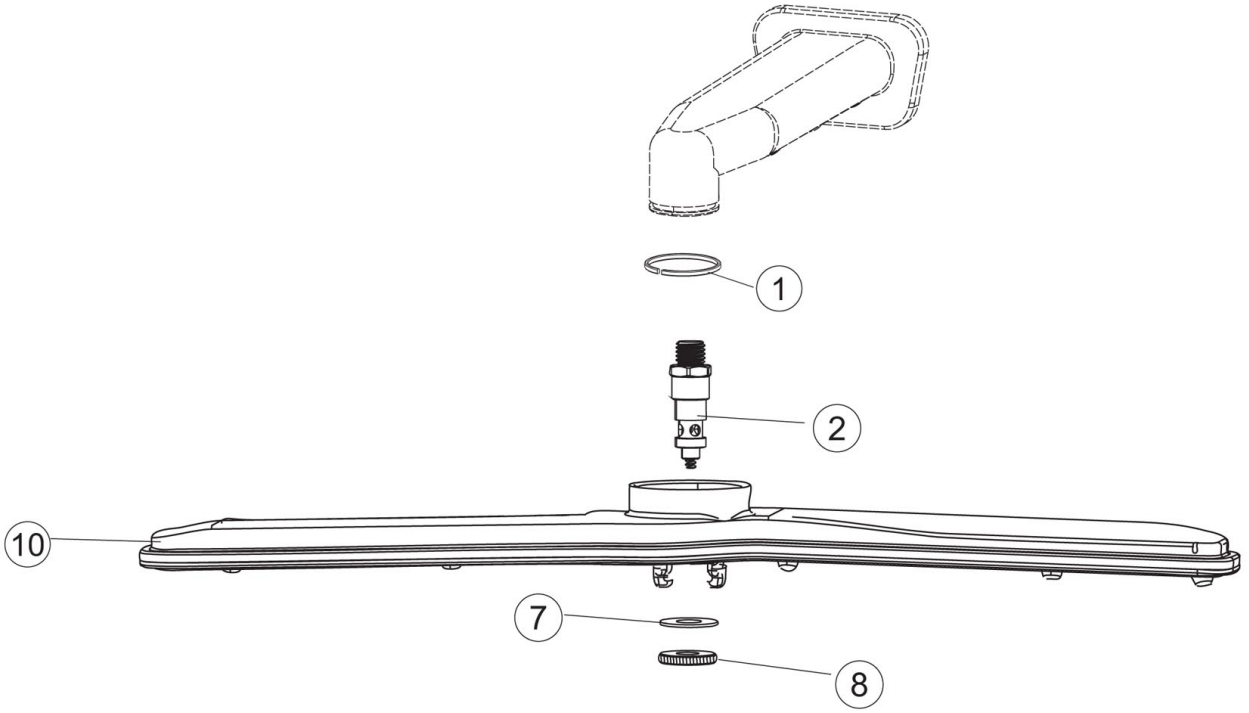
1
2
10
7
8

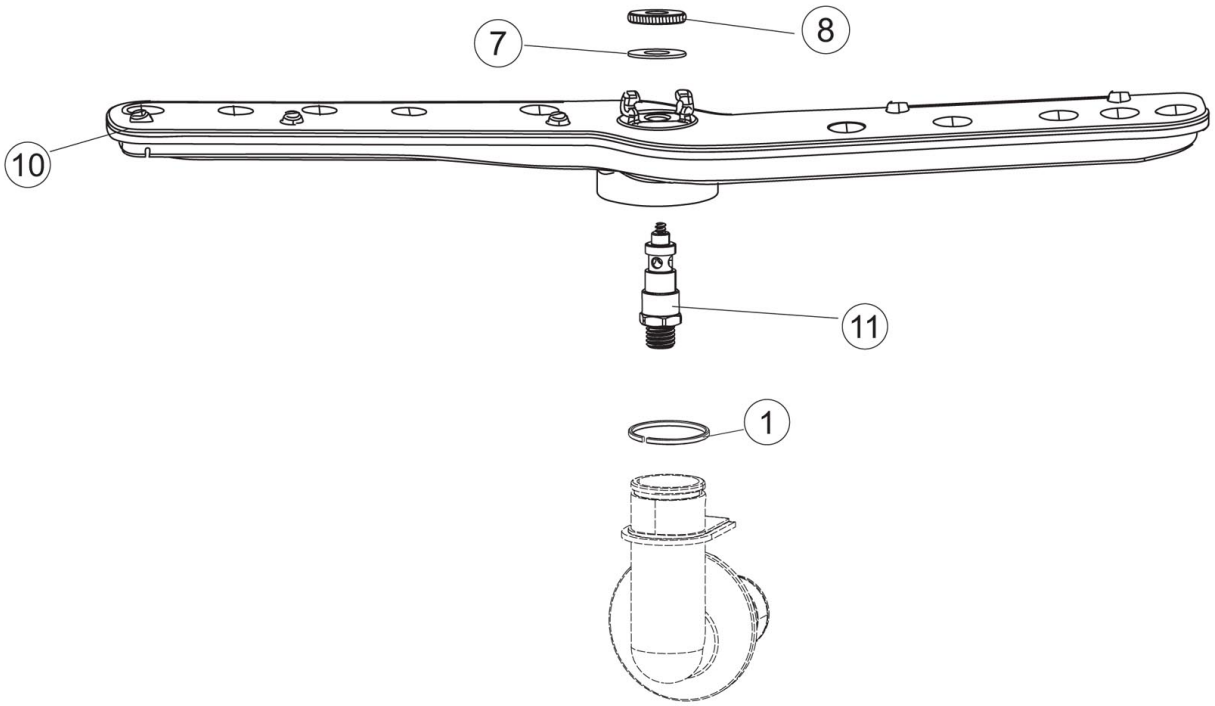
8
7
10
11
1

Pos.	Artikelbeschreibung	Description of item	Artikel Nr./Item No.
1	Dichtung z. Spülarmverschraubung	Gasket f. wash warm screw connect.	080184
2	Zapfen oben	Top pivot	E074003
7	Unterlegscheibe	Flat washer	E0437117
8	Gewindering	Threaded ring	E0454006
10	Spülarm	Wash arm	E0990128
11	Zapfen unten	Lower pivot	E074005

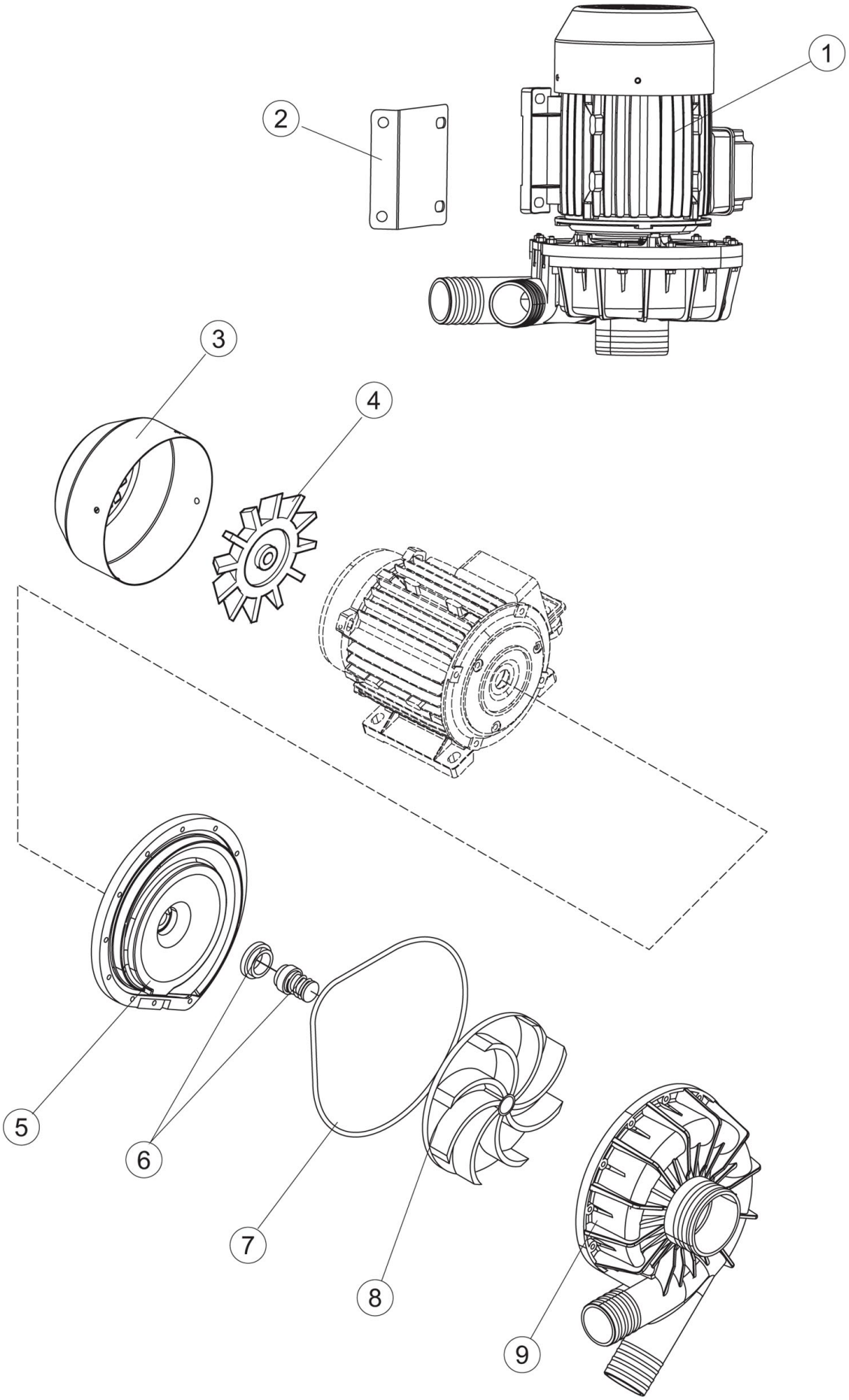

Bartscher	Durchschub-Spülmaschine DS 2001 Artikel-Nr.: 109249	Explosionszeichnung 26.07.2017	Seite 13/16

Pos.	Artikelbeschreibung	Description of item	Artikel Nr./Item No.
1	Pumpe	Pump	070100
2	Halterung	Bracket	070105
3	Abdeckung z. Lüfterrad	Fan wheel cover	070940
4	Lüfterrad	Fan wheel	070939
5	Flansch	Flange	070941
6	Gleitringdichtung	Rotating seal	070942
7	O-Ring, Dichtung	O-ring, gasket	070943
8	Pumpenrad	Pump wheel	070944
9	Pumpengehäusedeckel	Pump cover lid	070945

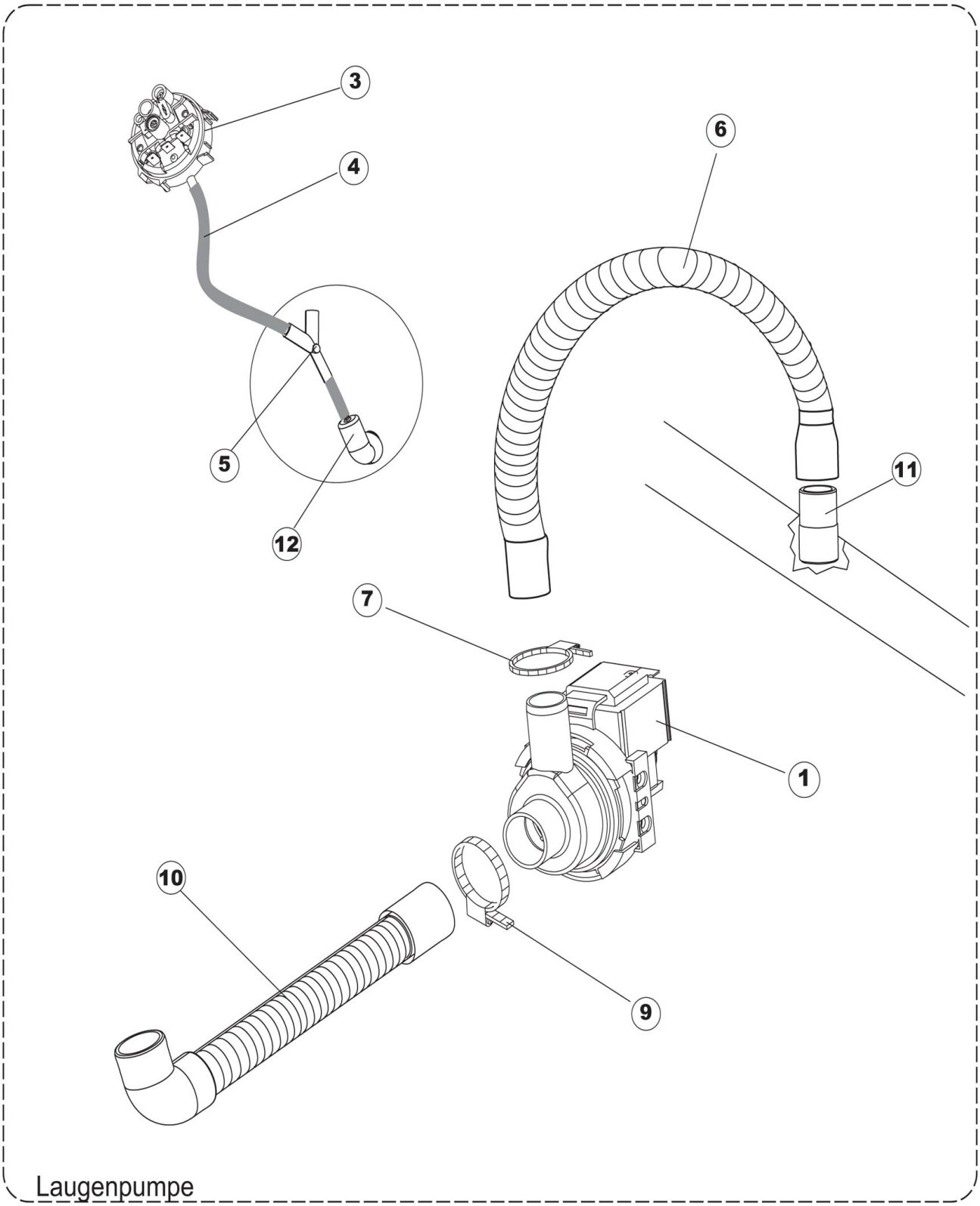
3
4
6
5
11
12
7
1
10
9
Laugenpumpe

Pos.	Artikelbeschreibung	Description of item	Artikel Nr./Item No.
1	Abflusspumpe 220/240V	Drain pump 220/240V	E0999363
3	Pressostat	Pressure switch	0926049
4	Schlauch f. Pressostat	Hose f. pressure switch	0143131
5	Y-Stück	Y-piece	070996
6	Schlauch	Hose	070110
7	Schlauchschelle 20-32/9	Hose clamp 20-32/9	E0423032
9	Schelle 35-50/9	Clamp 35-50/9	0CFS1
10	Schlauch	Hose	070097
11	Anschlussstück	Connector	070167
12	Luftfalle	Air trap assembly	E070600