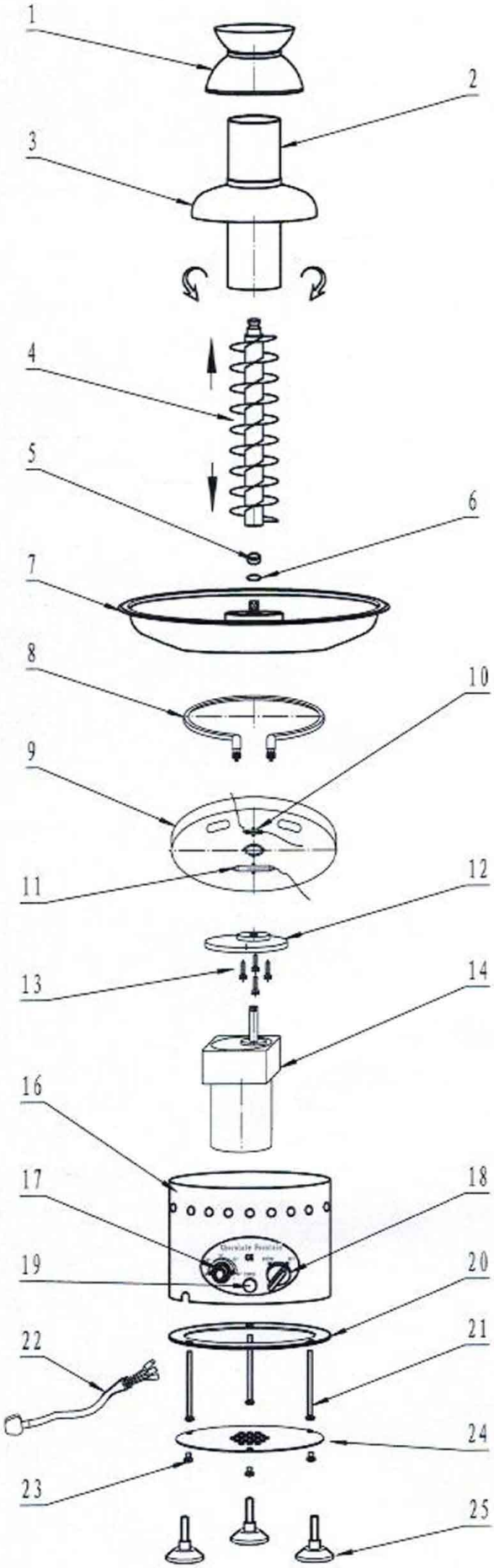

Bartscher	Schokoladenbrunnen SB 325-1 Artikel-Nr.: 900007	Explosionszeichnung Datum 03.02.2023	Seite 1/2

Pos.	Artikelbeschreibung	Description of item	Artikel Nr./Item No.
1	Endstück, Kaskadenblech	End piece, step dome	090000301
2	Verbindungsrohr	Connecting pipe	090000302
3	Kaskadenblech Ø 18	Step dome Ø 18	090000303
4	Schnecke	Worm	090000904
5	Dichtung	Sealing	090000305
6	O-Ring	O-Ring	090000306
7	Auffangschüssel	Drip bowl	090000307
8	Heizkörper, elektrisch 300W	Heating element, electrical 300W	090000308
9	Platte z. Heizkörper	Plate f. heating element	090000309
10	Sicherung	Fuse	090000310
11	Temperaturfühler	Temperature sensor	090000311
12	Befestigung z. Motor	Motor bracket	090000312
14	Motor 25W mit Getriebe	Motor 25W with gear	090000714
16	Gehäuse	Housing	090000316
17	Temperaturregler mit Knebel	Temperature regulator with knob	090000317
18	Schalter mit Knebel	Switch with knob	090000318
19	Kontrolllampe komplett	Indicator lamp complete	E090000325
20	Abdeckung zum Boden	Cover for base	090000319
21	Schraube zum Boden	Screw for buttom	090000321
22	Anschlusskabel	Power cord	090000320
24	Boden	Bottom	090000322
25	Fuß	Base	090000324