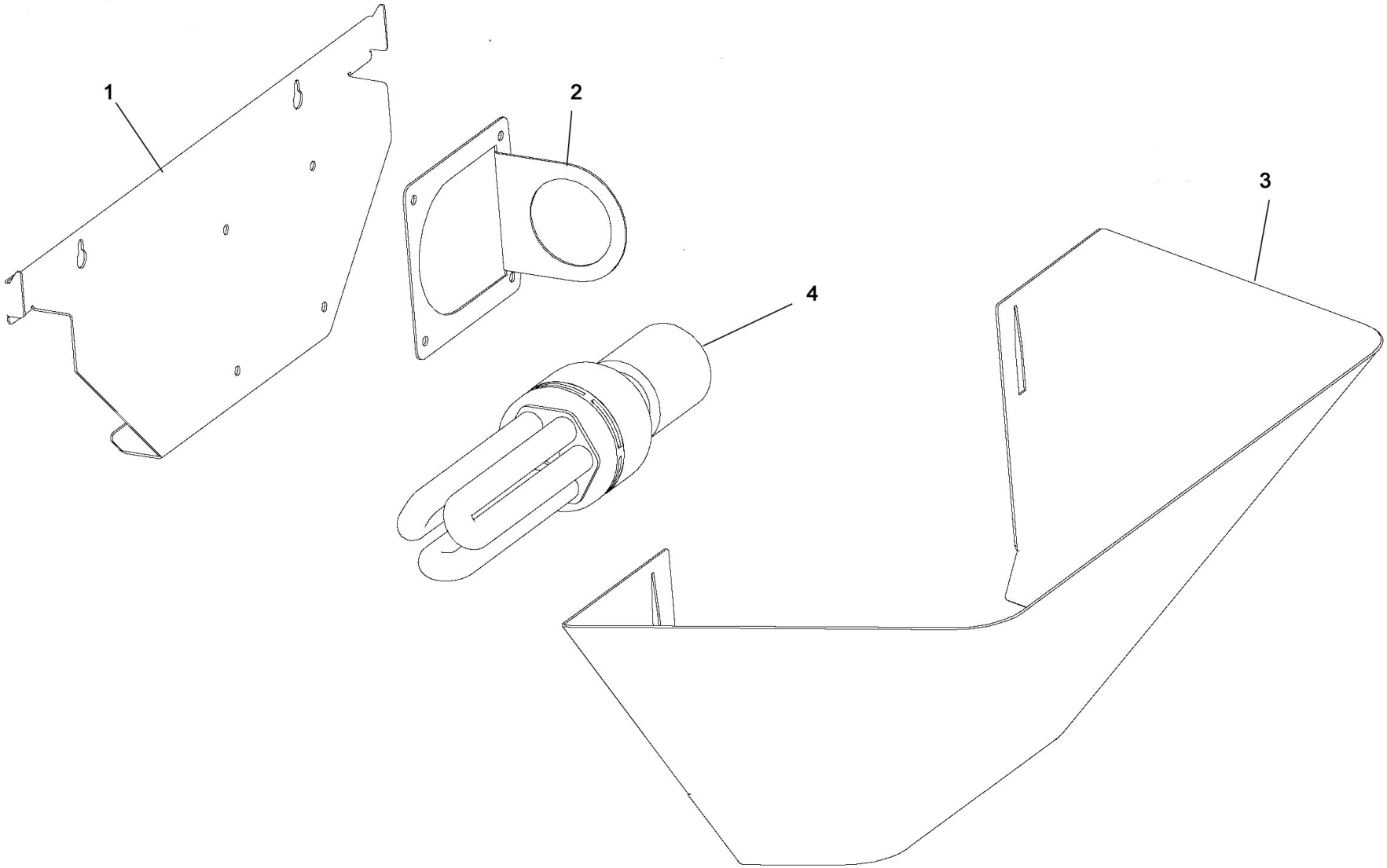

Bartscher	Insektenfalle IF-92 Artikel-Nr.: 300323	Explosionszeichnung 09.11.2015	Seite 1/2

Pos.	Artikelbeschreibung	Description of item	Artikel Nr./Item No.
1	Abdeckung, hinten	Back cover	E030032301
2	Halterung z. Lampe	Lamp holder	E030032302
3	Abdeckung	Cover	E030032303
4	Leuchtmittel UV-A 20 W	UV-A 20 W illuminant	300328
o.Abb/n.pic	Klebefolie IF-92	Adhesive sheet IF-92	300326