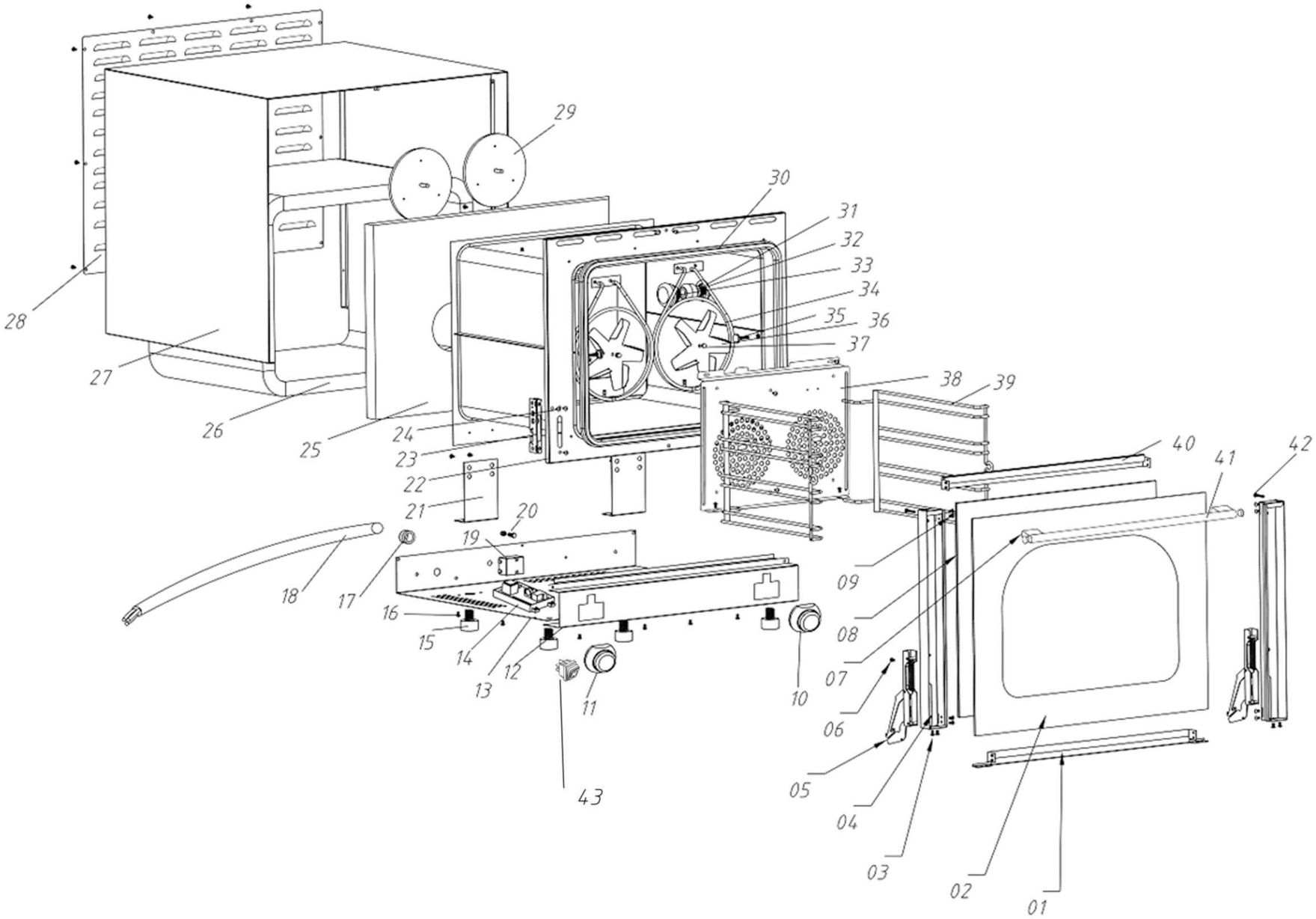

Bartscher	Heißluftofen AT90-MDI Artikel-Nr.: A120796	Explosionszeichnung 29.11.2018	Seite 1/2

Pos.	Artikelbeschreibung	Description of item	Artikel Nr./Item No.
2	Glasscheibe außen, Edelstahloptik	External toughened glass,s/s optics	E0302100019
5	Türscharnier	Door hinge	0302040263
7	Kappe, Kunststoff z. Griff	Plastic cap f. handle	E0302070016
8	Glasscheibe z. Tür, innen	Inner toughened glass f. door	E0302100023
10 + 11	Knebel	Knob	E0A12079610
14	Fühler	Sensor	E0A12079611
	Kabel, zw. Knebel und Platine	Cable, between Knob an circuit board	E0A12079612
	Platine	Circuit board	E0A12079613
15	Fuß	Base	E0302090022
19	Temperaturbegrenzer	Temperature limiter	E0301030042
23	Gegenstück z. Scharnier	Counterpiece f. hinge	0302040266
29+36+37	Motor m. Flügel 50W, 230V, 50Hz	Motor w. blade 50W, 230V, 50Hz	E0301010131
30	Türdichtung, Silikon	Door sealing, silicone	E0302020055
31+32+33	Fassung, Schraubfassung E14	Illuminator holder E14	E0301130038
34	Heizkörper 1,26kW, 230V, 50Hz	Heating element 1,26kW, 230V, 50Hz	E0301040094
38	Luftleitblech	Air deflector	E0A12079638
39	Auflageschiene 370x245 mm	Shelf 370x245 mm	E0302110045
41	Türgriff	Door handle	E020207017018
43	Marquardt Schalter, 20 A grün	Marquardt switch, 20 A green	016210836