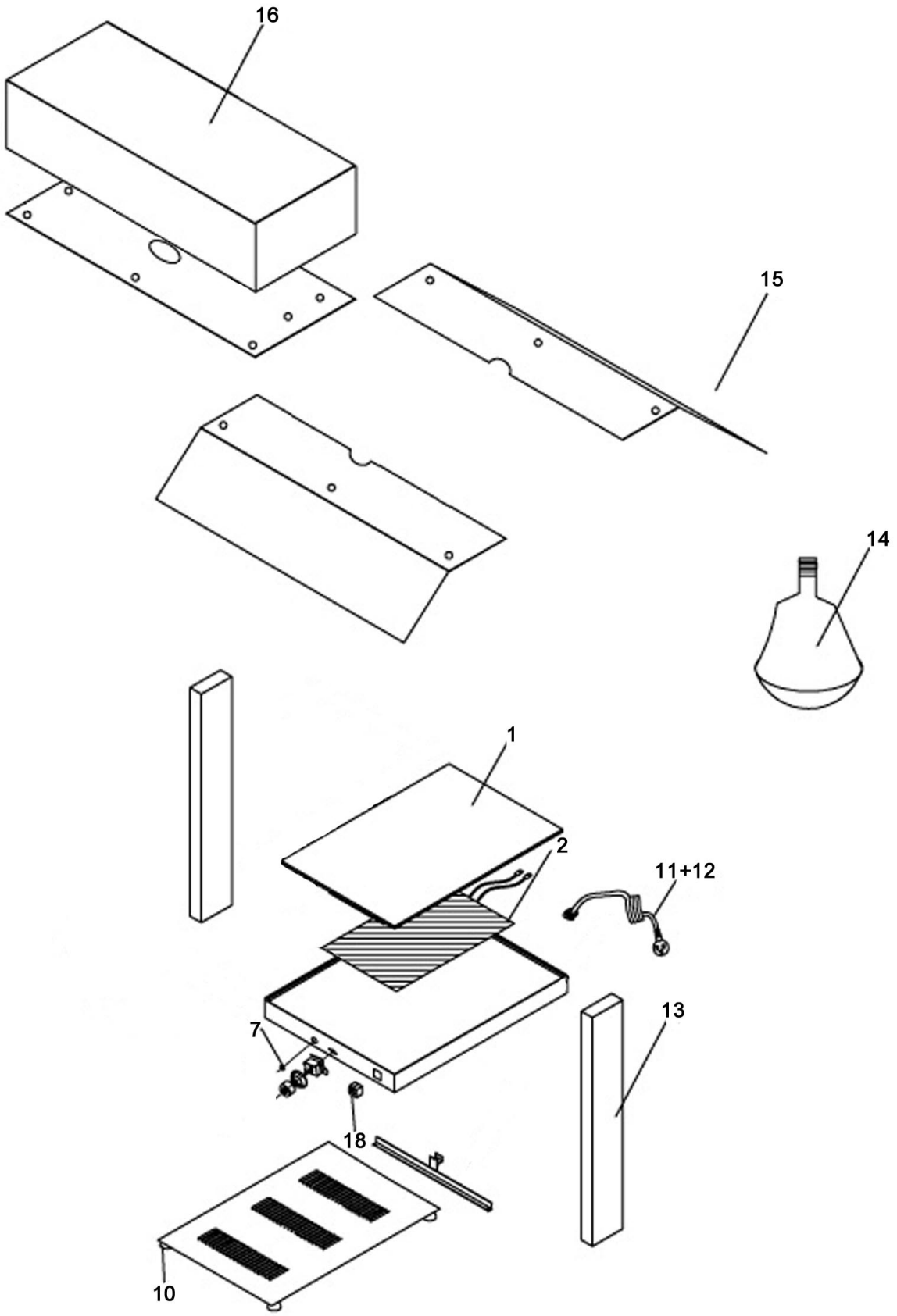

Bartscher	Infrarot-Wärmebrücke 1 Lampe Artikel-Nr.: 114263	Explosionszeichnung 01.12.2016	Seite 1/2

Pos.	Artikelbeschreibung	Description of item	Artikel Nr./Item No.
1 + 2	Glasabdeckung m. Heizkörper	Glass cover w. heating element	01142601
	Heizkörper, 150W	Heating element, 150W	01142602*
4	Thermostat 85° C, 230 V	Thermostat 85° C, 230 V	040575
5 + 6	Knebel	Knob	040574
7	Kontrolllampe grün 230V, 14A	Green indicator light, 230V, 14A	A039883
8	Halterung z. Thermostat	Thermostat bracket	01142608
9	Bodenplatte	Bottom plate	01142609
10	Fuß	Base	A042567
11 + 12	Anschlusskabel m. Stecker	Power cord w. plug	A039896
13	Säule	Pillar	011426013
14	Infrarotlampe IWL250D	Infrared lamp IWL250D	114271
15	Hustenschutz	Sneeze guard	E011426315
16	Abdeckung, oben	Top cover	E011426316
18	Schalter z. Infrarotlampe	Switch f. infrared lamp	011426018

*nach Abverkauf nicht mehr lieferbar, bitte Ersatzartikel 01142601 nehmen/no more available after stock sold out, please use the substitute article 01142601