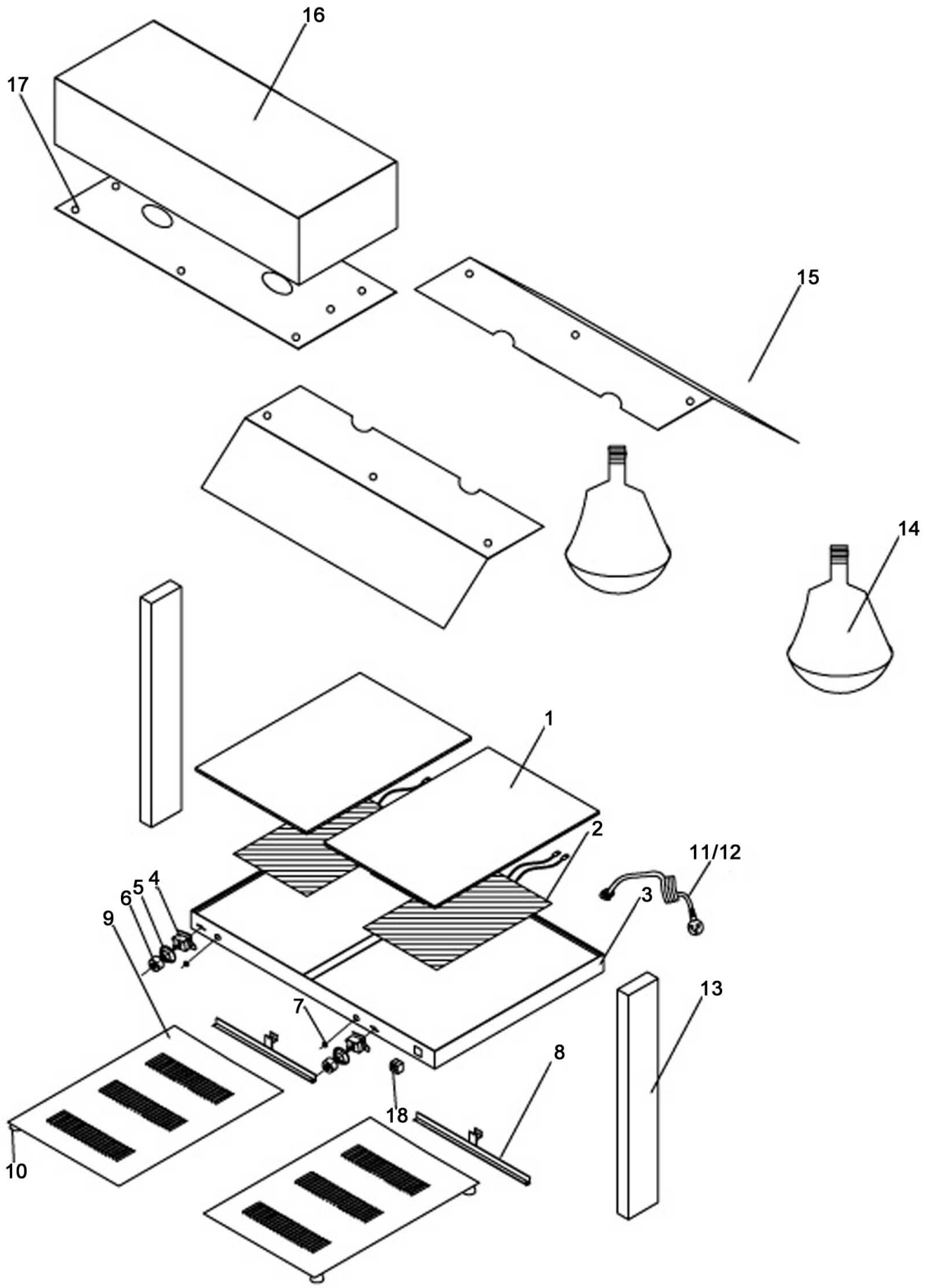

Bartscher	Wärmebrücke I2WL800 Artikel-Nr.: 114272	Explosionszeichnung 14.03.2019	Seite 1/2

Pos.	Artikelbeschreibung	Description of item	Artikel Nr./Item No.
1	Abdeckung, Glas	Glass cover	01142601
2	Heizkörper 250W	Heating element 250W	01142602
3	Gehäuse	Housing	Auf Anfrage/on request
4	Thermostat 85°C	Thermostat 85°C	040575
5 + 6	Knebel	Knob	040574
7	Kontrolllampe grün 230V, 14A	Green indicator light, 230V, 14A	A039883
8	Halterung z. Thermostat	Thermostat bracket	01142608
9	Bodenplatte	Bottom plate	01142609
10	Fuß	Base	A042567
11 + 12	Anschlusskabel m. Stecker	Power cord w. plug	A039896
13	Säule	Pillar	011426013
14	Wärmelampe, Infrarot 250W	Infrared lamp 250W	114271
15	Hustenschutz	Sneeze guard	E011427215
16	Abdeckung, oben	Top cover	E011427216
17	Abdeckung	Cover	Auf Anfrage/on request
18	Schalter z. Infrarotlampe	Switch f. infrared lamp	011426018