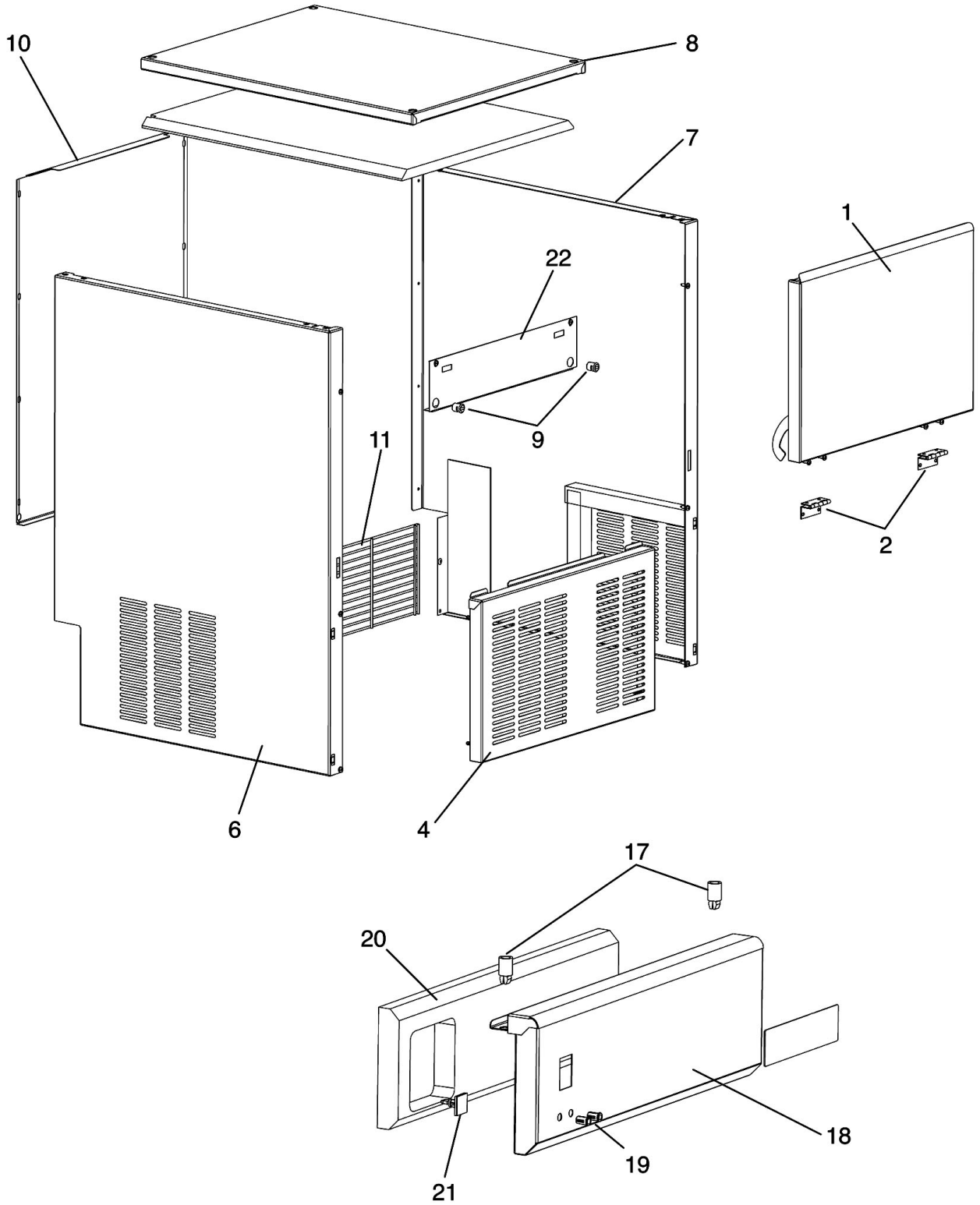

Bartscher	Eiswürfelbereiter Q 45 Artikel-Nr.: 104206	Explosionszeichnung 01.01.2016	Seite 1/12

Pos.	Artikelbeschreibung	Description of item	Artikel Nr./Item No.
1	Tür	Door	E081400552
2	Scharnier	Hinge	E025130141
4	Lüftungsgitter	Ventilation grille	E025550644
6	Blende, links	Left panel	E025330669
7	Blende, rechts	Right panel	E025330668
8	Abdeckung	Cover	E025161047
9	Magnet	Magnet	E041109519
10	Rückwand	Back panel	E025550921
11	Lüftungsgitter, hinten	Back ventilation grille	E025380409
17	Abstandhalter	Spacer	E019356001
18	Blende	Panel	E025175286
19	Lampenfassung	Lamp holder	E033400000
20	Isolierung	Insulation	E025410169
21	Magnet	Magnet	E019355002
22	Blende, vorne	Front panel	E081419900
o.Abb/n.pic	Zulaufschlauf	Drain pipe, inlet	E019810111I
o.Abb/n.pic	Ablaufschlauch	Drain pipe, outlet	E019810114A

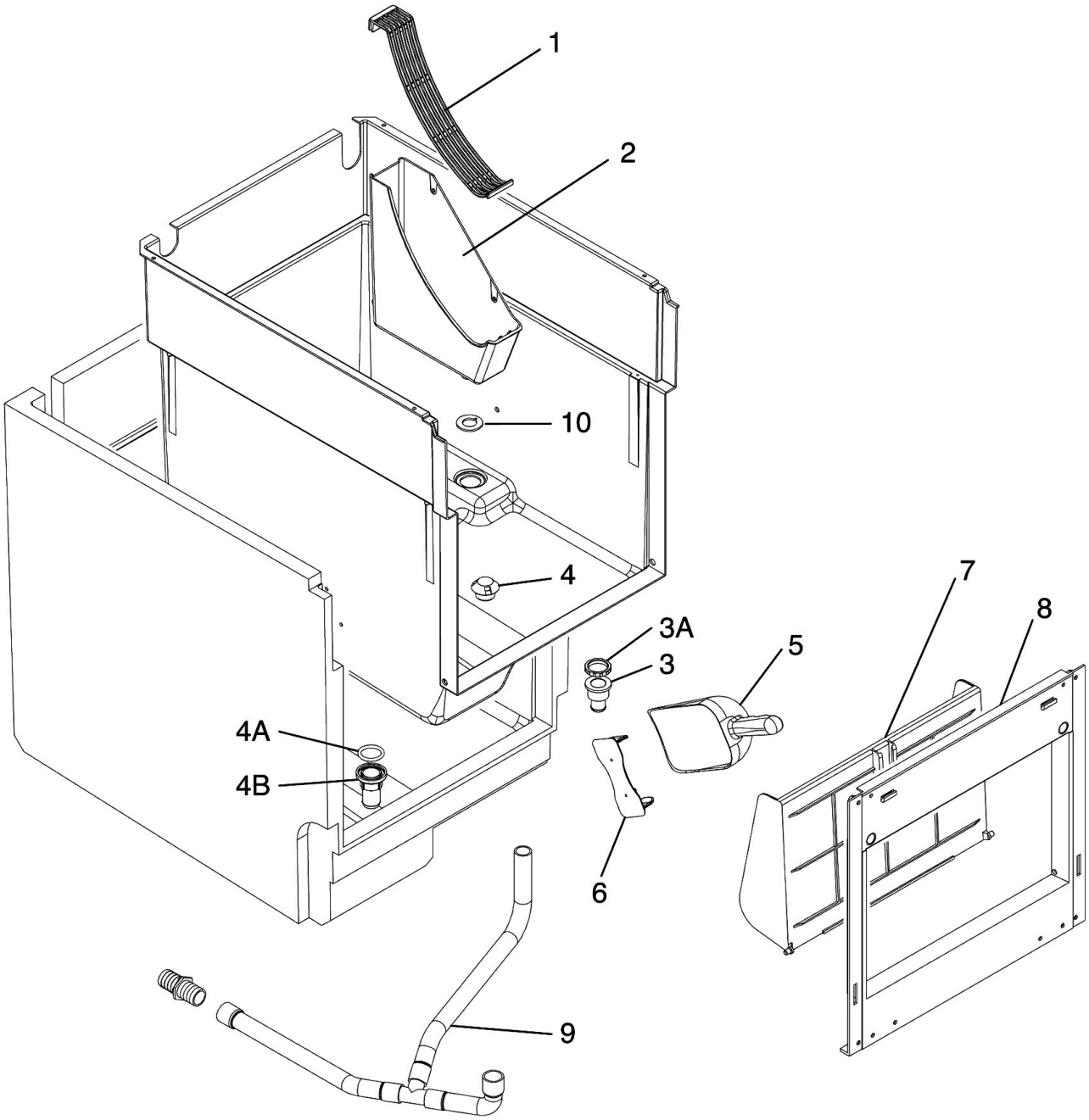
1
2
10
4
3A
3
5
7
8
4A
4B
6
9

Pos.	Artikelbeschreibung	Description of item	Artikel Nr./Item No.
1	Gitter	Grid	E025380726
2	Abtropfschale	Drip tray	E025820083
3	Abfluss	Outlet	E019612515
4	Ablauffilter	Drain filter	E025339002
5	Eisschaufel	Ice shovel	E019500100
6	Halterung z. Eisschaufel	Holder f. ice shovel	E025725621
7	Klappe z. Eisfach	Flap f. freezer compartment	E025260473
8	Türrahmen	Door frame	E081419908
9	Ablaufschlauch	Drain pipe	E081400320
10	Zwischenscheibe	Washer	E025653026
3a	Ring	Ring	E019305022
4a	O-Ring	O-ring	E019035151
4b	Kappe	Cap	E025685318

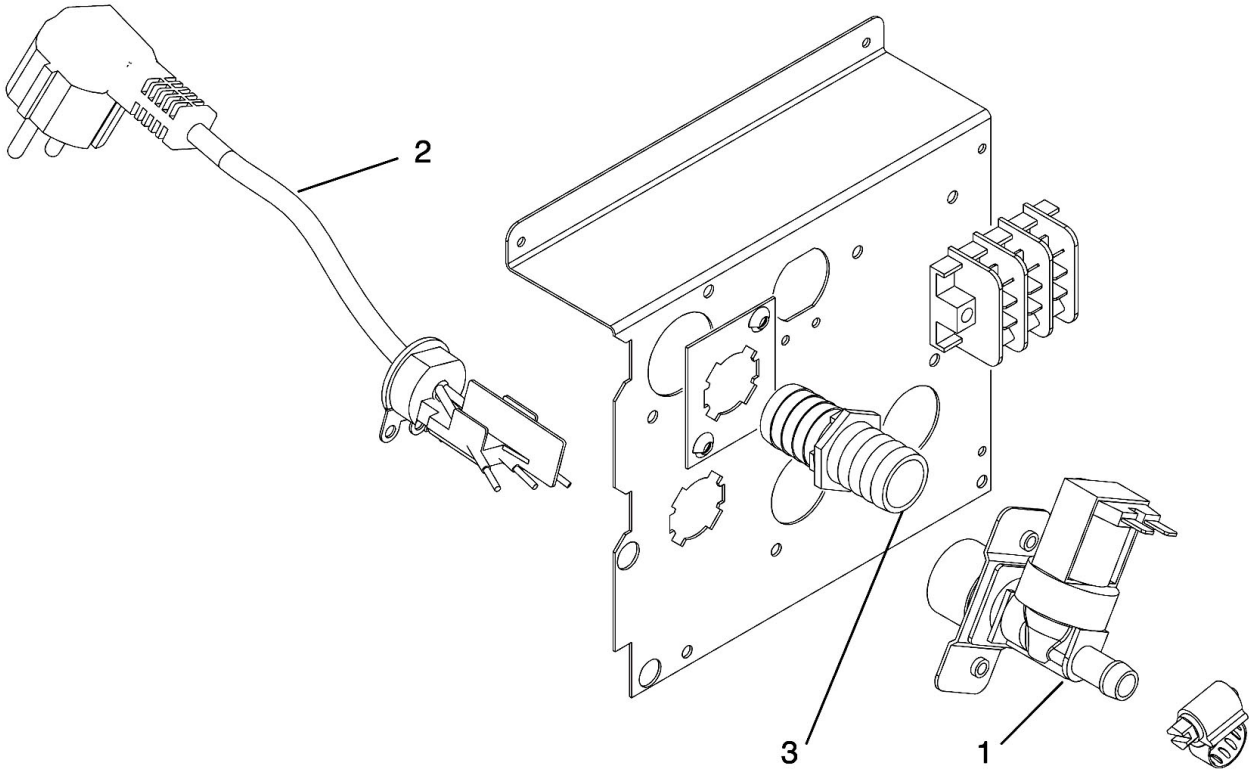
2
3
1

Pos.	Artikelbeschreibung	Description of item	Artikel Nr./Item No.
1	Wassereinlassventil	Water inlet valve	E019810111
2	Anschlusskabel	Power cord	E081300024
3	Wasserzulaufrohr	Water inlet pipe	E025690807

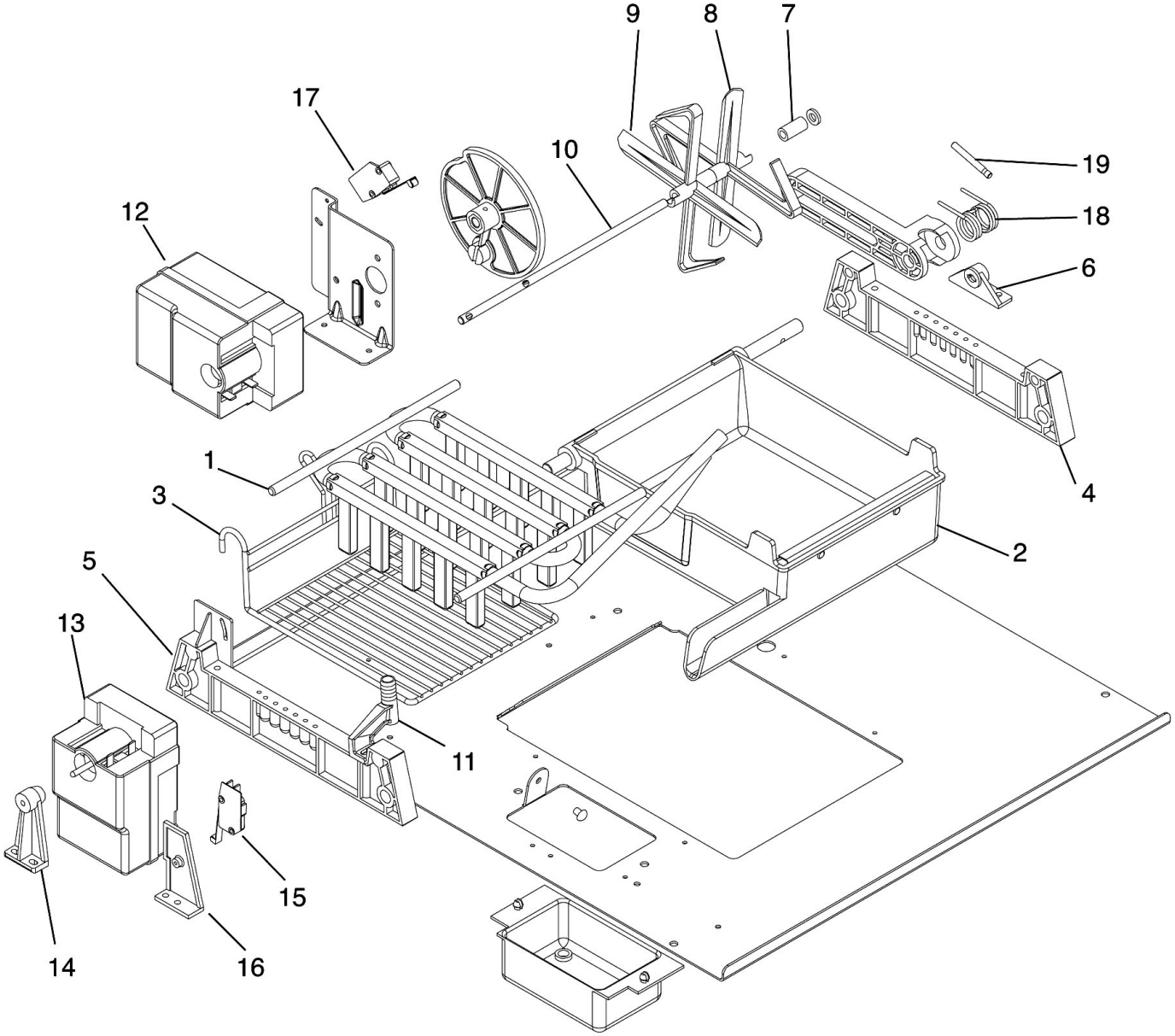
9
8
7
17
10
19
12
18
6
1
4
3
2
5
13
11
15
14
16

Pos.	Artikelbeschreibung	Description of item	Artikel Nr./Item No.
1	Verdampfer R134A	Evaporator R134A	E081412031
2	Wasserwanne	Water jacket	E081413001
3	Beförderungsblech f. Eis	Supporting tray f. ice	E081413031
4	Halterung, rechts	Right bracket	E025726122
5	Halterung, links	Left bracket	E025726121
6	Halterung z. Paddelwelle	Bracket f. paddle shaft	E025726115
7	Abstandhalter	Spacer	E025110914
8	Paddel	Paddle	E025545520
10	Paddelwelle	Paddle shaft	E025030010
11	Wassereinlaufrohr	Water inlet pipe	E025300000
12	Motor, Kippmotor-Antrieb	Motor, tilt motor-drive	E081400006
13	Motor z. Paddel	Paddle motor	E019440059
14	Halterung z. Motor	Motor bracket	E025725433
15	Mikroschalter	Microswitch	E019410209
16	Halterung	Bracket	E025525419
17	Mikroschalter	Microswitch	E019410209
18	Feder	Srping	E025474602
19	Achse	Axle	E025560256

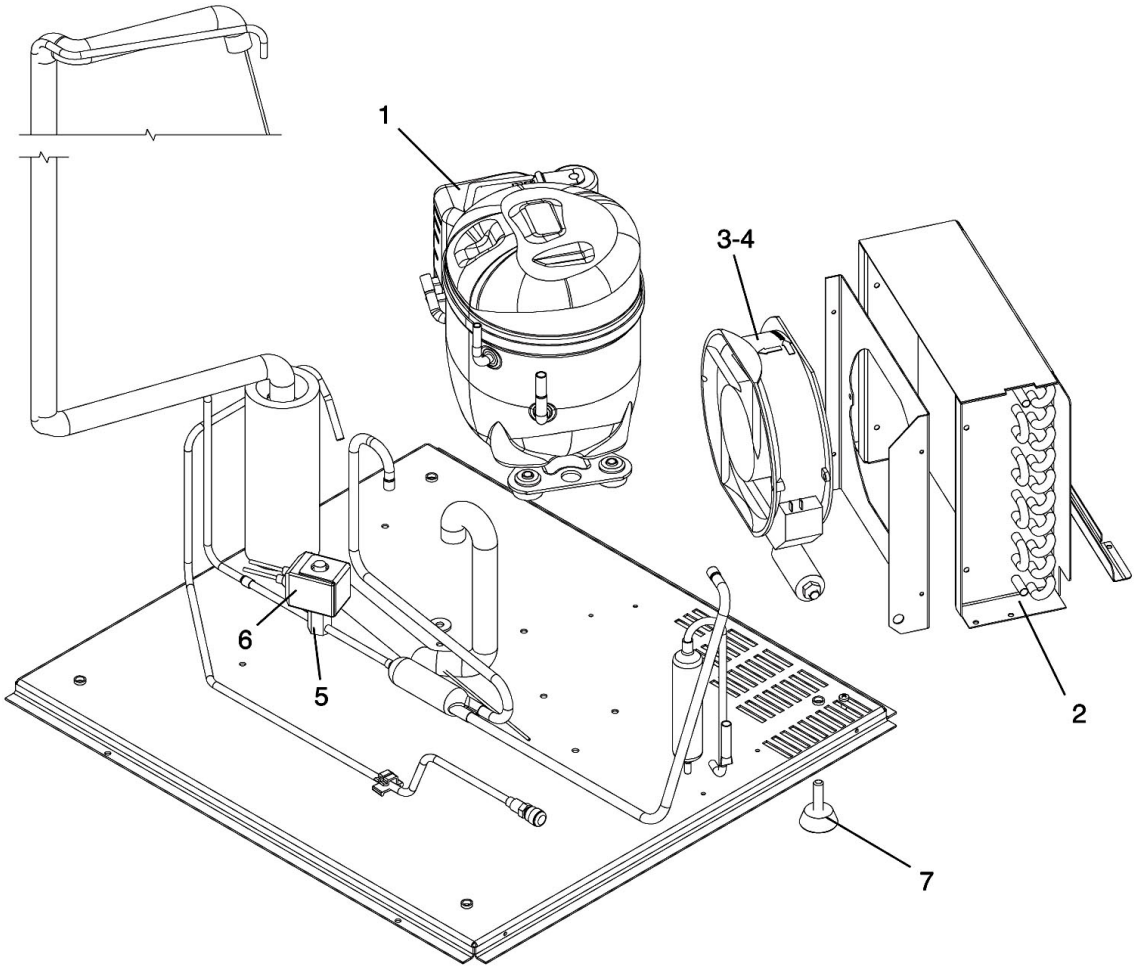
1
3-4
6
5
2
7

Pos.	Artikelbeschreibung	Description of item	Artikel Nr./Item No.
1	Kompressor 230V, 50Hz	Compressor 230V, 50Hz	E067010111
2	Kondensator	Condenser	E019177505
3	Lüftermotor 230V, 50Hz	Fan motor 230V, 50Hz	E018562498
5	Gas ventil	Gas valve	E019863033
6	Spule	Indcutor	E019053101
7	Fuß, höhenverstellbar	Base, height adjustable	E081502119

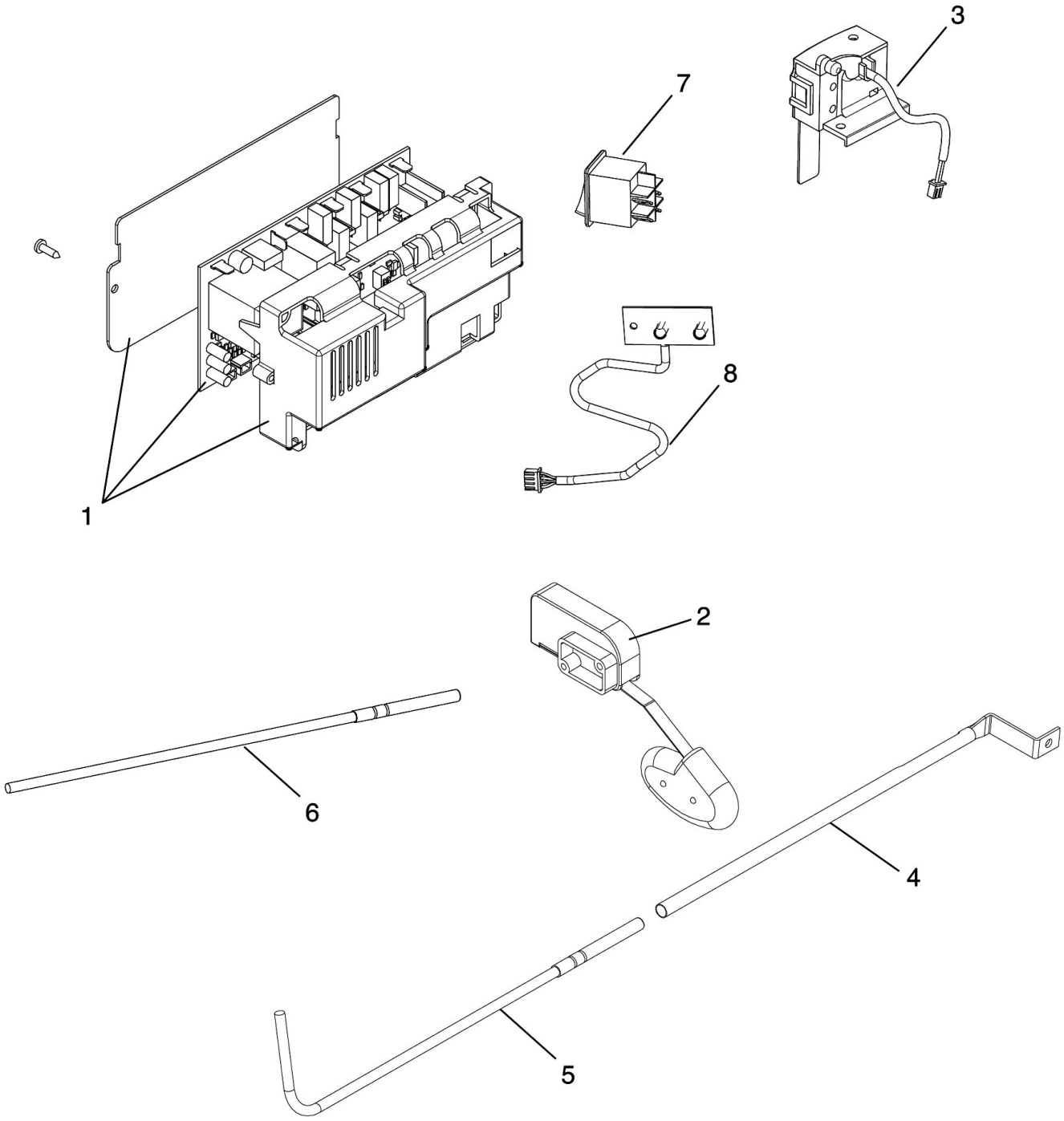

Bartscher	Eiswürfelbereiter Q 45 Artikel-Nr.: 104206	Explosionszeichnung 01.01.2016	Seite 11/12

Pos.	Artikelbeschreibung	Description of item	Artikel Nr./Item No.
1	Elektronik	Electronics	E081400264
2	Schwimmer	Float ball	E081409179
3	Wasserstandsfühler	Water level sensor	E081400044
4	Halterung	Holder	E025792029
5	Temperaturfühler	Temperature sensor	E033580265
6	Fühler, Kondensator	Sensor, condenser	E033580135
7	Schalter	Switch	E033400015
8	Platine	Circuit board	E033580270