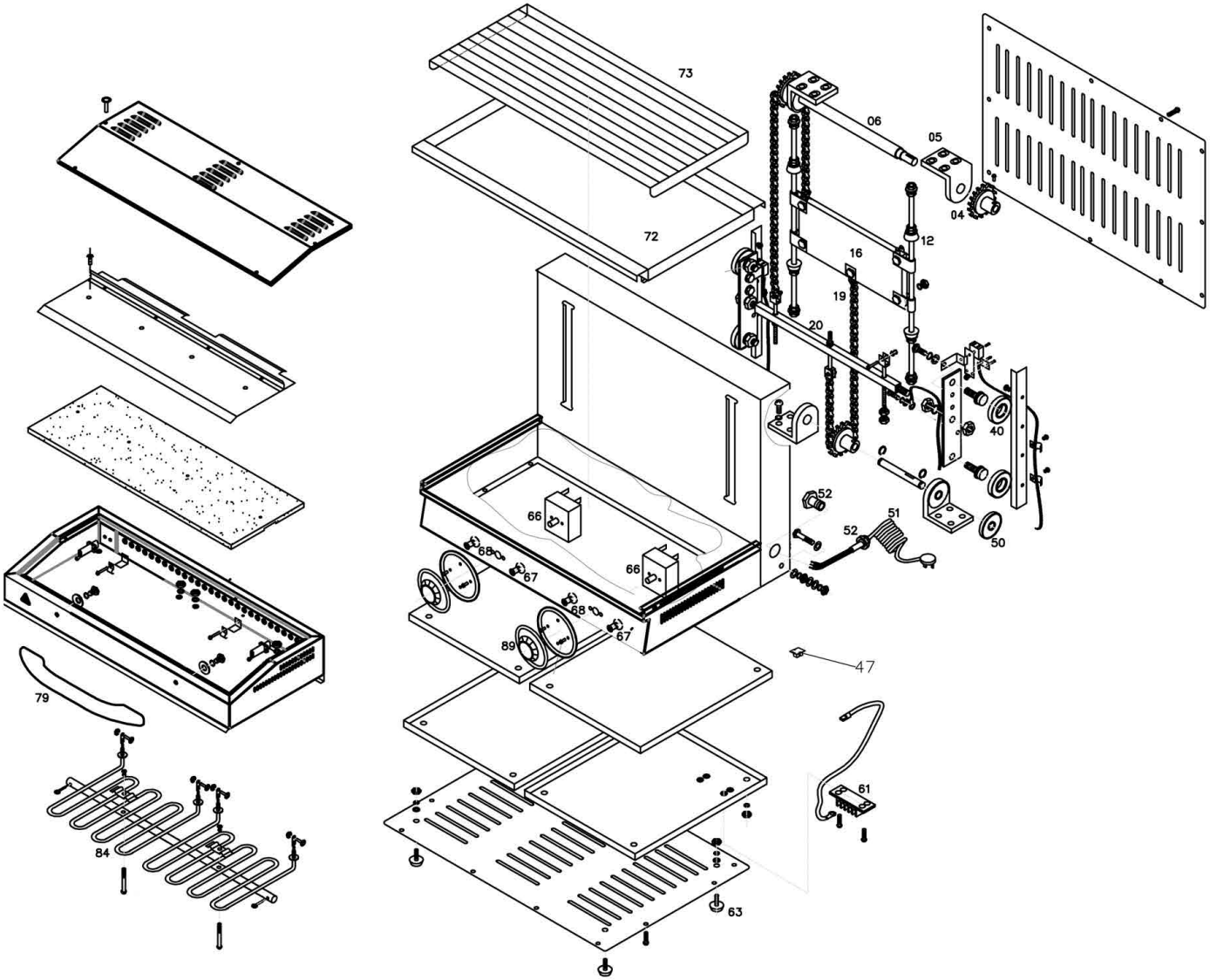

Bartscher	Lift-Salamander 600-2Z Artikel-Nr.: 151512	Explosionszeichnung 15.12.2021	Seite 1/2

Pos.	Artikelbeschreibung	Description of item	Artikel Nr./Item No.
4	Kettenrad, 35 x 18/16	Chain wheel, 35 x 18/16	A039868
5	Lagerbock unten	Bearing block, below	A039871
6	Kettenradwelle	Chain wheel	01515104
12	Fuß, Gummi, schwarz, D 30 x 15	Base, rubber, black, D 30 x 15	A042567
16	Gewicht	Weight	01515106
19	Kette 04B/45	Chain 04B/45	A039870
20	Achse	Axle	01515108
40	Kugellager 6303Z	Ball bearing 6203Z	E0302040012
47	Netzfilter EMV m. Platine	EMC filter electronic board	E0301150695
50	Kugellager 8x50	Ball bearing 8x50	E0302040013
51 + 52	Anschlusskabel 400V m. Zugentl.	Power cord 400V w. strain relief	E0301050027
61	Keramikstein	Ceramic body	A039898
63	Fuß	Base	01044461
66	Energieregler 13 A, 230 V	Energy regulator 13 A, 230 V	05057021010
67	Kontrolllampe grün 230V, 14A	Green indicator light, 230V, 14A	A039883
68	Kontrolllampe gelb 250V, 14A	Indicator light, yellow 250V, 14A	E0301130005
72	Fettauffangschale	Grease drip pan	A039863
73	Rost, Edelstahl	Grid, stainless steel	A039864
79	Griff 240 x 60	Handle 240 x 60	A039859
84	Heizkörper, 2 kW, D 6,5 mm	Heating element, 2 kW, D 6,5 mm	0V036700
89	Knebel m. Skalenring	Knob w. scale ring	A0AT93617