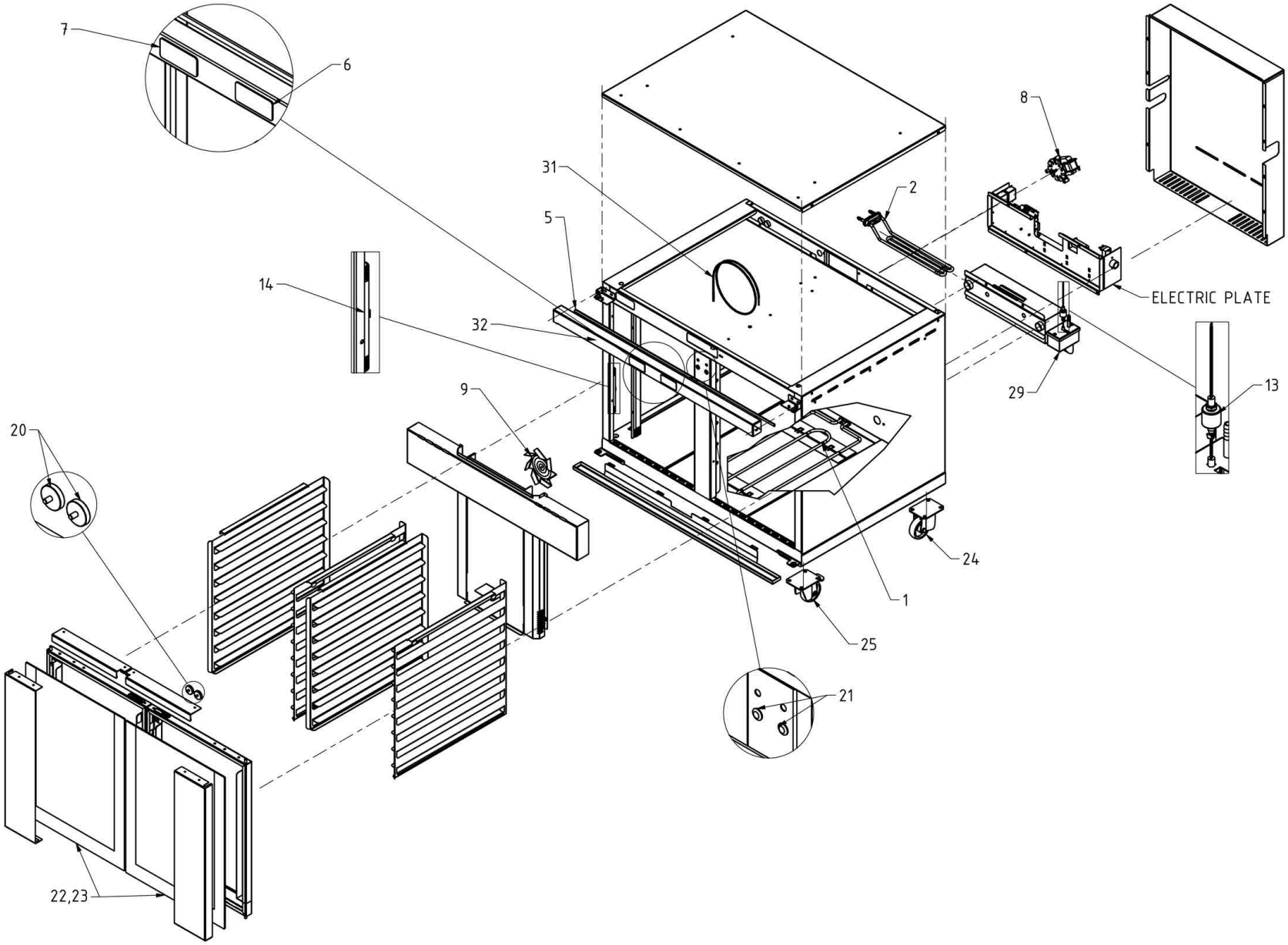

Bartscher	Gärschrank PR6040-10 + -16 Artikel-Nr.: 117925 + 117926	Explosionszeichnung Datum 18.07.2023	Seite 1/2

Pos.	Artikelbeschreibung	Description of item	Artikel Nr./Item No.
001	Heizung, 1200W, 230V	Heater, 1200W, 230V	E0106138
002	Heizung, 230/1200W	Heater 8,5c375-64,5M 230/1200W	E0110032
006	Steuerung EV3 700	Controller EV3 700	E0410050
007	Steuerung EV3S554	Controller EV3S554	E0410051
008	Motor, 35W, 394 011	Motor, 35W, 394 011	E0505029
009	Lüfter 394 011	Fan 394 011	E0606102
010	Relais DRM 270730LT	Switch - relay DRM 270730LT	E0710023
011	Relais-Sockel	Switch - relay-base	E0710024
031	Fühler NTC, L=1500mm R5x40	Probe NTC, L=1500mm R5x40	E01010011
012	Elektromagnetisches Ventil 90	Electromagnetic valve 90	E01106020
013	Füllstandssensor_PTFA1015_C	Level senzor_PTFA1015_C	E01110010
014	Temperatur- und Feuchtigkeitsfühler	Temperature and Humidity probe	E01110012
022	Türscheibe außen 646x485x4 *1	Glass door outside 646x485x4 *1	E02710066
023	Türscheibe außen 436x485x4 *2	Glass door outside 436x485x4 *2	E02710067
028	Kondensator EM 1,5uF 475VAC 28x55mm	Capacitor 1.5uF 475VAC 28x55mm	E03510024
*1	für 117926	for 117926	
*2	für 117925	for 117925	