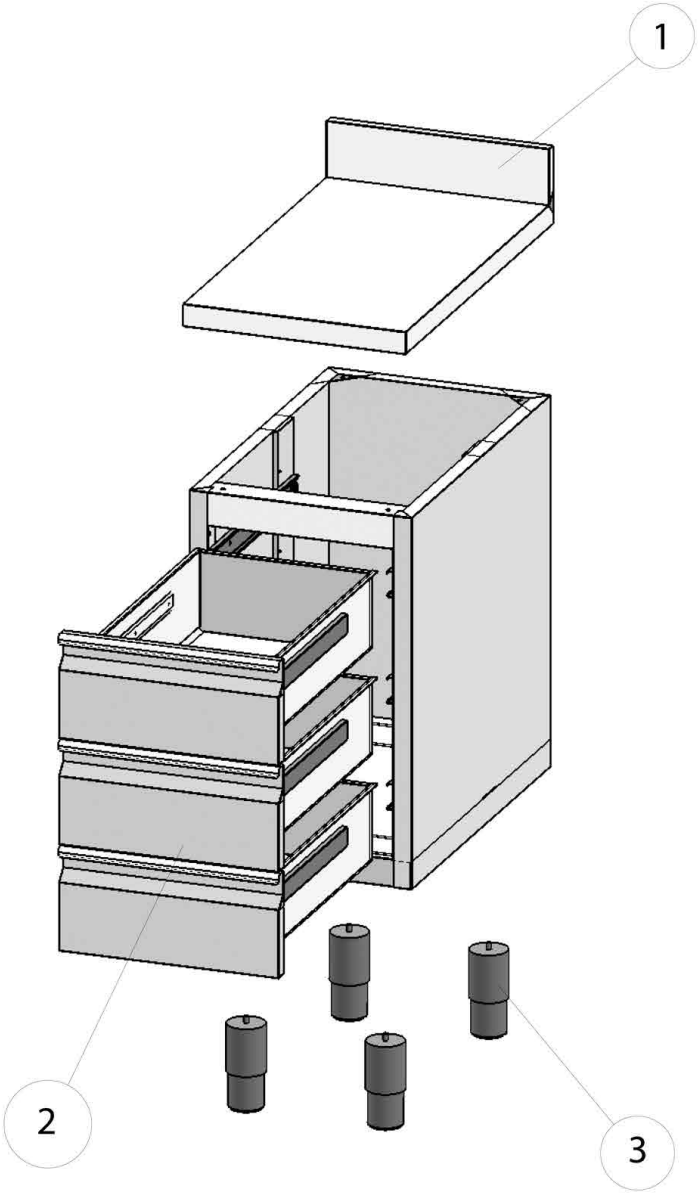

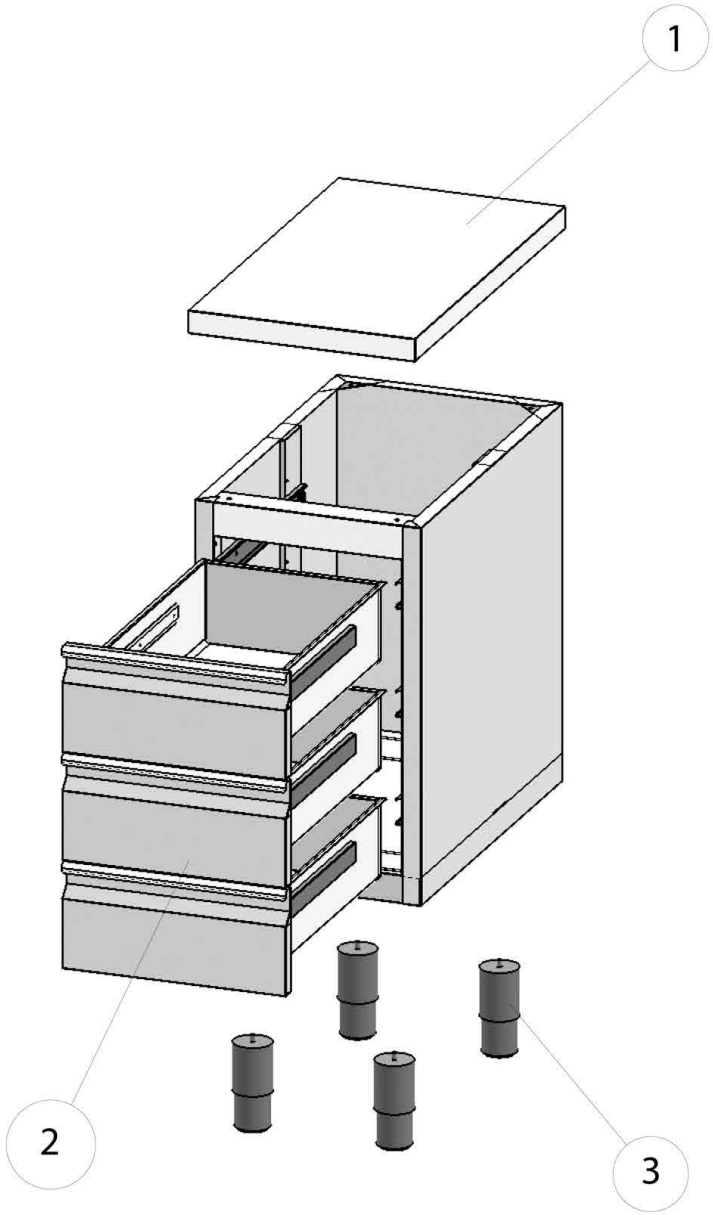

Bartscher	Schubladenschrank 700S3 +S3A Artikel-Nr.: 337307 + 338307	Explosionszeichnung Datum 05.04.2023	Seite 1/2

Pos.	Artikelbeschreibung	Description of item	Artikel Nr./Item No.
2	Schublade 1 x 1/1 GN	Drawer 1 x 1/1 GN	315107
3	Fuß, höhenverstellbar	Foot, height-adjustable	E0PIE040001