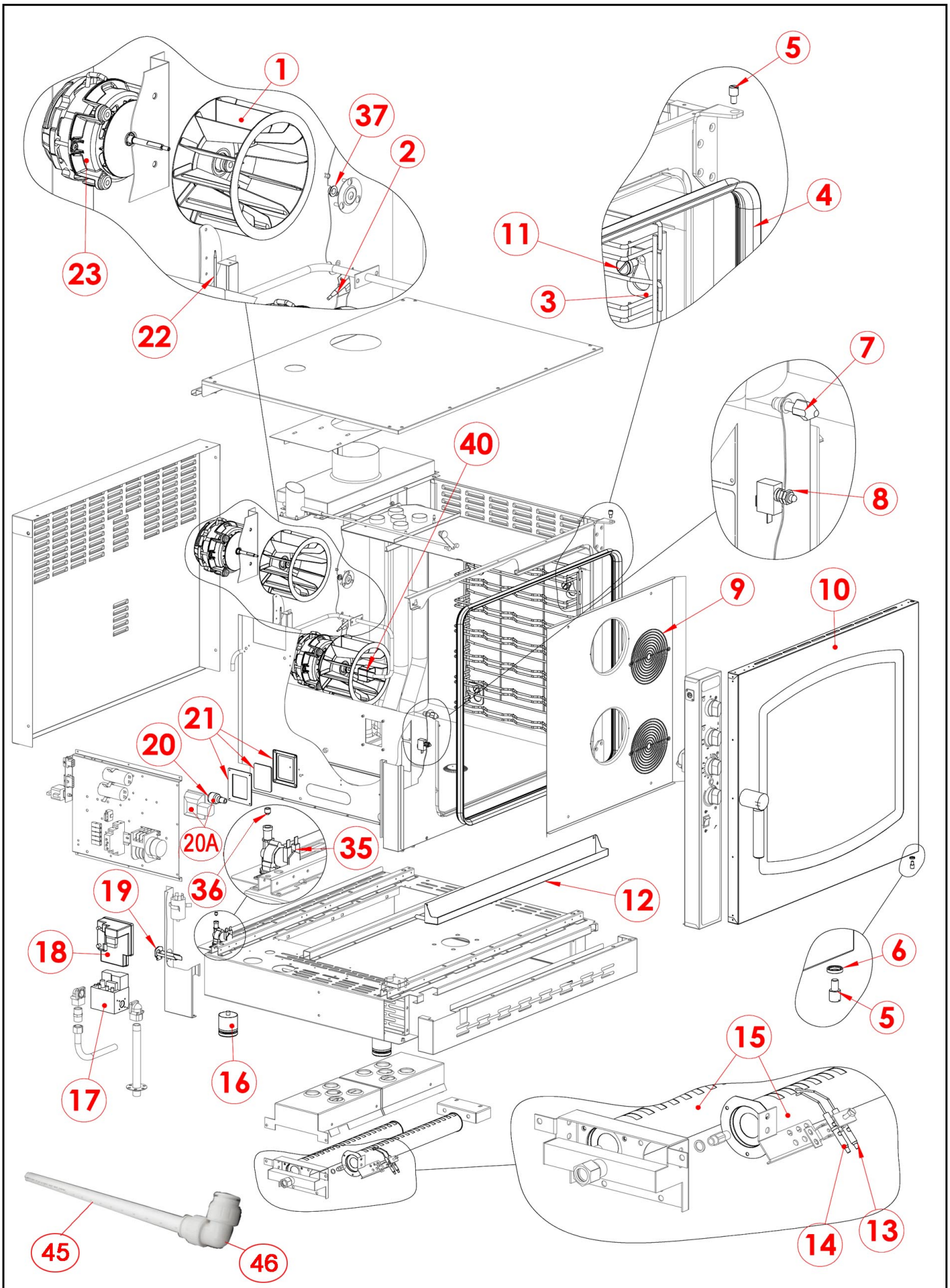

Bartscher	Kombidämpfer Gas, M7110, 7x1/1 GN Artikel-Nr.: 1166281	Explosionszeichnung 09.05.2017	Seite 1/5

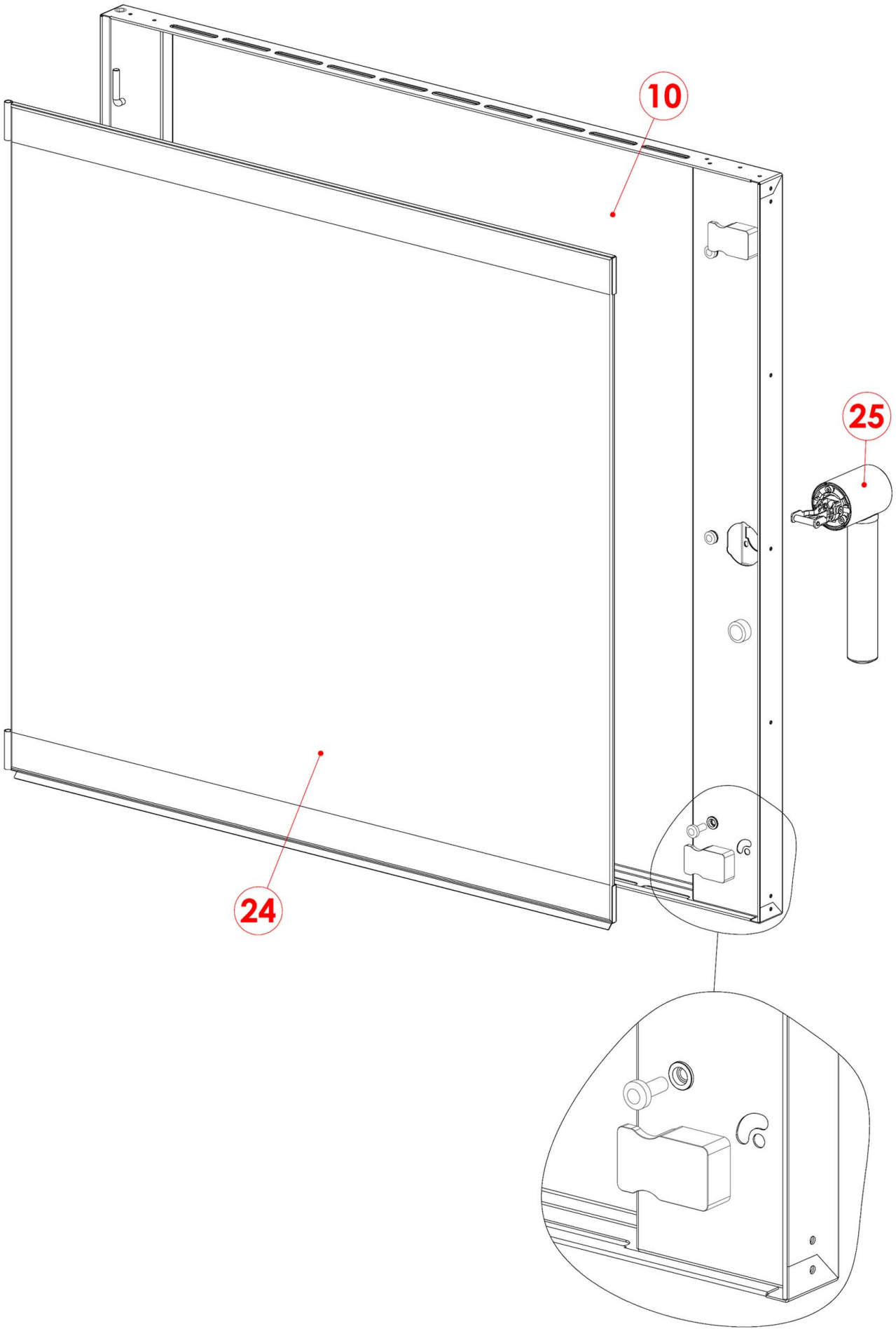

Bartscher	Kombidämpfer Gas, M7110, 7x1/1 GN Artikel-Nr.: 1166281	Explosionszeichnung 09.05.2017	Seite 2/5

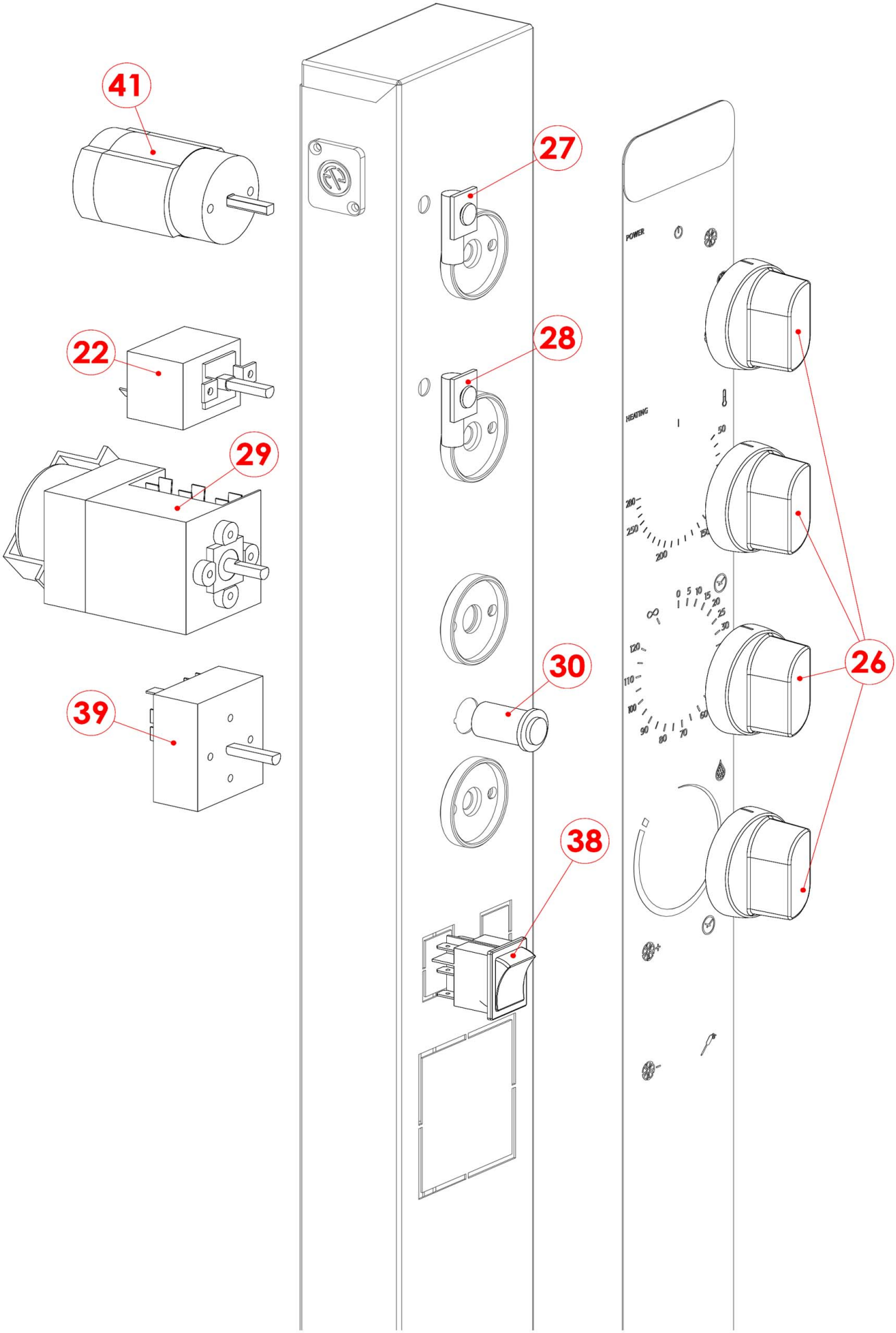

Bartscher	Kombidämpfer Gas, M7110, 7x1/1 GN Artikel-Nr.: 1166281	Explosionszeichnung 09.05.2017	Seite 3/5

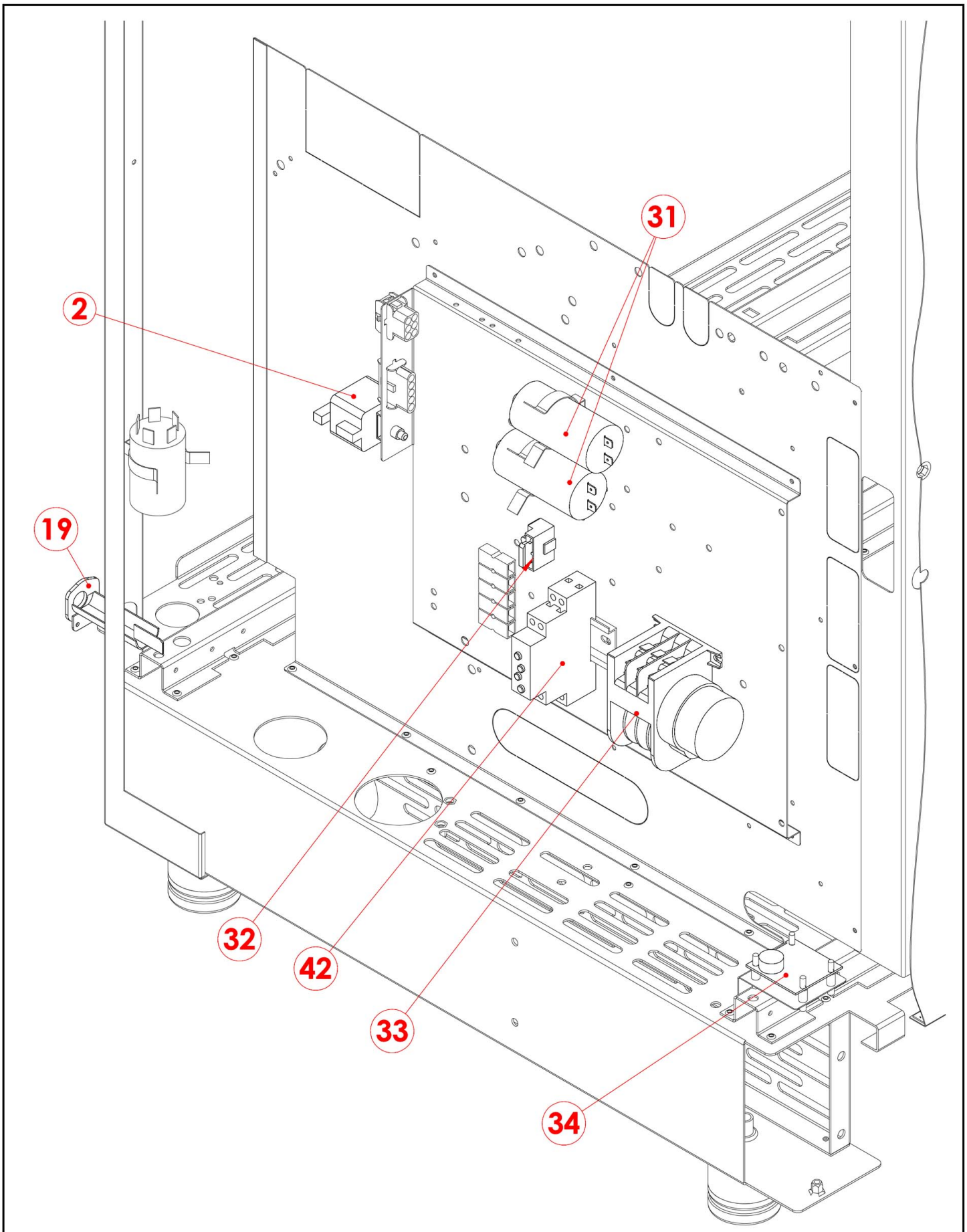

Bartscher	Kombidämpfer Gas, M7110, 7x1/1 GN Artikel-Nr.: 1166281	Explosionszeichnung 09.05.2017	Seite 4/5

Pos.	Artikelbeschreibung	Description of item	Artikel Nr./Item No.
1	Lüfterrad	Fan wheel	05901101
2	Sicherheitsthermostat 350 °C	Safety thermostat 350 °C	018341
3	Auflageschienen-Set	Set of guiding rails	02016126A
4	Dichtung f. Tür, schwarz 2,9 m	Door gasket black 2,9 m	07070100
5	Stift f. Tür	Pin f. door	02021376
6	Buchse f. Türzapfen	Socket f. door shaft	02021377
7	Verschluss	Lock	05900124
8	Mikroschalter f. Tür	Microswitch f. door	06043080
9	Abdeckung z. Lüfter	Fan cover	02017638
10	Tür komplett	Door, complete	E02023078
11	Halterung	Bracket	02019624
12	Kondenswasserbehälter	Condensed water container	02021805
13	Elektrode	Electrode	02009895
14	Zündkerze	Ignition plug	02018665
15	Brenner	Burner	07090081
16	Fuß	Base	05900030
17	Gasarmatur SIGMA, ECO	Gas fittings SIGMA, ECO	07020207
18	Flammenüberwachung	Flame control	07020206
19	Zugentlastung	Strain relief	06050576
20	Glühlampe 25 W, E 14, m. Gewinde	Bulb 25 W, E 14, w. thread	06061053
20A	Lampenfassung m. Lampe 25 W	Lamp holder w. lamp 25 W	E06063073
21	Glasabdeckung komplett	Complete glass cover	06063074
22	Thermostat	Thermostat	06010029
23	Lüftermotor K0997-K0-1F	Fan motor K0997-K0-1F	E06033154
24	Glasscheibe f. Tür	Door glass	02021364
25	Türgriff, Edelstahl	Door handle, stainless steel	02022822
26	Knebel	Knob	02018275
27	Kontrolllampe grün	Green indicator light	06061073
28	Kontrolllampe weiß	White indicator light	06061072
29	Timer 120 Min. schwarz	Timer 120 min. black	06032067
30	Drucktaste 1 x 3A	Push button 1 x 3A	06032038
31	Kondensator 6µF	Condenser 6,3µF	06090016
32	Halterung f. Sicherung	Fuse holder	06050575
33	Timer, Drehrichtung	Timer, rotation direction	E06031016
34	Platine	Circuit board	06010090
35	Magnetventil 240 V	Magnetic valve 240 V	021023
36	Drossel im Magnetventil	Reduction	06042095
37	Wellendichtring	Shaft sealing ring	06090157
38	Schalter	Switch	06032033
39	Energieregler 13 A, 230 V	Energy regulator 13 A, 230 V	05057021010
40	Einspritzung f. Wasser	Water injection	02018414
41	Schalter 5 x 16 A, 4 P	Switch 5 x 16 A, 4 P	06030027
42	Timer L45PL240	Timer L45PL240	06042056
45	Rohr, 0,5m	Pipe, 0.5m	E070501052
46	Ablaufstutzen	Discharge nozzle	07050112
o.Abb/n.pic	Abflussrohr und Bogen, Edelstahl	Drain pipe with bow, stainless steel	116013
	Kappe z. Mikroschalter	Cap f. microswitch	02022746
	Zulaufschlauch	Supply hose	E07090133