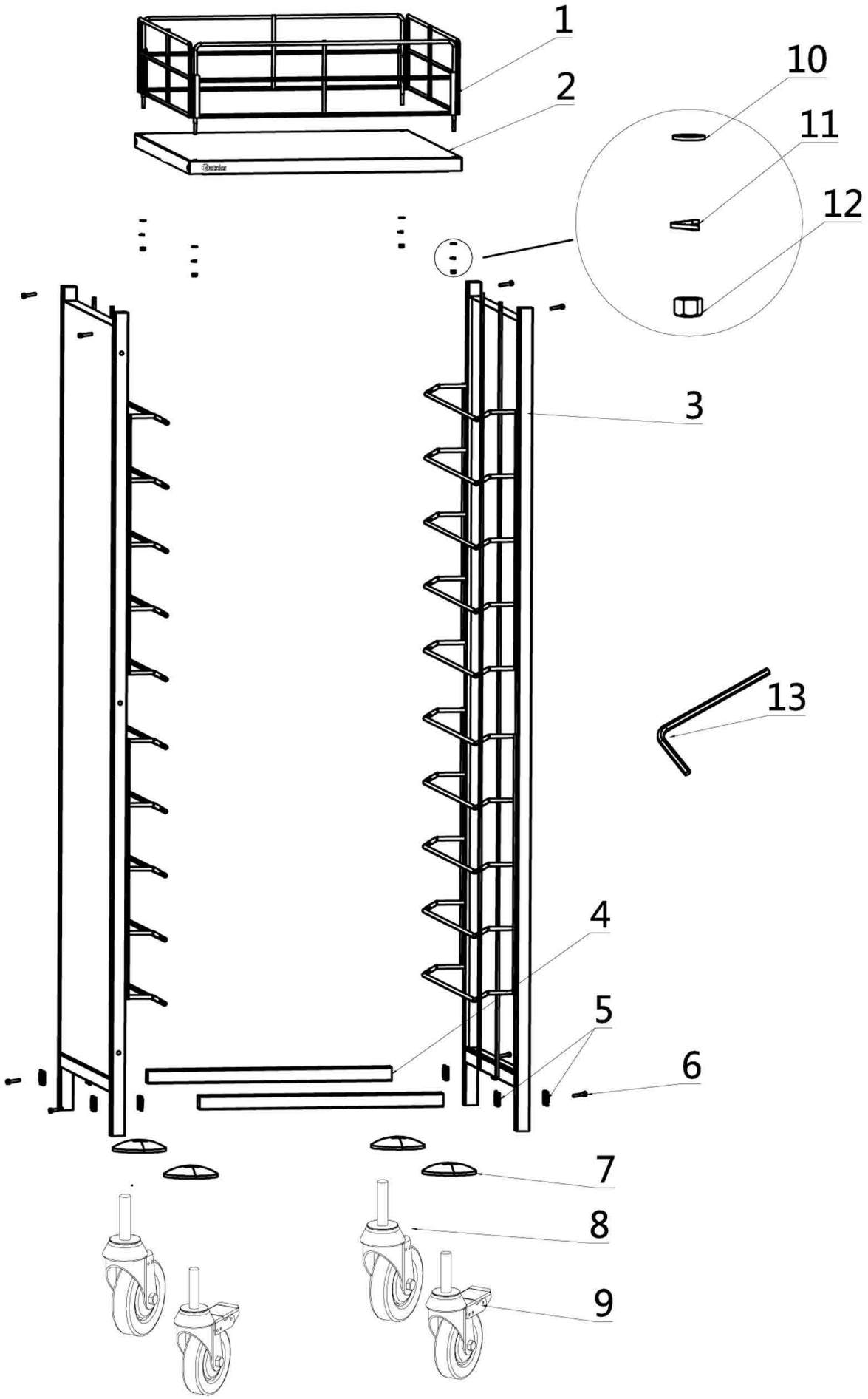

Bartscher	Gastronormwagen AGN1000-1/1 Artikel-Nr.: 300186	Explosionszeichnung Datum 05.12.2022	Seite 1/2

Pos.	Artikelbeschreibung	Description of item	Artikel Nr./Item No.
1	Rahmen oben	Top Frame	E030018301
2	Abdeckung oben	Top cover	E030018302
3	Rahmen seitlich	Side frame	E030018303
4	Querstrebe	Cross bar	E030018304
5	Scheibe	Square washer	E030018305
6	Schraube M8x55	Bolt M8x55	E030018306
7	Radpuffer	Buffers for castors	E03000936
8	Rad	Wheel	E03000934
9	Rad m. Feststellbremse	Wheel with brake	E03000935
10-12	Schrauben-Set	Screw-Set	E030018310