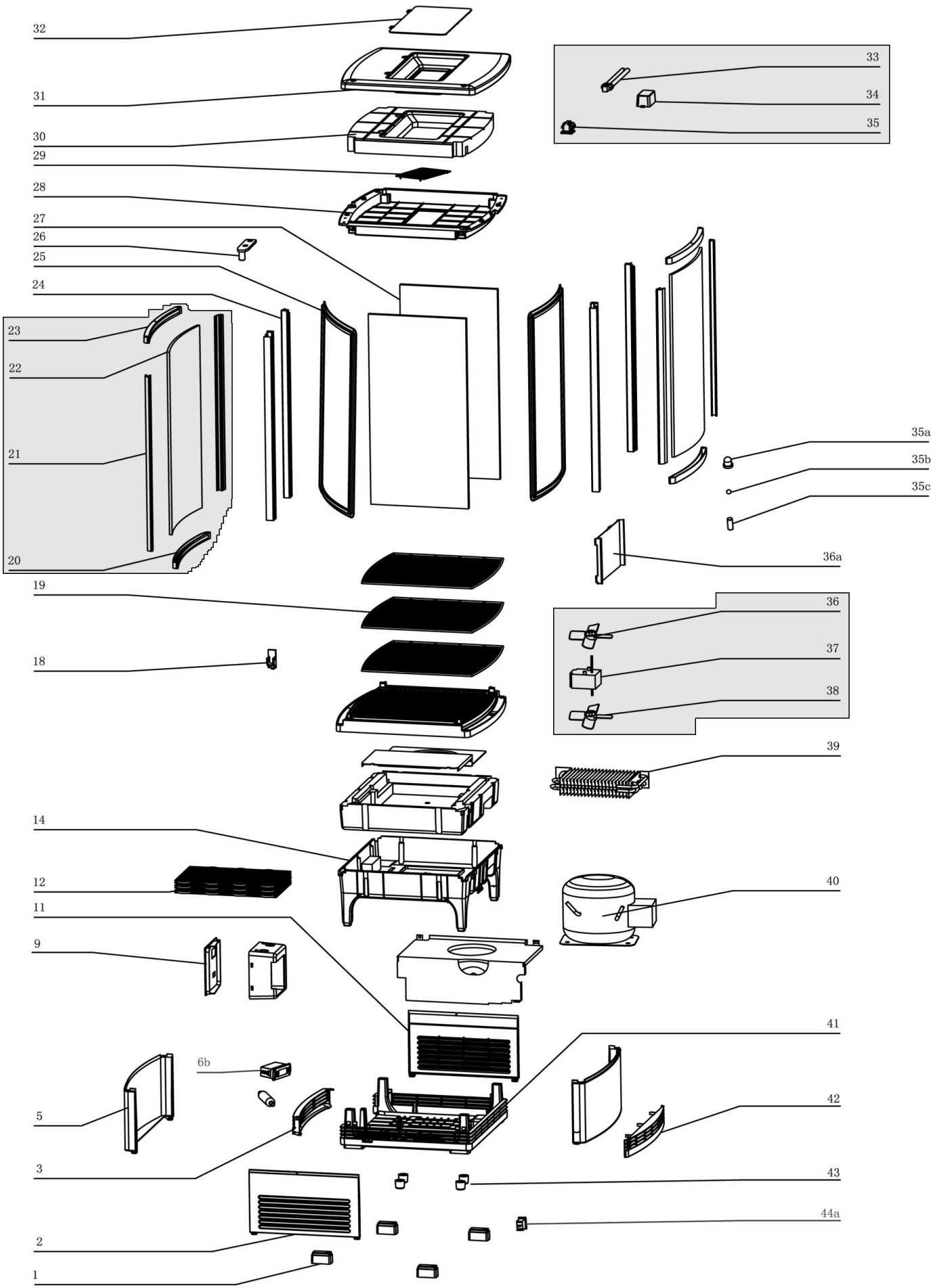

Bartscher	Mini-Kühlvitrine 86L Artikel-Nr.: 700678G	Explosionszeichnung bis 450044686 16.02.2016	Seite 1/4

Pos.	Artikelbeschreibung	Description of item	Artikel Nr./Item No.
1	Fuß	Base	038259
2+11	Abdeckung, seitlich	Side cover	038269
3+42	Lüftungsgitterklappen, weiß	Ventilation grille cap, white	038484
5	Abdeckung, vorne	Front cover	038270
6b	Bedien- u. Anzeigeelektronik komplett	Control & indication electronics complete	E0700201G51
9	Bedienfeld	Control panel	038230
12	Kondensator	Condenser	038229
14	Sockel, Kunststoff	Base, plastic	038225
18	Halterung f. Regalboden klein	Small holder f. shelf bottom	01020
19	Rost, weiß, abgerundet	White grid, rounded	038209
20-23	Glastür, komplett	Complete glass door	038180
24	Abdeckschiene, vorne	Front cover guide rail	038271
25	Dichtung f. Tür	Gasket f. door	038217
26	Türscharnier, oben	Top door hinge	038219
27	Glasscheibe, seitlich	Side glass	038178
28+30+31	Dach, komplett	Cover, complete	038272
29	Abdeckung	Cover	038273
32	Deckel, klappbar	Lid, movable	038274
33-35	Lampe komplett, flach	Complete lamp	038184
33	Leuchtstofflampe 11W	Fluorescent lamp 11W	038164
35a	Buchse	Socket	038220
35b	Kugel z. Türbolzen	Ball f. door pin	038226
35c	Bolzen z. Tür	Door pin	038218
36a	Kondensatschild Plexiglas, Länge: 292 mm	Condensate shield, plexiglass length: 292 mm	038213
	Kondensatschild, Plexiglas Länge: 305 mm	Condensate shield, plexiglass length: 305 mm	038176
36-38	Lüfter m. Flügel D150mm	Fan w. blades S150mm	038169
39	Verdampfer	Evaporator	038188
40	Kompressor	Compressor	038483
41	Boden	Bottom	038233
43	Fuß unter dem Kompressor	Feet under compressor	038276
44a	Schalter	Switch	038173

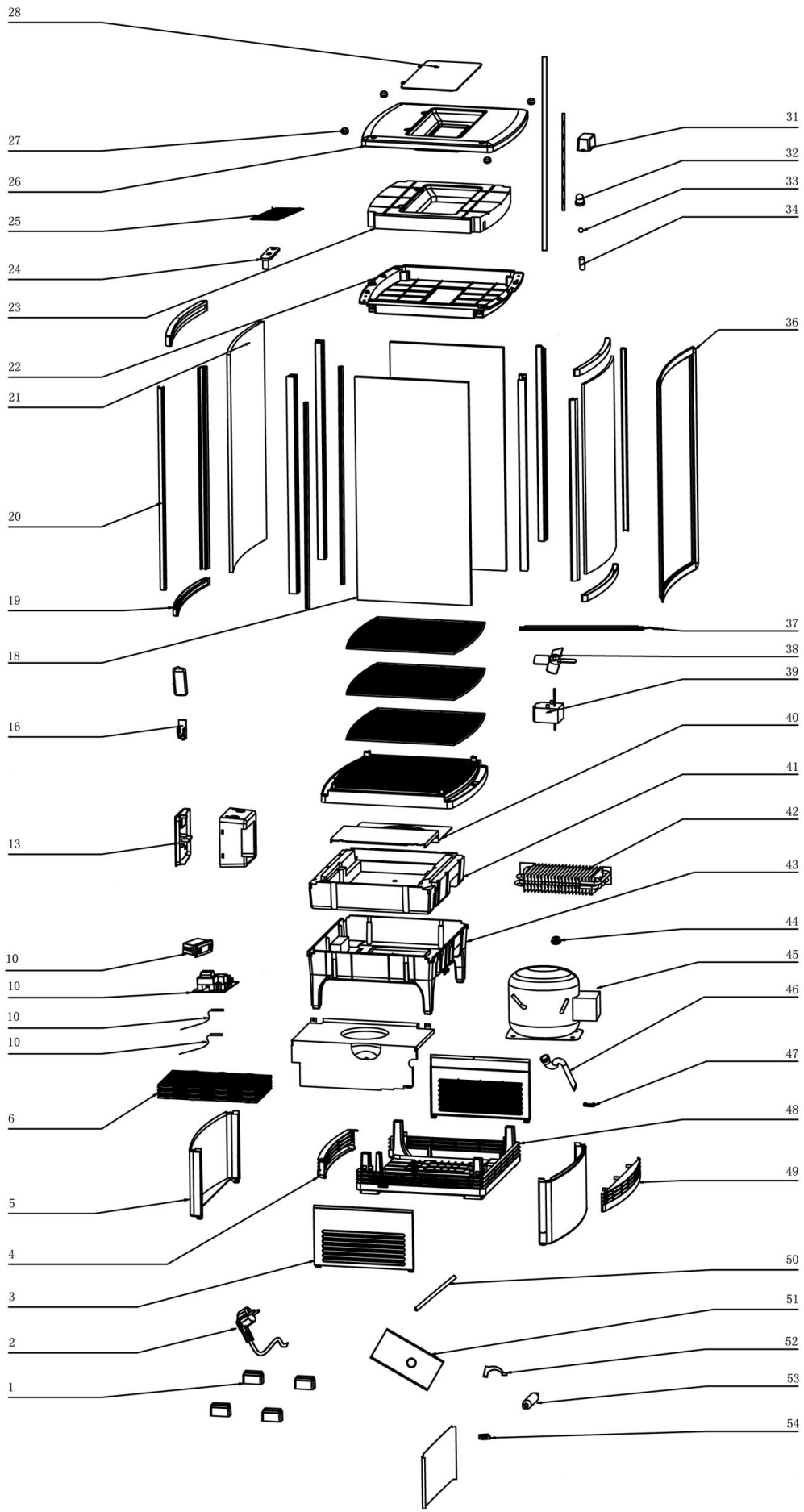

Bartscher	Mini-Kühlvitrine 86L Artikel-Nr.: 700678G	Explosionszeichnung ab 4500045657 07.06.2024	Seite 3/4

Pos.	Artikelbeschreibung	Description of item	Artikel Nr./Item No.
1	Fuß	Base	038259
2	Anschlusskabel m. Stecker	Power cord w. plug	010402567
3	Abdeckung seitlich	Side cover	038227
4 + 49	Lüftungsgitterklappen, weiß	Ventilation grille cap, white	038484
5	Abdeckung vorne	Front cover	038270
6	Kondensator	Condenser	038229
10	Bedien- u. Anzeigeelektronik komplett	Control & indication electronics complete	E0700201G51
13	Bedienfeld	Control panel	038230
16	Halterung f. Regalboden klein	Small holder f. shelf bottom	01020
18	Glasscheibe, seitlich	Side glass	038178
19-21	Glastür, komplett	Complete glass door	038180
22+23+26 +28	Dach, komplett, weiß	Complete cover, white	E0700678G22
24	Türführung oben	Upper door guide	038197
25	Abdeckung	Cover	038273
27	Abdeckung z. Schraube	Cover f. screw	E0700878G26
31	Transformator	Transformer	E070034273
32	Buchse	Socket	038220
33	Kugel z. Türbolzen	Ball f. door pin	038226
34	Bolzen f. Tür	Door pin	038218
36	Dichtung f. Tür	Gasket f. door	038217
37	LED-Beleuchtung	LED-illumination	E0700678G03
38+39	Lüfter m. Flügel D 150 mm	Fan w. blades D 150 mm	E0305081708
40	Platte	Plate	E0700878G11
41	Isolierung	Insulation	038216
42	Verdampfer	Evaporator	038188
43	Sockel, Kunststoff	Base, plastic	038225
44	Befestigung	Fixing	070020213
45	Kompressor R600a	Compressor R600a	E0700278G40
46	Rohr	Pipe	E0700478G45
47	Kabelklemme	Cable clamp	070020211
48	Boden, silber	Bottom, silver	E0700778G53
50	Rohr	Pipe	E0700878G53
51	Abdeckplatte	Cover plate	E0700778G58
52	Schelle	Clamp	070020654
53	Trockenfilter	Dry filter	070020533
54	Trockengehschutz	Run-dry protection device	E070071437