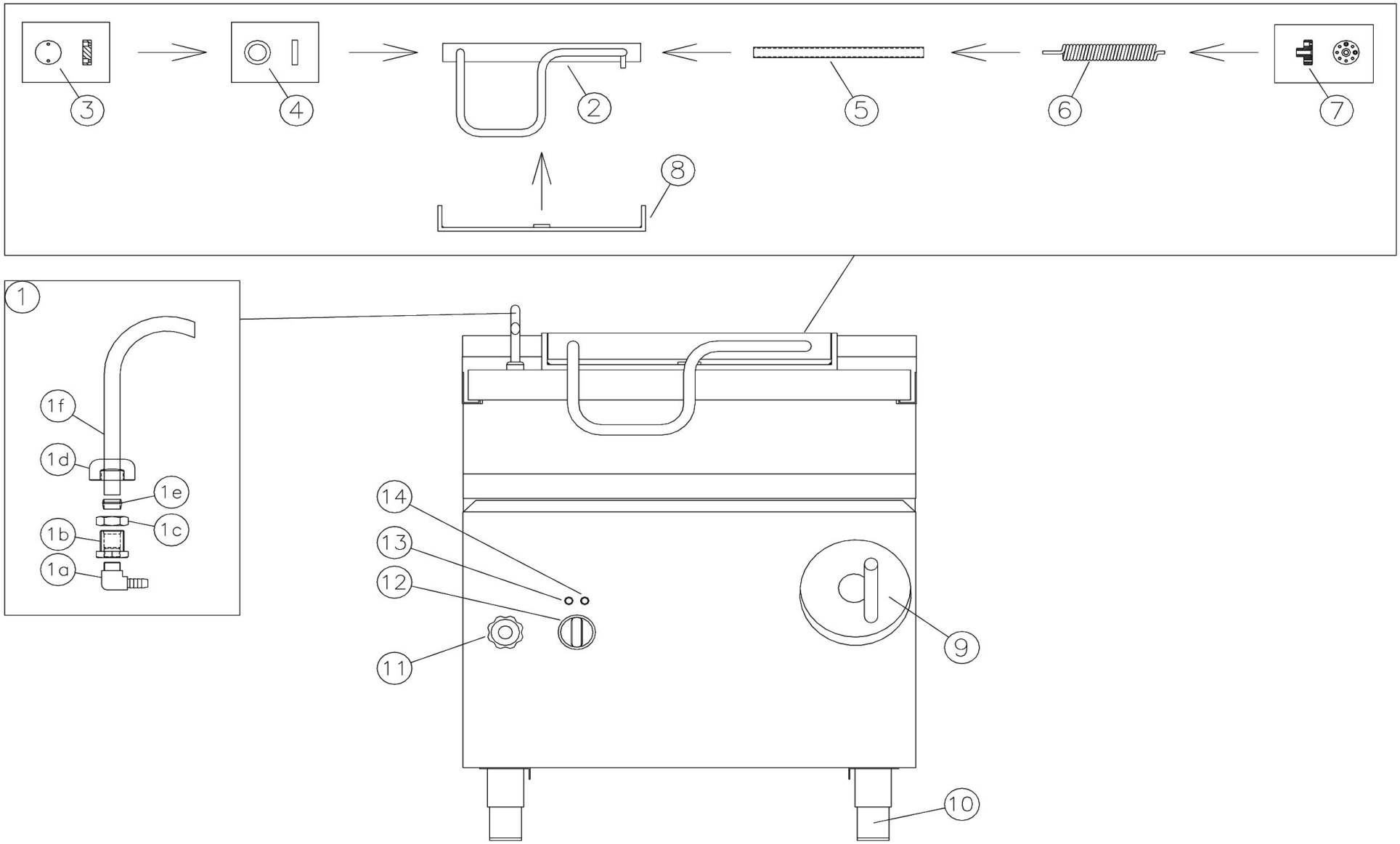

Bartscher	Elektro-Kippbratpfanne mit Handradkippung/ mit elektromotorischer Kippung Artikel-Nr.: 296606/296676	Explosionszeichnung 29.11.2016	Seite 1/6

Pos.	Artikelbeschreibung	Description of item	Artikel Nr./Item No.
1	Wasserzulaufrohr	Water supply hose	Auf Anfrage/On request
1a	Winkel	Angle	Auf Anfrage/On request
1b	Muffe	Bush	Auf Anfrage/On request
1c	Mutter M24 x 1,5	nut M24 x 1,5	Auf Anfrage/On request
1d	Gewindering	Threaded ring	Auf Anfrage/On request
1e	Verschraubung	Screwing	Auf Anfrage/On request
1f	Rohr	Pipe	0SMB057400
02	Griff	Handle	0SMB060800
03	Scharnier links	Hinge left	0SMB061200
04	Ring z. Scharnier	Ring f. hinde	0SMB061800
05	Hohlstift z. Scharnierfeder	Female pin f. hinge spring	0SMB061400
06	Feder f. Deckel	Spring f. lid	0SMB061600
07	Scharnier rechts	Hinge right	0SMB061000
08	Halterung z. Feder	Spring bracket	0SMB060600
09	Handrad	Hand wheel	0SMB063600
10	Fuß, 2 Zoll	Base, 2 "	020100020
11	Wasserzulaufhahn	Water intake cock	030200008
12	Knebel	Knob	E064955
13	Kontrolllampe orange	Orange indicator light	Auf Anfrage/On request
14	Kontrolllampe grün	Green indicator light	Auf Anfrage/On request

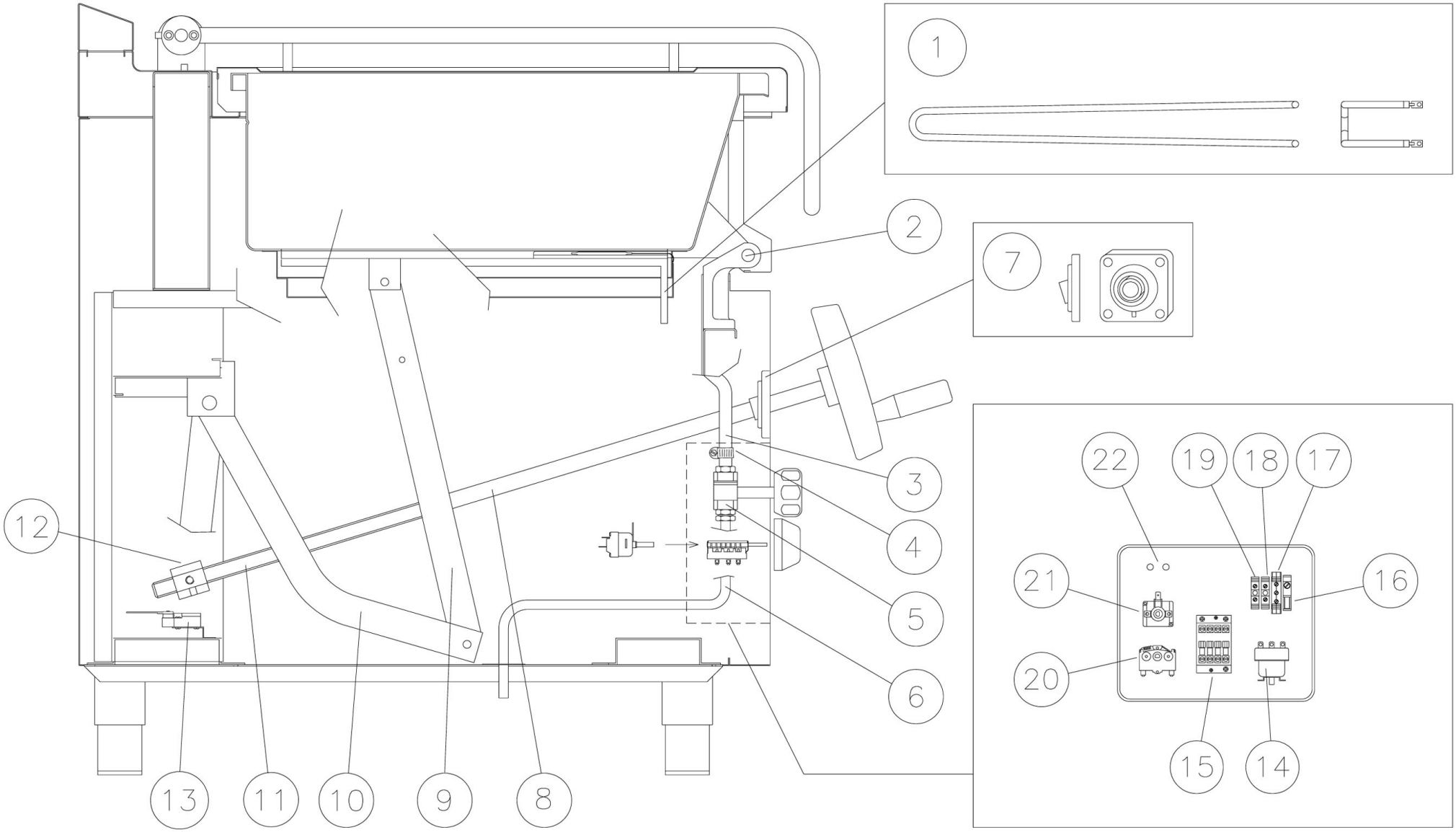

Bartscher	Elektro-Kippbratpfanne mit Handradkippung/ mit elektromotorischer Kippung Artikel-Nr.: 296606/296676	Explosionszeichnung 29.11.2016	Seite 3/6

Pos.	Artikelbeschreibung	Description of item	Artikel Nr./Item No.
1	Heizkörper, 1650 W, 230 V	Heating element,1650 W, 230 V	040400084
2	Bügel f. Hebelwerk	Holder f. lifting unit	0SMB063400
3	Schlauch z. Wasserzulaufrohr	Hose f. water inlet pipe	010600022
4	Schlauchschelle	Hose clamp	010300033
5	Wasserzulaufhahn	Water intake cock	030200008
6	Rohr	Pipe	0SMB006600
7	Kugellager	Ball bearing	020400012
8	Verlängerung f. Schraube	Screw extension	0SMB063000
9	Hebel oben	Top lever	054463
10	Hebevorrichtung	Lifting unit	Auf Anfrage/On request
11	Spindel, Schraube	Spindle, screw	0SMB012800
12	Mutter	Nut	0SC002200
13	Schalter	Switch	040100001
14	Sicherheitsthermostat	Safety thermostat	040100062
15	Schütz 4P A9/25A	Contactor 4P A9/25A	040100023
16	Schmelzsicherung, 5 x 20, 3,15 A	Safety fuse, 5 x 20, 3,15 A	040200084
17	Klammer, Phase, 3-polig	Three-pole clamp, phase	040200010
18	Klammer, Neutral, 1-polig	Single-pole clamp, neutral	040200020
19	Klammer, Masse, 1-polig	Single-pole clamp, ground	040200030
20	Wahlschalter	Selection switch	040100027
21	Thermostat 45 - 295° C	Thermostat 45 - 295° C	040100042
22	Lampe	Lamp	Auf Anfrage/On request

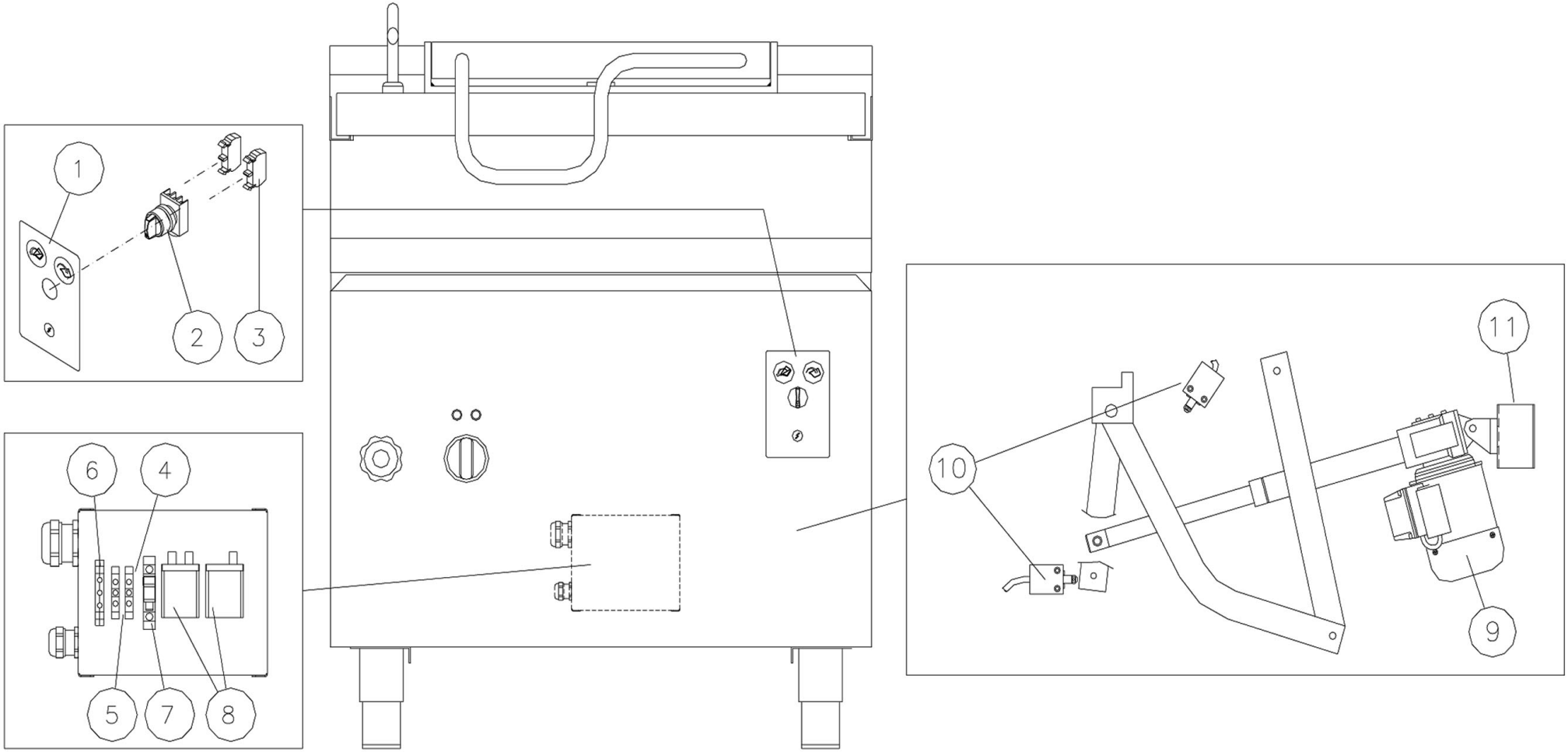

Bartscher	Elektro-Kippbratpfanne mit Handradkippung/ mit elektromotorischer Kippung Artikel-Nr.: 296606/296676	Explosionszeichnung 29.11.2016	Seite 5/6

Pos.	Artikelbeschreibung	Description of item	Artikel Nr./Item No.
1	Bedienfeld	Control panel	Auf Anfrage/On request
2	Wahlschalter	Selection switch	n.m.lieferbar/n.m.available
3	Kontaktblock	Contact block	040100112
4	Klammer, Phase, 1-polig	Single-pole clamp, phase	040200024
5	Klammer, Neutral, 1-polig	Single-pole clamp, neutral	040200022
6	Klammer, Masse, 1-polig	Single-pole clamp, ground	040200032
7	Schmelzsicherung, 5 x 20, 3,15 A	Safety fuse, 5 x 20, 3,15 A	040200084
8	Relais, 3-polig	Relay, 3-pole	040100030
9	Motor, Kippmotor-Antrieb	Motor, tilt-motor-drive	040300122
10	Endschalter	End switch	040100028
11	Halterung	Bracket	Auf Anfrage/On request