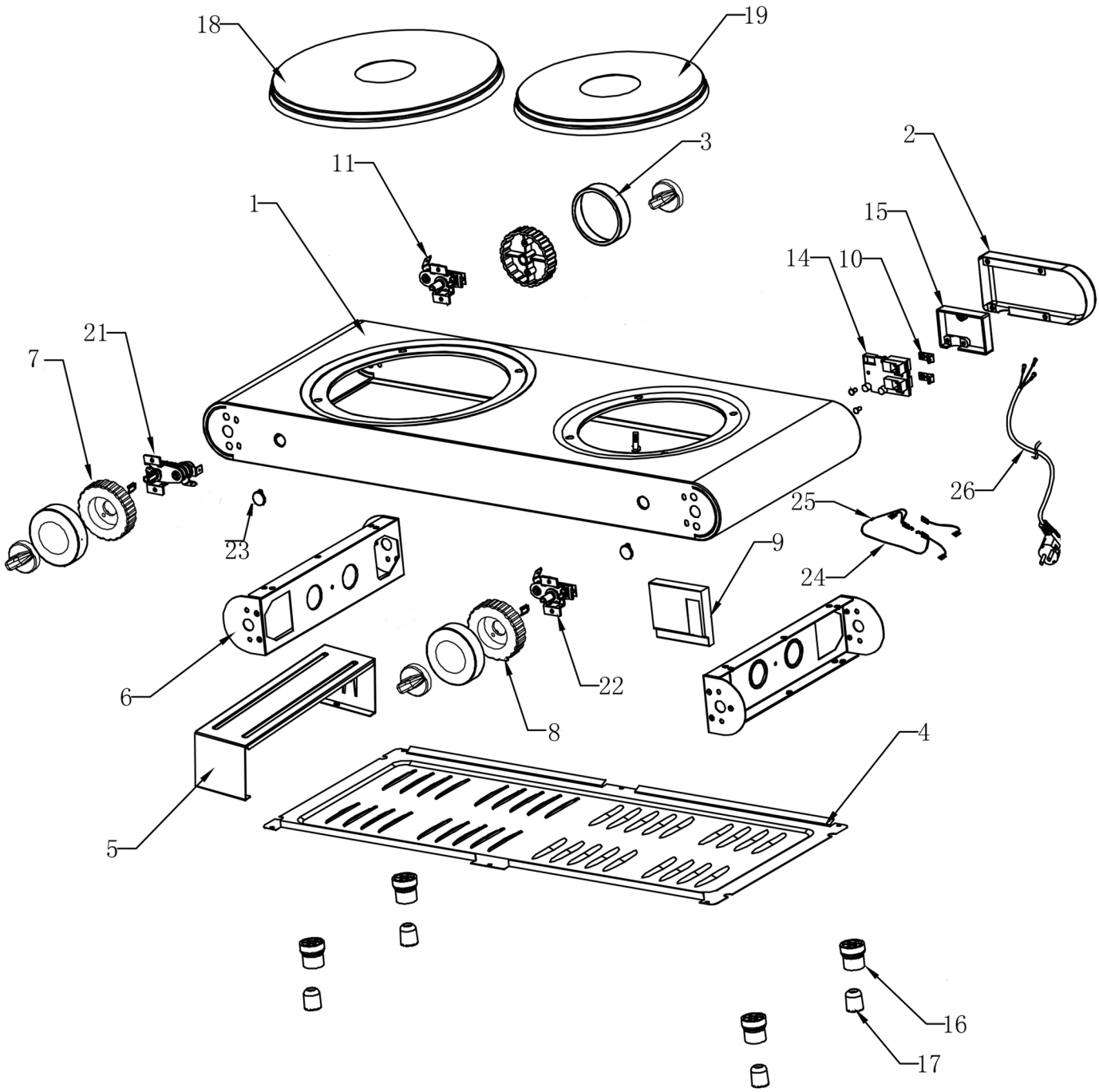

Bartscher	Elektro-Kocher 2K2500 Artikel-Nr.: 150310 + 150310UK	Explosionszeichnung Datum 05.11.2024	Seite 1 / 2

Pos.	Artikelbeschreibung	Description of item	Artikel Nr./Item No.
3	Knebel (ON/OFF)	Knob (ON/OFF)	E015031003
7 / 8	Knebel (ON-MIN-MAX)	Knob (ON-MIN-MAX)	01503101
11	Thermostat für ON/OFF	Thermostat for ON/OFF	E015032033
16A	Fuß	Base	*1 01503106
16+17	Fuß	Base	*2 E01503107
18	Kochplatte, 1500 W, 230 V	Cooking plate 1500 W, 230 V	E01503103
19	Kochplatte, 1000 W, 230 V	Cooking plate 1000 W, 230 V	E01503104
21	Thermostat (1500W Kochplatte)	Thermostat (1500W cooking plate)	*3 E01503105
21	Thermostat (1500W Kochplatte)	Thermostat (1500W cooking plate)	*4 01503102
21	Thermostat (1500W Kochplatte)	Thermostat (1500W cooking plate)	*5 E015031021
22	Thermostat (1000W Kochplatte)	Thermostat (1000W cooking plate)	E015031022
24+25	Überhitzungsschutz 240° C	Overheat protection 240° C	01503105
26	Anschlusskabel mit Stecker	Power cord with plug	E015031026
26	Anschlusskabel mit UK-Stecker	Power cord with UK-plug	E015031026UK
*1	bis / until 4500038019		
*2	ab / from 4500043416		
*3	bis / until 2019		
*4	zwischen / between 2020 - 2023		
*5	von 7 from 2024		