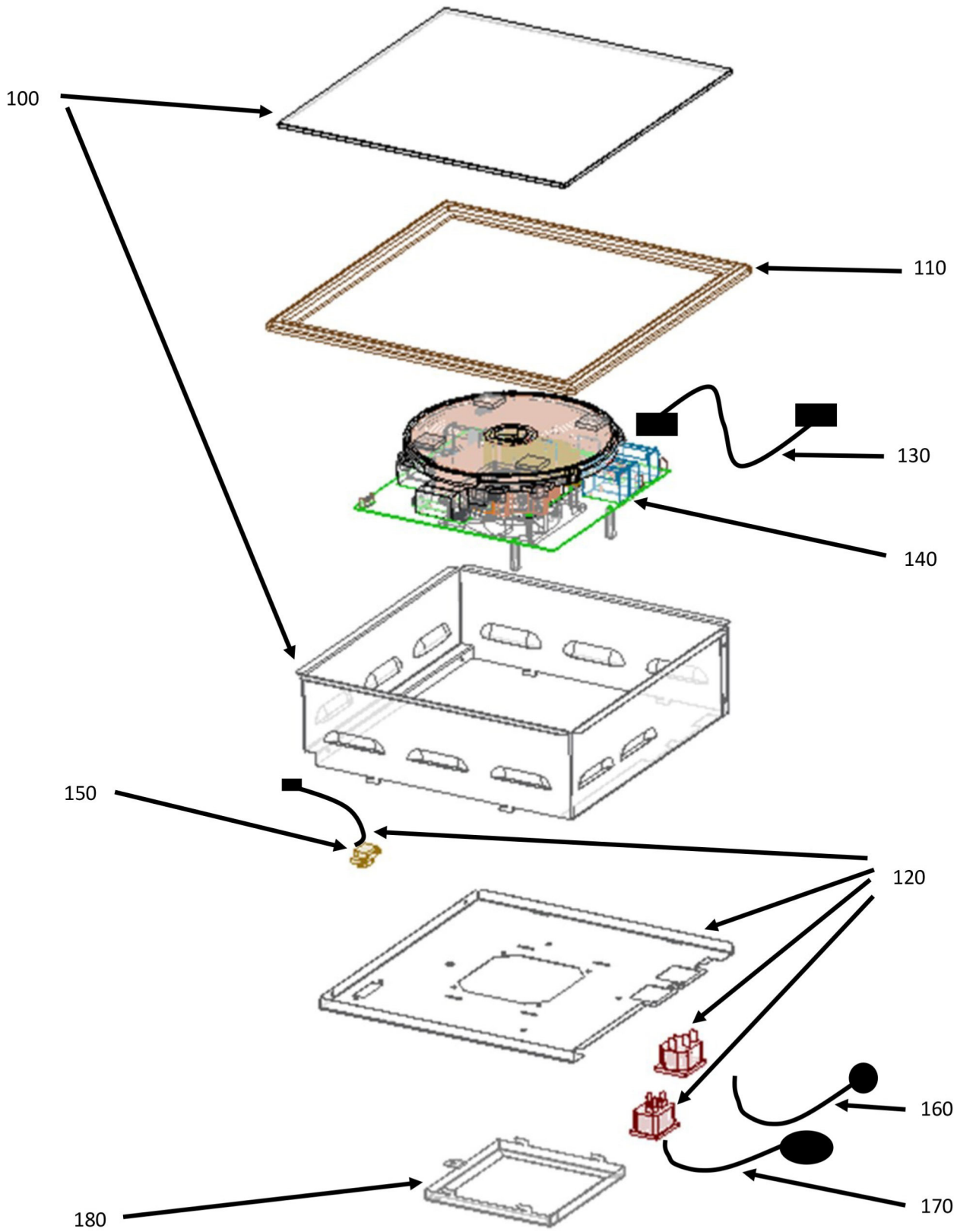

190 = all the screws and fixing parts

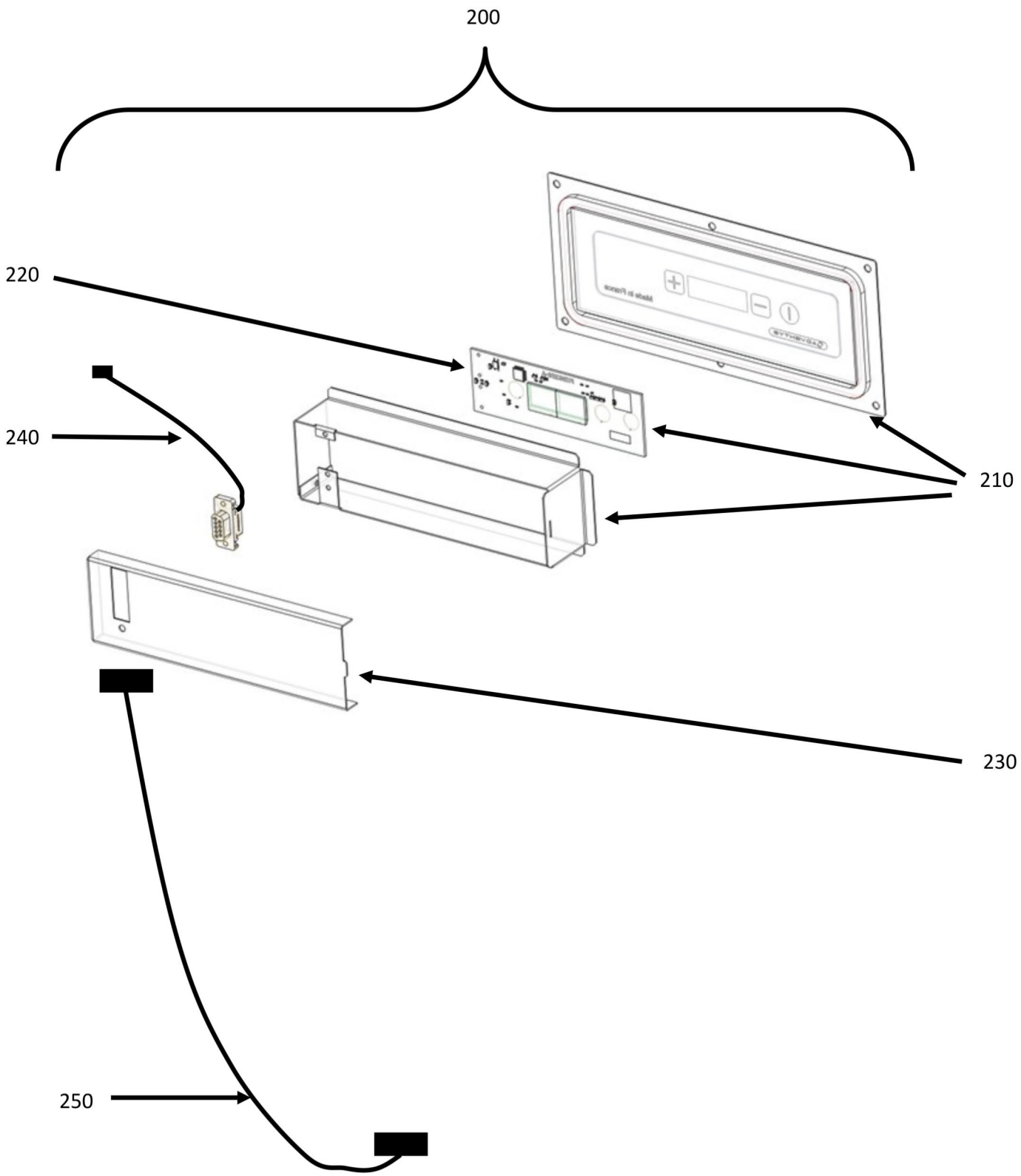

Bartscher	Induktionswarmhalteplatte IW3-EBBF Artikel-Nr.: 105864	Explosionszeichnung Datum 29.01.2024	Seite 2 / 3

Pos.	Artikelbeschreibung	Description of item	Artikel Nr./Item No.
100	Gehäuse mit Glasplatte	housing + glass plate	E01630A
110	Dichtung	silicone frame for drop in	E01631A
120	Bodenplatte + Steckdosen	bottom plate + sockets + flat cable	E01632B
130	Verbindungskabel	main line cable	E01633A
140	Spule mit Lüfter	Coil with fan	E01584A
150	Flachkabel mit Verbinder	flat cable + control connector	E00814A
160	Anschlusskabel	power cord	E01590A
170	Verbindungskabel IW3	Connection cable IW3	105868
180	Luftfilter	air filter	E01540B
190	Schraubensatz + Befestigungsteile	screws kit + fiixing parts	E01634A
200	Bedieneinheit komplett	control bloc complete	E01964A
210	Bedienfeld komplett	control panel complete	E01965A
220	Hauptplatine	Mainboard	E01629A
230	Abdeckung hinten	rear closing cover	E01635A
240	Flachkabel mit Verbinder	flat cable + control connector	E00814A
250	Flachkabel	flat cable	E01637A